GALAD

Каталог светотехнического оборудования

Каталог светотехнического оборудования GALAD

Легенда

Офисно-административные помещения
Кабинеты, рабочие зоны, переговорные комнаты, торговые площади, зоны ресепшн, фойе и коридоры.

Торговые и коммерческие помещения
Магазины и торговые площади, выставочные залы, автосалоны, офисные пространства, зоны ресепшен, фойе, шоу-румы.

Образовательные учреждения
Школы, детские сады, высшие учебные заведения.

Медицинские учреждения
Медицинские центры, больницы, клиники.

Выставочные объекты
Экспозиции музеев, выставки, шоу-румы.

ЖКХ
Подъезды, лестничные клетки, площадки, лифтовые холлы, гаражи, подвалы, подсобные и технические помещения, бытовки, коридоры.

Улицы; Дороги; Магистрали
Городские улицы, дороги, дворы, площади, парки, бульвары, коттеджные посёлки, автостоянки, железнодорожные платформы, дворовые территории, площади перед торговыми центрами.

Садово-Парковое
Парки, скверы, бульвары, набережные, зоны отдыха, коттеджные посёлки, микрорайоны.

Пешеходные переходы
Регулируемые и нерегулируемые пешеходные переходы.

Тоннели
Подземные тоннели, подземные и наземные пешеходные переходы.

Архитектурное
Стены зданий и сооружений, лестницы, стены и фасады зданий, рекламные конструкции и различные архитектурные объекты.

Промышленное
Производственные цеха, промышленные предприятия, ангары, складские помещения, строительные площадки, логистические комплексы, крытые спортивные сооружения с высокими потолками, карьеры, крытые парковки, подсобные помещения, объекты транспортной инфраструктуры: порты, аэропорты, открытые автостоянки, сортировочные железнодорожные станции, многоуровневые автодороги, фасады зданий и памятники архитектуры.

Взрывозащита
Взрывоопасные зоны классов 1 и 2, помещения и наружные установки.

Спортивное

Стадионы, футбольные поля, хоккейные арены, крытые и открытые спортивные комплексы, теннисные корты, ледовые арены, горнолыжные трассы, гимнастические залы, легкоатлетические манежи, школьные спортивные залы, спортплощадки, бассейны и воркауты.

Большие открытые пространства

Открытые пространства, площади, фасады зданий, архитектурные памятники, строительные площадки, промышленные предприятия, карьеры, объекты транспортной инфраструктуры (порты, сортировочные станции, терминалы).

Тепличное

Теплицы, оранжереи, зимние сады, фито-фермы.

Аварийное

Лифтовые холлы, лестничные площадки, коридоры, технические и подсобные помещения.

Zhaga — Разъёмы по стандарту Zhaga

NEMA — Разъёмы по стандарту NEMA

DALI — Система управления по протоколу DALI

Astro — Система управления по протоколу AstroDim

D4i — Система управления по протоколу D4i

PLC — Система управления по протоколу PLC

DMX — Система управления по протоколу DMX

0–10 — Система управления по протоколу 0–10 Вольт

БАП — Блок аварийного питания на 1 или 3 часа

Рубрикатор

Наружное освещение

Улицы, дороги и магистрали

Оптолюкс
стр. 18

Волна М
стр. 22

Урбан
стр. 24

Галеон
стр. 26

Омега 2
стр. 28

Триумф
стр. 30

Победа
стр. 32

Виктория
стр. 34

Кассиопея
стр. 36

Алькор
стр. 38

Лидер
стр. 40

SOL-40
стр. 42

Микрорайоны и пешеходные зоны

Фермата®Т60
стр. 48

Фермата®Т160
стр. 52

Кордоба
стр. 56

Гранада
стр. 60

Факел®
стр. 64

Тюльпан
стр. 66

Капля / Шар
стр. 68

Классическая линейка
стр. 70

Светлячок
стр. 72

Кассиопея Ретро
стр. 74

Столбик
стр. 76

Комплексные решения GALAD Aesthetic

Дальберг
стр. 82

Геликония
стр. 83

Геликония Лайт
стр. 83

Геликония
стр. 84

Геликония Лайт
стр. 86

Рендаго
стр. 88

Акцент
стр. 88

Архитектурное освещение

Абрис М
стр. 92

Контур 2
стр. 96

Альтаир
стр. 100

Альтаир RGBW
стр. 104

Аврора LED-7
стр. 108

Аврора М LED 14/28
стр. 110

Аврора М LED 24/48
стр. 112

Аврора М LED 32/48 RGBW
стр. 114

Аврора М LED 72/108 RGBW
стр. 116

Аврора G2
стр. 118

Тандем
стр. 120

Интерактивные решения и малые архитектурные формы

Интерактивная скамейка
стр. 126

Нексус
стр. 127

Нексус Легаси
стр. 128

Рубрикатор

Освещение тоннелей

Промышленное освещение

Освещение промышленных объектов и больших открытых пространств

Освещение взрывоопасных зон

Новинка!

АРКЛАЙН®EX

стр. 274

Новинка!

КИГА

стр. 276

КР-В64

стр. 278

Новинка!

КР-В90

стр. 283

Новинка!

КР-В100

стр. 288

КР-В110

стр. 292

Освещение нефтегазовых объектов

Север

стр. 298

Ямал

стр. 300

Ямал консольный

стр. 304

Специальное освещение

Спортивное освещение

Фортиус

стр. 310

Ситиус

стр. 312

Аварийное освещение

Аларм

стр. 318

Алармо

стр. 319

Тепличное освещение

Tube Fito

стр. 324

Твин Фито G3

стр. 325

Эверикс Фито

стр. 326

Фито Топ

стр. 328

Рубрикатор

Внутреннее освещение

Накладные и встраиваемые светильники

Константа®
стр. 332

Константа® С закаленным стеклом
стр. 334

Константа® С откидной крышкой
стр. 336

Юниор
стр. 338

Интеркуб
стр. 340

Даунлайты

Термит
стр. 344

Пиксель
стр. 346

Пиксель G2
стр. 348

Линейные светильники

Эласмо
стр. 352

Вектор
стр. 354

Светильники на шинопроводе

Афродита G2
стр. 358

Афродита G3
стр. 359

Светильники ЖКХ для зон с временным пребыванием людей

Купер ДБО64
стр. 362

Арго ДБО65
стр. 363

Раунд
стр. 364

Находка
стр. 365

Пятачок
стр. 366

Блистер
стр. 367

Кастор
стр. 368

Светильники ЖКХ специального назначения

ДВУ25
стр. 372

ДБУ02
стр. 373

Ориентир
стр. 374

БООС ЛАЙТИНГ ГРУПП

О корпорации

Международная светотехническая корпорация

БООС ЛАЙТИНГ ГРУПП

Международная светотехническая корпорация «БООС ЛАЙТИНГ ГРУПП» (МСК «БЛ ГРУПП») – крупнейшее отечественное светотехническое объединение производственных предприятий, проектно-монтажных и коммерческих организаций, оказывающее полный спектр услуг по реализации проектов наружного и внутреннего освещения.

Наши бренды:

GALAD

Производство светильников и пускорегулирующих аппаратов (ПРА). Под торговым знаком ежегодно производится порядка 2 млн светильников и не менее 1,5 млн ПРА.

opora engineering

Производство не менее 100 000 опор и мачт освещения в год высотой от 7 до 50 метров, различных функциональных и декоративных металлоконструкций и их элементов.

СветоСервиС ГРУППА КОМПАНИЙ

Ведущее объединение Корпорации в области городского освещения с полным циклом работ: проектирование освещения, разработка автоматизированных систем управления освещением, монтаж и последующая эксплуатация.

BL SMART CITY VIEW

Инновационная цифровая программная платформа верхнего уровня, которая позволяет объединять в режиме реального времени любые «умные» решения в городах.

BL Bio

Разработка и производство тепличного освещения и автоматизированных вертикальных ферм с программным управлением для выращивания зелени, овощей и ягод в любых закрытых помещениях.

BL СВЕТОДИОДЫ

Производство качественных отечественных светодиодов, светодиодных модулей и сопутствующей оптоэлектронной продукции.

ЭЛЕКТРОЛУЧ

Разработка и производство высококачественной взрывозащищённой продукции (светильники и коммутационное оборудование).

Свет-в-Ночи ЦИФРОВАЯ ПЛАТФОРМА

Цифровая платформа для CAD и BIM-моделирования и проектирования осветительных установок внутреннего, наружного и специального освещения с учетом действующих российских норм.

Интеллектуальная городская экосистема МСК «БЛ ГРУПП»

BL SMART CITY VIEW

Платформа BL Smart City View верхнего уровня позволяет объединить в режиме реального времени любые уже имеющиеся в городах «умные» решения по контролю и управлению городским хозяйством в единую информационную и сервисную среду. Дает возможность обеспечить в режиме онлайн контроль и управление системами освещения, тепло- и водоснабжения, контроль состояния окружающей среды, критически важных объектов инфраструктуры, дорожной обстановки, загруженности парковок, безопасности общественных пространств, уровня заполнения мусорных баков и т.д. Кроме того, платформа позволяет организовать оперативную работу с обращениями граждан в части устранения неполадок и аварийных ситуаций.

АСУ «БРИЗ»

Программно-аппаратный комплекс АСУ «БРИЗ» позволяет управлять утилитарным, дорожным и архитектурно-художественным освещением, а также оборудованием подстанций. АСУ «БРИЗ» обеспечивает создание систем «умного» освещения, может интегрироваться с системами «Умный город».

ИСПОЛЬЗУЕМЫЕ РЕШЕНИЯ И ТЕХНОЛОГИИ

- Групповое и индивидуальное управление светильниками. Создание различных сценариев освещения.
- Возможность локального управления элементами или группами элементов системы (датчики, выключатели, мобильные приложения).
- Управление светильниками по протоколам 0…10, DALI (DALI-2, D4i, DALI +) и DMX512.
- Использование телекоммуникационных технологий Интернета вещей (NB-IoT, LPWAN и др.) для управления, контроля и мониторинга за состоянием объектов освещения.
- Использование современных проводных и беспроводных технологий передачи сигналов.
- Использование современных методов контроля качества освещения для анализа обстановки, планирования работ и поддержки принятия решений .
- Масштабирование до полноценной системы уровня Умное здание и Умный город.

Наши принципы – 4Э

ЭРГОНОМИЧНОСТЬ

- Повышение безопасности городской среды и благоустроенности улиц и объектов за счёт продуманной концепции и современных технологий управления и передачи сигнала.
- Обеспечение великолепной видимости, чувства комфорта с помощью интеллектуальных технологий освещения. Повышение производительности труда персонала и создание благоприятных для здоровья рабочих мест.

ЭНЕРГОЭФФЕКТИВНОСТЬ

- Сокращение энергопотребления и повышения эффективности эксплуатации оборудования за счет светодиодного освещения и системы интеллектуального управления.
- Обеспечение необходимого уровня яркости и освещённости только в необходимом месте и в определенное время. Внедрение модульной системы модернизации и управления городской инфраструктурой за счёт развития IoT-технологий.

ЭСТЕТИЧНОСТЬ

- Повышение имиджа и привлекательности городских пространств и объектов инфраструктуры.
- Воспроизведение уникальной атмосферы для различных мероприятий благодаря гибким возможностям системы в комбинации с естественным освещением.
- Превращение городских объектов в яркую достопримечательность.

ЭКОЛОГИЧНОСТЬ

- Повышение привлекательности за счёт формирования устойчивой экологической безопасности, ресурсосбережения, а также благодаря снижению количества/объема выбросов и отходов.
- Сокращение выбросов CO_2 для создания благоприятной экосистемы города и объекта.
- Создание модели устойчивого развития города за счёт экологического равновесия природы и инфраструктуры.

Международная светотехническая корпорация

БООС ЛАЙТИНГ ГРУПП

BL SMART CITY VIEW

СветоСервиС ТелеМеханика

Платформа Умного города

Центр управления регионом

Внешний ситуационный центр

Граждане

Аналитика

Инвентариза-ция

ТО и ремонт

Метео-мониторинг

ВЕРХНИЙ УРОВЕНЬ

ПАК контроля, управления и мониторинга - ПАК КУМ (платформа-центр диспетчеризации)

СРЕДНИЙ УРОВЕНЬ

Виджет - объекты

Виджет - видеонаблюдение

Виджет - карты местности с отображением статуса устройств базового (нижнего) уровня

Облачное хранилище

Сервер

— СИГНАЛЫ УПРАВЛЕНИЯ И КОНТРОЛЯ

БАЗОВЫЙ (НИЖНИЙ) УРОВЕНЬ

Программируемые источники тока, устройства (модули управления RF)

ШУНО

МК БУ* PLC

*Мастер-контроллер базового уровня

NB-IoT

LoRa

RF

Радиоуправление

220 В

PLC

Video

БАЗОВЫЙ (НИЖНИЙ) УРОВЕНЬ

Программируемые источники тока, устройства (модули управления PLC)

220 В

PLC

БРИЗ

Архитектурное освещение

Светильники, интегрируемые в АСУ «БРИЗ»

Оптолюкс LED

GALAD Волна M LED

GALAD Галеон LED

GALAD Урбан LED

GALAD Альтаир LED


Schw

Покраска светильников по палитре RAL

Внимание!

! **Из-за особенностей цветопередачи цвета в печатном каталоге отличаются от оригиналов. Данная таблица представлена только в ознакомительных целях.**

! **Возможность покраски светильника указана в его описании на страницах этого каталога, а также на сайте galad.ru**

RAL 1000	RAL 1001	RAL 1002	RAL 1003	RAL 1004	RAL 1005	RAL 1006	RAL 1007	RAL 1011	RAL 1012	RAL 1013	RAL 1014
RAL 1015	RAL 1016	RAL 1017	RAL 1018	RAL 1019	RAL 1020	RAL 1021	RAL 1023	RAL 1024	RAL 1026	RAL 1027	RAL 1028
RAL 1032	RAL 1033	RAL 1034	RAL 1035	RAL 1036	RAL 1037	RAL 2000	RAL 2001	RAL 2002	RAL 2003	RAL 2004	RAL 2005
RAL 2007	RAL 2008	RAL 2009	RAL 2010	RAL 2011	RAL 2012	RAL 2013	RAL 3000	RAL 3001	RAL 3002	RAL 3003	RAL 3004
RAL 3005	RAL 3007	RAL 3009	RAL 3011	RAL 3012	RAL 3013	RAL 3014	RAL 3015	RAL 3016	RAL 3017	RAL 3018	RAL 3020
RAL 3022	RAL 3024	RAL 3026	RAL 3027	RAL 3028	RAL 3031	RAL 3032	RAL 3033	RAL 4001	RAL 4002	RAL 4003	RAL 4004
RAL 4005	RAL 4006	RAL 4007	RAL 4008	RAL 4009	RAL 4010	RAL 4011	RAL 4012	RAL 5000	RAL 5001	RAL 5002	RAL 5003
RAL 5004	RAL 5005	RAL 5007	RAL 5008	RAL 5009	RAL 5010	RAL 5011	RAL 5012	RAL 5013	RAL 5014	RAL 5015	RAL 5017
RAL 5018	RAL 5019	RAL 5020	RAL 5021	RAL 5022	RAL 5023	RAL 5024	RAL 5025	RAL 5026	RAL 6000	RAL 6001	RAL 6002
RAL 6003	RAL 6004	RAL 6005	RAL 6006	RAL 6007	RAL 6008	RAL 6009	RAL 6010	RAL 6011	RAL 6012	RAL 6013	RAL 6014
RAL 6015	RAL 6016	RAL 6017	RAL 6018	RAL 6019	RAL 6020	RAL 6021	RAL 6022	RAL 6024	RAL 6025	RAL 6026	RAL 6027
RAL 6028	RAL 6029	RAL 6032	RAL 6033	RAL 6034	RAL 6035	RAL 6036	RAL 6037	RAL 6038	RAL 7000	RAL 7001	RAL 7002
RAL 7003	RAL 7004	RAL 7005	RAL 7006	RAL 7008	RAL 7009	RAL 7010	RAL 7011	RAL 7012	RAL 7013	RAL 7015	RAL 7016
RAL 7021	RAL 7022	RAL 7023	RAL 7024	RAL 7026	RAL 7030	RAL 7031	RAL 7032	RAL 7033	RAL 7034	RAL 7035	RAL 7036
RAL 7037	RAL 7038	RAL 7039	RAL 7040	RAL 7042	RAL 7043	RAL 7044	RAL 7045	RAL 7046	RAL 7047	RAL 7048	RAL 8000
RAL 8001	RAL 8002	RAL 8003	RAL 8004	RAL 8007	RAL 8008	RAL 8011	RAL 8012	RAL 8014	RAL 8015	RAL 8016	RAL 9001
RAL 9002	RAL 9003	RAL 9004	RAL 9005	RAL 9006	RAL 9007	RAL 9010	RAL 9011	RAL 9016	RAL 9017	RAL 9018	RAL 9022
RAL 9023											

Наружное освещение

Улицы, дороги и магистрали


GALAD

Оптолюкс

В РЕЕСТРЕ РОССИЙСКОЙ ПРОДУКЦИИ

IP66 **IK08** Степень защиты	**не более 3%** Коэффициент пульсации	**>0,95** Коэффициент мощности
4 000 K 2 700, 3 000, 5 000 K Цветовая температура	**≥70 Ra** ≥80 Ra Индекс цветопередачи	**У1** **(-40... +40 °C)** УХЛ1 (-60... +40 °C) Климатическое исполнение
230 ±10% В Напряжение питания	**до 150 лм/Вт** Световая отдача	**4 кВ (L-N)** **6 кВ (L-N-Pe)** 10 кВ (L-N-Pe) Защита от микросекундных импульсов

Соответствует ТР ТС

«Электромагнитная совместимость тех. средств» ТР ТС 020/2011;
«О безопасности низковольтного оборудования» ТР ТС 004/2011;
«Об ограничении применения опасных веществ в изделиях электротехники и радиоэлектроники» ТР ЕАЭС 037/2016.

Особенности

- Литой под давлением алюминиевый корпус с порошковым покрытием.
- Не подвержен коррозии и обеспечивает отличную виброустойчивость и теплоотвод.
- Защитный рассеиватель из силикатного темперированного стекла.
- Широкий выбор оптики собственного производства.
- Регулируемый кронштейн в диапазоне ±20° (шаг регулировки 5°).
- Возможность установки на кронштейн с трубой диаметром 48/60/76 мм.
- Безынструментальный доступ к электрическому отсеку.
- Защита от КЗ, защита от перегрева.
- Размыкатель электрической цепи (светильник обесточивается при открытии крышки).
- Минимальный срок службы 12 лет.
- 5 лет гарантии.

Типы КСС

ШБ1А

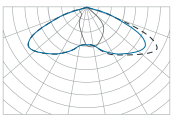

ШБ2А

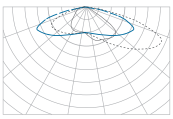

ШБ3А

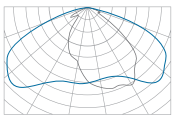

ШБ4А

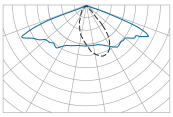

ШО1А

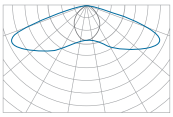

Д120 (без оптики)

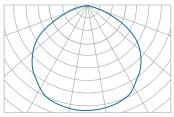

Мини G2

Мини

Макси

Таблица модификаций

	Оптика	Наименование	Код	Мощность, Вт	Световой поток, лм	Масса макс., кг
Оптолюкс Мини G2	ШБ1А / ШБ2А / ШБ3А / ШО1А	Оптолюкс Мини G2 LED-40-ШБ1А-IP66-У1(740/D/X/RAL9005/U50/TG/PRO/G2) (CT-1)	23997	40	5 840	6,5
		Оптолюкс Мини G2 LED-40-ШБ2А-IP66-У1(740/D/X/RAL9005/U50/TG/PRO/G2) (CT-1)	23998	40	5 560	
		Оптолюкс Мини G2 LED-40-ШБ3А-IP66-У1(740/D/X/RAL9005/U50/TG/PRO/G2) (CT-1)	23999	40	5 840	
		Оптолюкс Мини G2 LED-40-ШО1А-IP66-У1(740/D/X/RAL9005/U50/TG/PRO/G2) (CT-1)	24000	40	5 840	
		Оптолюкс Мини G2 LED-60-ШБ1А-IP66-У1(740/D/X/RAL9005/U50/TG/PRO/G2) (CT-1)	24001	60	8 760	
		Оптолюкс Мини G2 LED-60-ШБ2А-IP66-У1(740/D/X/RAL9005/U50/TG/PRO/G2) (CT-1)	24002	60	8 340	
		Оптолюкс Мини G2 LED-60-ШБ3А-IP66-У1(740/D/X/RAL9005/U50/TG/PRO/G2) (CT-1)	24003	60	8 760	
		Оптолюкс Мини G2 LED-60-ШО1А-IP66-У1(740/D/X/RAL9005/U50/TG/PRO/G2) (CT-1)	24004	60	8 760	
		Оптолюкс Мини G2 LED-80-ШБ1А-IP66-У1(740/D/X/RAL9005/U50/TG/PRO/G2) (CT-1)	24005	80	11 680	
		Оптолюкс Мини G2 LED-80-ШБ2А-IP66-У1(740/D/X/RAL9005/U50/TG/PRO/G2) (CT-1)	24006	80	11 120	
		Оптолюкс Мини G2 LED-80-ШБ3А-IP66-У1(740/D/X/RAL9005/U50/TG/PRO/G2) (CT-1)	24007	80	11 680	
		Оптолюкс Мини G2 LED-80-ШО1А-IP66-У1(740/D/X/RAL9005/U50/TG/PRO/G2) (CT-1)	24008	80	11 680	
		Оптолюкс Мини G2 LED-100-ШБ1А-IP66-У1(740/D/X/RAL9005/U50/TG/PRO/G2) (CT-1)	24009	100	14 600	
		Оптолюкс Мини G2 LED-100-ШБ2А-IP66-У1(740/D/X/RAL9005/U50/TG/PRO/G2) (CT-1)	24010	100	13 900	
		Оптолюкс Мини G2 LED-100-ШБ3А-IP66-У1(740/D/X/RAL9005/U50/TG/PRO/G2) (CT-1)	24011	100	14 600	
		Оптолюкс Мини G2 LED-100-ШО1А-IP66-У1(740/D/X/RAL9005/U50/TG/PRO/G2) (CT-1)	24012	100	14 600	
		Оптолюкс Мини G2 LED-120-ШБ1А-IP66-У1(740/D/X/RAL9005/U50/TG/PRO/G2) (CT-1)	24013	120	17 520	
		Оптолюкс Мини G2 LED-120-ШБ2А-IP66-У1(740/D/X/RAL9005/U50/TG/PRO/G2) (CT-1)	24014	120	16 680	
		Оптолюкс Мини G2 LED-120-ШО1А-IP66-У1(740/D/X/RAL9005/U50/TG/PRO/G2) (CT-1)	24015	120	17 520	
		Оптолюкс Мини G2 LED-120-ШБ3А-IP66-У1(740/D/X/RAL9005/U50/TG/PRO/G2) (CT-1)	24016	120	17 520	
Оптолюкс Мини	ШБ1А	Оптолюкс Мини LED-100-ШБ1А-IP66-У1 (740/D/X/RAL9005/U50/TG/PRO/G1) (CT-1)	21424	100	15 000	
		Оптолюкс Мини LED-120-ШБ1А-IP66-У1 (740/D/X/RAL9005/U50/TG/PRO/G1) (CT-1)	21425	120	18 000	
		Оптолюкс Мини LED-140-ШБ1А-IP66-У1 (740/D/X/RAL9005/U50/TG/PRO/G1) (CT-1)	21426	140	21 000	
		Оптолюкс Мини LED-150-ШБ1А-IP66-У1 (740/D/X/RAL9005/U50/TG/PRO/G1) (CT-1)	21427	150	22 500	
		Оптолюкс Мини LED-160-ШБ1А-IP66-У1 (740/D/X/RAL9005/U50/TG/PRO/G1) (CT-1)	21428	160	24 000	
		Оптолюкс Мини LED-180-ШБ1А-IP66-У1 (740/D/X/RAL9005/U50/TG/PRO/G1) (CT-1)	21429	180	27 000	
		Оптолюкс Мини LED-200-ШБ1А-IP66-У1 (740/D/X/RAL9005/U50/TG/PRO/G1) (CT-1)	21430	200	30 000	
		Оптолюкс Мини LED-220-ШБ1А-IP66-У1 (740/D/X/RAL9005/U50/TG/PRO/G1) (CT-1)	21431	220	33 000	
		Оптолюкс Мини LED-240-ШБ1А-IP66-У1 (740/D/X/RAL9005/U50/TG/PRO/G1) (CT-1)	21432	240	36 000	
	ШБ2А	Оптолюкс Мини LED-100-ШБ2А-IP66-У1 (740/D/X/RAL9005/U50/TG/PRO/G1) (CT-1)	21560	100	15 000	10
		Оптолюкс Мини LED-120-ШБ2А-IP66-У1 (740/D/X/RAL9005/U50/TG/PRO/G1) (CT-1)	21575	120	18 000	
		Оптолюкс Мини LED-140-ШБ2А-IP66-У1 (740/D/X/RAL9005/U50/TG/PRO/G1) (CT-1)	21678	140	21 000	
		Оптолюкс Мини LED-150-ШБ2А-IP66-У1 (740/D/X/RAL9005/U50/TG/PRO/G1) (CT-1)	21663	150	22 500	
		Оптолюкс Мини LED-160-ШБ2А-IP66-У1 (740/D/X/RAL9005/U50/TG/PRO/G1) (CT-1)	21648	160	24 000	
		Оптолюкс Мини LED-180-ШБ2А-IP66-У1 (740/D/X/RAL9005/U50/TG/PRO/G1) (CT-1)	21633	180	27 000	
		Оптолюкс Мини LED-200-ШБ2А-IP66-У1 (740/D/X/RAL9005/U50/TG/PRO/G1) (CT-1)	21618	200	30 000	
		Оптолюкс Мини LED-220-ШБ2А-IP66-У1 (740/D/X/RAL9005/U50/TG/PRO/G1) (CT-1)	21603	220	33 000	
		Оптолюкс Мини LED-240-ШБ2А-IP66-У1 (740/D/X/RAL9005/U50/TG/PRO/G1) (CT-1)	21588	240	36 000	
	ШБ3А	Оптолюкс Мини LED-100-ШБ3А-IP66-У1 (740/D/X/RAL9005/U50/TG/PRO/G1) (CT-1)	21563	100	15 000	10
		Оптолюкс Мини LED-120-ШБ3А-IP66-У1 (740/D/X/RAL9005/U50/TG/PRO/G1) (CT-1)	21689	120	18 000	
		Оптолюкс Мини LED-140-ШБ3А-IP66-У1 (740/D/X/RAL9005/U50/TG/PRO/G1) (CT-1)	21674	140	21 000	
		Оптолюкс Мини LED-150-ШБ3А-IP66-У1 (740/D/X/RAL9005/U50/TG/PRO/G1) (CT-1)	21659	150	22 500	
		Оптолюкс Мини LED-160-ШБ3А-IP66-У1 (740/D/X/RAL9005/U50/TG/PRO/G1) (CT-1)	21644	160	24 000	
		Оптолюкс Мини LED-180-ШБ3А-IP66-У1 (740/D/X/RAL9005/U50/TG/PRO/G1) (CT-1)	21629	180	27 000	
		Оптолюкс Мини LED-200-ШБ3А-IP66-У1 (740/D/X/RAL9005/U50/TG/PRO/G1) (CT-1)	21614	200	30 000	
		Оптолюкс Мини LED-220-ШБ3А-IP66-У1 (740/D/X/RAL9005/U50/TG/PRO/G1) (CT-1)	21599	220	33 000	
		Оптолюкс Мини LED-240-ШБ3А-IP66-У1 (740/D/X/RAL9005/U50/TG/PRO/G1) (CT-1)	21584	240	36 000	
	ШО1А	Оптолюкс Мини LED-100-ШО1А-IP66-У1 (740/D/X/RAL9005/U50/TG/PRO/G1) (CT-1)	21568	100	15 000	10
		Оптолюкс Мини LED-120-ШО1А-IP66-У1 (740/D/X/RAL9005/U50/TG/PRO/G1) (CT-1)	21685	120	18 000	
		Оптолюкс Мини LED-140-ШО1А-IP66-У1 (740/D/X/RAL9005/U50/TG/PRO/G1) (CT-1)	21670	140	21 000	
		Оптолюкс Мини LED-150-ШО1А-IP66-У1 (740/D/X/RAL9005/U50/TG/PRO/G1) (CT-1)	21655	150	22 500	
		Оптолюкс Мини LED-160-ШО1А-IP66-У1 (740/D/X/RAL9005/U50/TG/PRO/G1) (CT-1)	21640	160	24 000	
		Оптолюкс Мини LED-180-ШО1А-IP66-У1 (740/D/X/RAL9005/U50/TG/PRO/G1) (CT-1)	21625	180	27 000	
		Оптолюкс Мини LED-200-ШО1А-IP66-У1 (740/D/X/RAL9005/U50/TG/PRO/G1) (CT-1)	21610	200	30 000	
		Оптолюкс Мини LED-220-ШО1А-IP66-У1 (740/D/X/RAL9005/U50/TG/PRO/G1) (CT-1)	21595	220	33 000	
		Оптолюкс Мини LED-240-ШО1А-IP66-У1 (740/D/X/RAL9005/U50/TG/PRO/G1) (CT-1)	21581	240	36 000	
Оптолюкс Макси	ШО1А	Оптолюкс Макси LED-260-ШБ1А-IP66-У1(740/D/X/RAL9005/U50/TG/PRO/G1) (CT-1)	21874	260	39 000	15
		Оптолюкс Макси LED-260-ШБ2А-IP66-У1(740/D/X/RAL9005/U50/TG/PRO/G1) (CT-1)	21875	260	37 700	
		Оптолюкс Макси LED-280-ШБ1А-IP66-У1(740/D/X/RAL9005/U50/TG/PRO/G1) (CT-1)	23152	280	42 000	
		Оптолюкс Макси LED-280-ШБ2А-IP66-У1(740/D/X/RAL9005/U50/TG/PRO/G1) (CT-1)	23151	280	40 600	
		Оптолюкс Макси LED-300-ШБ1А-IP66-У1(740/D/X/RAL9005/U50/TG/PRO/G1) (CT-1)	21876	300	45 000	
		Оптолюкс Макси LED-300-ШБ2А-IP66-У1(740/D/X/RAL9005/U50/TG/PRO/G1) (CT-1)	21877	300	43 500	

Расшифровка номенклатуры и возможные модификации

	1		2		3		4		5		6		7		8		9		10		11		12		13		14
Оптолюкс	Мини	LED-	50	-	ШБ1А	-	IP66	-	У1	(	740	/	D	/	X	/	RAL9005	/	U50	/	TG	/	PRO	/	G1	)	(CT-1)

1	Тип корпуса:	Мини; Мини G2; Макси.
2	Мощность:	50 Вт.
3	Тип оптики:	ШБ1А, ШБ2А, ШБ3А, ШБ4А – Широкая боковая; ШО1А – Широкая осевая; Д120 – Косинусная (Диффузная).
4	Степень защиты:	IP66.
5	Климатическое исполн.:	У1; УХЛ1 (исполнение COLD STARTUP, рабочий температурный диапазон от -60 до +40°C)или иное исполнение – по запросу.
6	Индекс цветопередачи:	7 – CRI≥70 Ra; 8 – CRI≥80 Ra; 9 – CRI≥90 Ra.
	Цветовая температура :	27 – 2 700 К; 30 – 3 000 К; 40 – 4 000 К; 50 – 5 000 К.
7	Тип источника питания:	D – электронный; D+ICLZ – Электронный ИП и ограничитель пусковых токов.
8	Варианты управления:	X – Отсутствует; PLCB (БРИЗ); PLCQ (КУЛОН); PLCR (Рассвет); NEMA; 0–10V+PLC(X); 0–10V+NEMA; D4I+Zhaga; Miniphotocell; Ampdimm; AstroDimming.
9	Цвет корпуса:	RAL9005.
10	Способ установки:	U50 – Консоль, диаметр 50 мм; U60 – Консоль, диаметр 60 мм; U76 – Консоль, диаметр 76 мм.
11	Тип защитного стекла:	TG – Силикатное закалённое; X – Отсутствует.
12	Эффективность:	PRO – Высокая эффективность лм/Вт; ST – Стандартная эффективность лм/Вт; MAX – Увеличенная эффективность лм/Вт.
13	Номер поколения:	G1 – Первое поколение; G2 – Второе поколение.
14	Проектные аббревиатуры:	CT-1 – Сертификат происхождения.

Волна М

В РЕЕСТРЕ РОССИЙСКОЙ ПРОДУКЦИИ

IP66 **IK08** Степень защиты	**не более 5%** Коэффициент пульсации	**>0,95** Коэффициент мощности
4 000 K 2 700, 3 000, 5 000 K Цветовая температура	**≥70 Ra** ≥80 Ra Индекс цветопередачи	**У1** **(-40... +40 °C)** УХЛ1 (-60... +40 °C) Климатическое исполнение
230 ±10% В Напряжение питания	**до 150 лм/Вт** Световая отдача	**4 кВ (L-N)** **6 кВ (L-N-Pe)** 10 кВ (L-N-Pe) Защита от микросекундных импульсов

Соответствует ТР ТС

«Электромагнитная совместимость тех. средств» ТР ТС 020/2011;
«О безопасности низковольтного оборудования» ТР ТС 004/2011;
«Об ограничении применения опасных веществ в изделиях электротехники и радиоэлектроники» ТР ЕАЭС 037/2016.

Особенности

- Литой под давлением лёгкий алюминиевый корпус с порошковым покрытием.
- Не подвержен коррозии и обеспечивает отличную виброустойчивость и теплоотвод.
- Стандартизированная оптика собственного производства, разработанная специально для российских дорог.
- Регулируемый кронштейн в диапазоне ±20° (шаг регулировки 5°).
- Ударопрочное силикатное закалённое стекло, абразивостойкое.
- Защита от КЗ, защита от перегрева.
- По СП 20.13330.2016. светильник соответствует 8 категории по снеговой нагрузке, 7 категории по ветровой нагрузке.
- Возможность установки на кронштейн с трубой диаметром 48/60/76 мм
- Минимальный срок службы 12 лет.
- 5 лет гарантии.

Типы КСС

ШБ1А

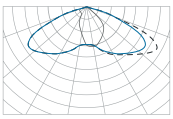

ШБ2А

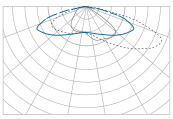

ШБ3А

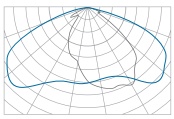

ШБ4А

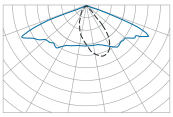

ШО1А

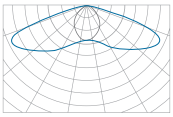

Д120

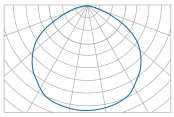

Таблица модификаций

Наименование		Код	Мощность, Вт	Световой поток, лм	Масса макс., кг
Волна М	GALAD Волна М LED-40-ШБ2А-IP66-У1(740/D/X/RAL7040/U50/TG/PRO/G2)(СТ-1)	21794	40	5 600	7,5
	GALAD Волна М LED-40-ШО1А-IP66-У1(740/D/X/RAL7040/U50/TG/PRO/G2)(СТ-1)	21802	40	6 000	
	GALAD Волна М LED-40-Д120-IP66-У1(740/D/X/RAL7040/U50/TG/PRO/G2)(СТ-1)	21790	40	6 400	
	GALAD Волна М LED-60-ШБ2А-IP66-У1(740/D/X/RAL7040/U50/TG/PRO/G2)(СТ-1)	21554	60	8 700	7,5
	GALAD Волна М LED-60-ШБ3А-IP66-У1(740/D/X/RAL7040/U50/TG/PRO/G2)(СТ-1)	21814	60	9 000	
	GALAD Волна М LED-60-ШО1А-IP66-У1(740/D/X/RAL7040/U50/TG/PRO/G2)(СТ-1)	21818	60	9 000	
	GALAD Волна М LED-60-Д120-IP66-У1(740/D/X/RAL7040/U50/TG/PRO/G2)(СТ-1)	21806	60	9 600	
	GALAD Волна М LED-80-ШБ3А-IP66-У1(740/D/X/RAL7040/U50/TG/PRO/G2)(СТ-1)	21830	80	12 000	7,5
	GALAD Волна М LED-80-ШО1А-IP66-У1(740/D/X/RAL7040/U50/TG/PRO/G2)(СТ-1)	21834	80	12 000	
	GALAD Волна М LED-80-Д120-IP66-У1(740/D/X/RAL7040/U50/TG/PRO/G2)(СТ-1)	21822	80	12 800	
	GALAD Волна М LED-100-ШБ2А-IP66-У1(740/D/X/RAL7040/U50/TG/PRO/G2)(СТ-1)	21729	100	14 000	7,5
	GALAD Волна М LED-100-ШО1А-IP66-У1(740/D/X/RAL7040U50/TG/PRO/G2)(СТ-1)	21737	100	15 000	
	GALAD Волна М LED-100-Д120-IP66-У1(740/D/X/RAL7040/U50/TG/PRO/G2)(СТ-1)	21725	100	16 000	
	GALAD Волна М LED-120-ШБ2А-IP66-У1(740/D/X/RAL7040/U50/TG/PRO/G2)(СТ-1)	21745	120	16 800	7,5
	GALAD Волна М LED-120-ШБ3А-IP66-У1(740/D/X/RAL7040/U50/TG/PRO/G2)(СТ-1)	21749	120	18 000	
	GALAD Волна М LED-120-Д120-IP66-У1(740/D/X/RAL7040/U50/TG/PRO/G2)(СТ-1)	21740	120	19 200	
	GALAD Волна М LED-140-ШБ2А-IP66-У1(740/D/X/RAL7040/U50/TG/PRO/G2)(СТ-1)	21398	140	19 600	7,5
	GALAD Волна М LED-140-ШБ3А-IP66-У1(740/D/X/RAL7040/U50/TG/PRO/G2)(СТ-1)	21776	140	21 000	
	GALAD Волна М LED-140-ШО1А-IP66-У1(740/D/X/RAL7040/U50/TG/PRO/G2)(СТ-1)	21784	140	21 000	
	GALAD Волна М LED-140-Д120-IP66-У1(740/D/X/RAL7040/U50/TG/PRO/G2)(СТ-1)	21761	140	22 400	
	GALAD Волна М LED-140-ШБ1А-IP66-У1(740/D/X/RAL7040/U50/TG/MAX/G2)(СТ-1)	21287	140	21 700	
	GALAD Волна М LED-140-ШБ2А-IP66-У1(740/D/X/RAL7040/U50/TG/MAX/G2)(СТ-1)	21768	140	20 300	
	GALAD Волна М LED-140-ШБ3А-IP66-У1(740/D/X/RAL7040/U50/TG/MAX/G2)(СТ-1)	21775	140	21 700	
	GALAD Волна М LED-140-ШО1А-IP66-У1(740/D/X/RAL7040/U50/TG/MAX/G2)(СТ-1)	21783	140	21 700	
	GALAD Волна М LED-140-Д120-IP66-У1(740/D/X/RAL7040/U50/TG/MAX/G2)(СТ-1)	21760	140	22 820	
	GALAD Волна М LED-150-ШБ2А-IP66-У1(740/D/X/RAL7040/U50/TG/PRO/G2)(СТ-1)	22736	150	21 000	7,5

* У1 – Согласно ГОСТ 15150-69 (п. 2.8) нижнее рабочее значение температуры воздуха установлено -40°С.

Расшифровка номенклатуры и возможные модификации

1 2 3 4 5 6 7 8 9 10 11 12 13 14

GALAD Волна М LED-40-ШБ1А-IP66-У1(740/D/X/RAL7040/U50/TG/PRO/G2)(СТ-1)

1	Тип корпуса:	М – Мини.
2	Мощность:	40 Вт.
3	Тип оптики:	ШБ1А, ШБ2А, ШБ3А, ШБ4А – Широкая боковая; ШО1А – Широкая осевая; Д120 – Косинусная (Диффузная).
4	Степень защиты:	IP66.
5	Климатическое исполн.:	У1; УХЛ1 – (исполнение COLD STARTUP, рабочий температурный диапазон от -60 до +40°С).
6	Индекс цветопередачи:	7 – CRI≥70 Ra; 8 – CRI≥80 Ra; 9 – CRI≥90 Ra.
	Цветовая температура :	27 – 2 700 К; 30 – 3 000 К; 40 – 4 000 К; 50 – 5 000 К.
7	Тип источника питания:	D – электронный; D+ICLZ – Электронный ИП и ограничитель пусковых токов.
8	Варианты управления:	X – Отсутствует; PLCB (БРИЗ); PLCQ (КУЛОН); PLCR (Рассвет); NEMA; 0–10V+PLC(X); 0–10V+NEMA; D4I+Zhaga; Miniphotocell; Ampdimm; AstroDimming.
9	Цвет корпуса:	RAL7040; 9005 (иной цвет RAL по запросу).
10	Способ установки:	U50 – Консоль, диаметр 50 мм; U60 – Консоль, диаметр 60 мм; U76 – Консоль, диаметр 76 мм.
11	Тип защитного стекла:	TG – Силикатное закалённое; X – Отсутствует.
12	Эффективность:	PRO – Высокая эффективность лм/Вт; ST – Стандартная эффективность лм/Вт; MAX – Увеличенная эффективность лм/Вт.
13	Номер поколения:	G1 – Первое поколение; G2 – Второе поколение.
14	Проектные аббревиатуры:	СТ-1 – Сертификат происхождения.

Урбан

В РЕЕСТРЕ РОССИЙСКОЙ ПРОДУКЦИИ

ПРОВЕРЕНО LUMEN

IP66 **IK08** Степень защиты	**I** Класс защиты от поражения эл. током	**>0,96** Коэффициент мощности
4 000 K **2 700, 3 000, 5 000 K** Цветовая температура	**≥70 Ra** **≥80 Ra** Индекс цветопередачи	**У1** **(-40... +40 °C)** **УХЛ1** **(-60... +40 °C)** Климатическое исполнение
менее 3% Коэффициент пульсации	**230 ±10% В** Напряжение питания	**4 кВ (L-N-Pe)** **10 кВ** Защита от микросекундных импульсов

Соответствует ТР ТС

«Электромагнитная совместимость тех. средств» ТР ТС 020/2011;
«О безопасности низковольтного оборудования» ТР ТС 004/2011.

Особенности

- Соответствует требованиям СТО АВТОДОР 2.34-2017 «Технические требования к светодиодным светильникам».
- Литой под давлением лёгкий коррозионно-стойкий алюминиевый корпус с порошковым покрытием.
- Все компоненты подключаются с помощью легкозажимных клемм. Автоматическое отключение от сети при открытии крышки.
- Групповая вторичная оптика из поликарбоната обеспечивает эффективность до 90%.
- Защита от КЗ, защита от перегрева, наличие самовосстанавливающейся защиты от подачи линейного напряжения 380 В.
- Защитное силикатное закалённое стекло.
- Светильник на 98% состоит из перерабатываемых материалов. Отсутствие герметиков и клеевых соединений.
- Встроенное автономное управление: в светильник может быть записана программа управления световым потоком.
- Цвет корпуса по умолчанию RAL7040.
- Минимальный срок службы 12 лет.
- 5 лет гарантии.

Типы КСС

ШБ (ORS2)

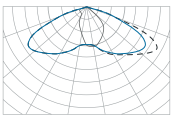

ШБ2 (ORW3)

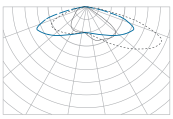

ШО (ORN2)

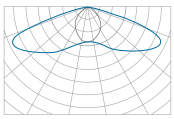

ШБ3 (ORNW2)

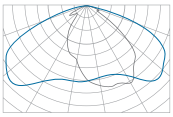

Безынструментальный доступ к эл. отсеку

Таблица модификаций

Наименование		Код	Мощность, Вт	Световой поток, лм	Масса макс., кг
Урбан S	GALAD Урбан S LED-40-ШБ/У50(6000/740/RAL7040/0/ORS2/GEN1)	18046	40	6 000	6,8*
	GALAD Урбан S LED-40-ШО/У50 (6000/740/RAL7040/0/ORN2/GEN1)	18047	40	6 000	
	GALAD Урбан S LED-60-ШБ/У50 (9000/740/RAL7040/0/ORS2/GEN1)	18048	60	9 000	
	GALAD Урбан S LED-60-ШО/У50 (9000/740/RAL7040/0/ORN2/GEN1)	18049	60	9 000	
	GALAD Урбан S LED-80-ШБ/У50 (12000/740/RAL7040/0/ORS2/GEN1)	18050	80	12 000	
	GALAD Урбан S LED-80-ШО/У50 (12000/740/RAL7040/0/ORN2/GEN1)	18051	80	12 000	
	GALAD Урбан S LED-40-ШБ/У50 (740/RAL7040/0/ORS3/GEN1) (CT-1)	18758	40	6 000	
	GALAD Урбан S LED-60-ШБ/У50 (740/RAL7040/0/ORS3/GEN1) (CT-1)	18759	60	9 000	
	GALAD Урбан S LED-80-ШБ/У50 (740/RAL7040/0/ORS3/GEN1) (CT-1)	18760	80	12 000	
Урбан M	GALAD Урбан M LED-100-ШО/У50 (15000/740/RAL7040/0/ORN2/GEN1)	18109	100	15 000	9,8*
	GALAD Урбан M LED-100-ШБ/У50 (15000/740/RAL7040/0/ORS2/GEN1)	18110	100	15 000	
	GALAD Урбан M LED-120-ШБ/У50 (18000/740/RAL7040/0/ORS2/GEN1)	18052	120	18 000	
	GALAD Урбан M LED-120-ШО/У50 (18000/740/RAL7040/0/ORN2/GEN1)	18053	120	18 000	
	GALAD Урбан M LED-140-ШБ/У50 (21000/740/RAL7040/0/ORS2/GEN1)	18054	140	21 000	
	GALAD Урбан M LED-140-ШО/У50 (21000/740/RAL7040/0/ORN2/GEN1)	18055	140	21 000	
	GALAD Урбан M LED-160-ШБ/У50 (24000/740/RAL7040/0/ORS2/GEN1)	18056	160	24 000	
	GALAD Урбан M LED-160-ШО/У50 (24000/740/RAL7040/0/ORN2/GEN1)	18057	160	24 000	
	GALAD Урбан M LED-100-ШБ/У50 (740/RAL7040/0/ORS3/GEN1) (CT-1)	18761	100	15 000	
	GALAD Урбан M LED-120-ШБ/У50 (740/RAL7040/0/ORS3/GEN1) (CT-1)	18762	120	18 000	
Урбан L	GALAD Урбан L LED-200-ШБ/У50 (30000/740/RAL7040/0/ORS2/GEN1)	18058	200	30 000	13*
	GALAD Урбан L LED-200-ШО/У50 (30000/740/RAL7040/0/ORN2/GEN1)	18059	200	30 000	
	GALAD Урбан L LED-250-ШБ/У50 (37500/740/RAL7040/0/ORS2/GEN1)	18060	250	37 500	
	GALAD Урбан L LED-250-ШО/У50 (37500/740/RAL7040/0/ORN2/GEN1)	18061	250	37 500	
	GALAD Урбан L LED-300-ШБ/У50 (45000/740/RAL7040/0/ORS2/GEN1)	18062	300	45 000	
	GALAD Урбан L LED-300-ШО/У50 (45000/740/RAL7040/0/ORN2/GEN1)	18063	300	45 000	
	GALAD Урбан L LED-200-ШБ/У50 (740/RAL7040/0/ORS3/GEN1) (CT-1)	18763	200	30 000	

* Масса светильника без узла крепления

Расшифровка номенклатуры и возможные модификации

1 2 3 4 5 6 7 8 9 10

GALAD Урбан S LED - 40 - ШБ / У50 (6000 / 740 / RAL7040 / 0 / ORS2 / GEN1)

1	Тип корпуса:	S – Малый; M – Средний; L – Большой.
2	Мощность:	40 Вт.
3	Тип оптики:	ШБ – Широкая боковая; ШО – Широкая осевая.
4	Тип крепления:	У – Универсальный; 50 / 60 / 76 – Диаметр, мм.
5	Световой поток:	6 000 лм.
6	Индекс цветопередачи:	7 – CRI≥70; 8 – CRI≥80.
	Цветовая температура:	27 – 2 700 K; 30 – 3 000 K; 40 – 4 000 K; 50 – 5 000 K.
7	Цвет корпуса:	RAL7040.
8	Варианты управления:	0 – Без управления; 1 – DALI; 2 – 0–10 В; 3 – Dynadimmer; 24 – PLC+ 1–10 В; 14 – PLC+ DALI; 25 – NEMA+ 1–10 В; 15 – NEMA+ DALI.
9	Наименование линзы:	ORS2 / ORW3 / ORNW2 – ШБ; ORN2 – ШО.
10	Номер поколения:	GEN1.
Доп.	Проектные аббревиатуры:	CT-1 – Сертификат происхождения.

Галеон

В РЕЕСТРЕ РОССИЙСКОЙ ПРОДУКЦИИ

IP66 **IK08** Степень защиты	**I** Класс защиты от поражения эл. током	**>0,96** Коэффициент мощности
4 000 K 2 700, 3 000, 5 000 K Цветовая температура	**≥70 Ra** ≥80 Ra Индекс цветопередачи	**У1** **(-40... +40 °C)** УХЛ1 (-60... +40 °C) Климатическое исполнение
менее 5% Коэффициент пульсации	**230 ±10% В** Напряжение питания	**4 кВ (L-N)** **6 кВ (L-N-Pe)** **10 кВ (L-N-Pe)** Защита от микросекундных импульсов

Соответствует ТР ТС

«Электромагнитная совместимость тех. средств» ТР ТС 020/2011;
«О безопасности низковольтного оборудования» ТР ТС 004/2011.

Особенности

- Корпус из коррозионно-стойкого алюминиевого сплава с порошковым покрытием. Изготовлен методом литья под давлением.
- Групповая вторичная оптика из поликарбоната обеспечивает эффективность до 90%.
- Защита от КЗ, защита от перегрева.
- Наличие самовосстанавливающейся защиты от подачи линейного напряжения 380 В.
- Защитное силикатное закалённое стекло.
- Замену источника питания можно осуществлять на объекте.
- Полностью перерабатываемые материалы.
- Без использования клея.
- Цвет корпуса по умолчанию RAL7040.
- Минимальный срок службы 12 лет.
- 5 лет гарантии.

Типы КСС

ШБ1А (ORS2)

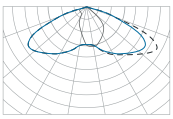

ШБ2А (ORW3)

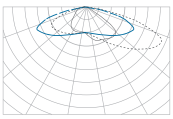

ШО1А (ORN2)

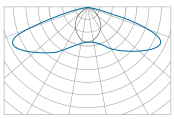

Д120

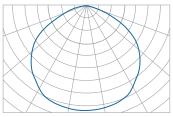

ШБ3А (ORNW2)

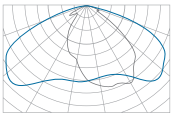

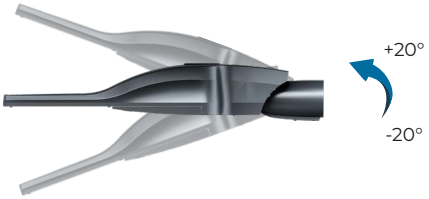

Лёгкий доступ к эл. отсеку

XS

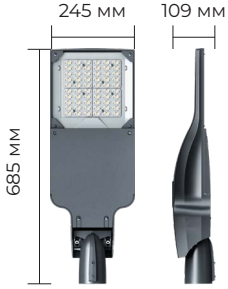

S

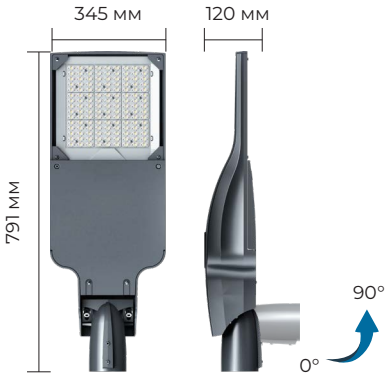

L

Таблица модификаций

Наименование		Код	Мощность, Вт	Световой поток, лм	Масса макс., кг
Галеон XS	GALAD Галеон XS LED-20-ШБ/У50 (3000/740/RAL7040/0/ORS2/GEN1)	18027	20	3 000	6
	GALAD Галеон XS LED-20-ШО/У50 (3000/740/RAL7040/0/ORN2/GEN1)	18028	20	3 000	
	GALAD Галеон XS LED-30-ШБ/У50 (4500/740/RAL7040/0/ORS2/GEN1)	18029	30	4 500	
	GALAD Галеон XS LED-30-ШО/У50 (4500/740/RAL7040/0/ORN2/GEN1)	18030	30	4 500	
Галеон S	GALAD Галеон S LED-40-ШБ/У50 (6000/740/RAL7040/0/ORS2/GEN1)	18031	40	6 000	7,5
	GALAD Галеон S LED-40-ШО/У50 (6000/740/RAL7040/0/ORN2/GEN1)	18032	40	6 000	
	GALAD Галеон S LED-60-ШБ/У50 (9200/740/RAL7040/0/ORS2/GEN1)	18033	60	9 200	
	GALAD Галеон S LED-60-ШО/У50 (9200/740/RAL7040/0/ORN2/GEN1)	18034	60	9 200	
	GALAD Галеон S LED-80-ШБ/У50 (12000/740/RAL7040/0/ORS2/GEN1)	18035	80	12 000	
	GALAD Галеон S LED-80-ШО/У50 (12000/740/RAL7040/0/ORN2/GEN1)	18036	80	12 000	
	GALAD Галеон S LED-40-ШБ/У50 (740/RAL7040/0/ORS3/GEN1) (CT-1)	18764	40	6 000	
	GALAD Галеон S LED-60-ШБ/У50 (740/RAL7040/0/ORS3/GEN1) (CT-1)	18765	60	9 000	
	GALAD Галеон S LED-80-ШБ/У50 (740/RAL7040/0/ORS3/GEN1) (CT-1)	18766	80	12 000	
Галеон L	GALAD Галеон L LED-100-ШБ/У50 (15000/740/RAL7040/0/ORS2/GEN1)	18037	100	15 000	12
	GALAD Галеон L LED-100-ШО/У50 (15000/740/RAL7040/0/ORN2/GEN1)	18038	100	15 000	
	GALAD Галеон L LED-120-ШБ/У50 (18000/740/RAL7040/0/ORS2/GEN1)	18039	120	18 000	
	GALAD Галеон L LED-120-ШО/У50 (18000/740/RAL7040/0/ORN2/GEN1)	18040	120	18 000	
	GALAD Галеон L LED-140-ШБ/У50 (21000/740/RAL7040/0/ORS2/GEN1)	18041	140	21 000	
	GALAD Галеон L LED-140-ШО/У50 (21000/740/RAL7040/0/ORN2/GEN1	18042	140	21 000	
	GALAD Галеон L LED-160-ШБ/У50 (24000/740/RAL7040/0/ORS2/GEN1)	18043	160	24 000	
	GALAD Галеон L LED-160-ШО/У50 (24000/740/RAL7040/0/ORN2/GEN1)	18044	160	24 000	
	GALAD Галеон L LED-100-ШБ/У50 (740/RAL7040/0/ORS3/GEN1) (CT-1)	18769	100	15 000	
	GALAD Галеон L LED-120-ШБ/У50 (740/RAL7040/0/ORS3/GEN1) (CT-1)	18770	120	18 000	

Расшифровка номенклатуры и возможные модификации

GALAD Галеон [S] LED -[40]-[ШБ]/[У50]([6000]/[740]/[RAL7040]/[0]/[ORS2]/[GEN1])

1	Тип корпуса:	XS – Микро; S – Малый; L – Большой.
2	Мощность:	40 Вт.
3	Тип оптики:	ШБ – Широкая боковая; ШО – Широкая осевая.
4	Тип крепления:	У – Универсальный; 50 / 60 – Диаметр, мм.
5	Световой поток:	6 000 лм.
6	Индекс цветопередачи:	7 – CRI≥70; 8 – CRI≥80.
	Цветовая температура:	27 – 2 700 K; 30 – 3 000 K; 40 – 4 000 K; 50 – 5 000 K.
7	Цвет корпуса:	RAL7040.
8	Варианты управления:	0 – Без управления; 1 – DALI; 2 – 0–10 В; 3 – Dynadimmer; 24 – PLC+1–10 В; 14 – PLC+DALI; 25 – NEMA+1–10 В; 15 – NEMA+DALI
9	Наименование линзы:	ORS2 / ORW3 / ORNW2 – ШБ; ORN2 – ШО; ORW – ШБ.
10	Номер поколения:	GEN1 – Первое поколение.
Доп.	Проектные аббревиатуры:	CT-1 – Сертификат происхождения.

Омега 2

В РЕЕСТРЕ РОССИЙСКОЙ ПРОДУКЦИИ

IP66 **IK08** Степень защиты	**I** Класс защиты от поражения эл. током	**>0,95** Коэффициент мощности
4 000 K 2 700, 3 000, 5 000 K Цветовая температура	**≥70 Ra** ≥80 Ra Индекс цветопередачи	**У1** **(-40... +40 °C)** УХЛ1 (-60... +40 °C) Климатическое исполнение
менее 3% Коэффициент пульсации	**230 ±10% В** Напряжение питания	**4 кВ (L-N)** **6 кВ (L-N-Pe)** 10 кВ (L-N-Pe) Защита от микросекундных импульсов

Соответствует ТР ТС

«Электромагнитная совместимость тех. средств» ТР ТС 020/2011;
«О безопасности низковольтного оборудования» ТР ТС 004/2011.

Особенности

- Корпус из коррозионно-стойкого алюминиевого сплава с порошковым покрытием. Изготовлен методом литья под давлением.
- Доступ в электрический отсек сверху и быстрый доступ к монтажной колодке при подключении, что обеспечивает удобство монтажа.
- Групповая вторичная оптика из поликарбоната обеспечивает эффективность до 90%.
- Защита от КЗ, защита от перегрева, самовосстанавливающаяся защита от подачи линейного напряжения 380 В.
- Защитное силикатное закалённое стекло.
- Корпус светильника собран без использования герметика и клея.
- Изделие разборное, материалы полностью перерабатываемые.
- Цвет корпуса по умолчанию RAL7040.
- Минимальный срок службы 12 лет.
- 5 лет гарантии.

Типы КСС

ШБ1А (ORS2)

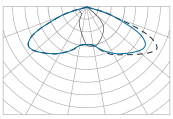

ШБ2А (ORW3)

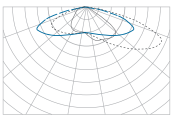

ШБ3А (ORNW2)

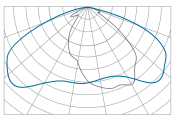

ШО1А (ORN2)

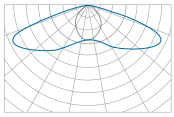

PCL

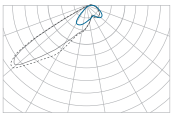

PCR

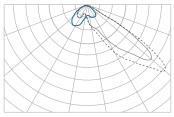

Д120

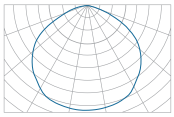

Таблица модификаций

Наименование		Код	Мощность, Вт	Световой поток, лм	Масса макс., кг
Омега 2	GALAD Омега LED-40-ШБ/У50 (5900/740/RAL7040/W/0/ORS2/GEN2)	17613	40	5 900	8,5
	GALAD Омега LED-40-ШО/У50 (5900/740/RAL7040/W/0/ORN2/GEN2)	17868	40	5 900	
	GALAD Омега LED-60-ШБ/У50 (9000/740/RAL7040/W/0/ORS2/GEN2)	17614	60	9 000	
	GALAD Омега LED-60-ШО/У50 (9000/740/RAL7040/W/0/ORN2/GEN2)	17869	60	9 000	
	GALAD Омега LED-80-ШБ/У50 (11800/740/RAL7040/W/0/ORS2/GEN2)	17615	80	11 800	
	GALAD Омега LED-80-ШО/У50 (11800/740/RAL7040/W/0/ORN2/GEN2)	17870	80	11 800	
	GALAD Омега LED-100-ШБ/У50 (15000/740/RAL7040/W/0/ORS2/GEN2)	17607	100	15 000	
	GALAD Омега LED-100-ШО/У50 (15000/740/RAL7040/W/0/ORN2/GEN2)	17865	100	15 000	
	GALAD Омега LED-120-ШБ/У50 (18000/740/RAL7040/W/0/ORS2/GEN2)	17611	120	18 000	
	GALAD Омега LED-120-ШО/У50 (18000/740/RAL7040/W/0/ORN2/GEN2)	17866	120	18 000	
	GALAD Омега LED-140-ШБ/У50 (21000/740/RAL7040/W/0/ORS2/GEN2)	17612	140	21 000	
	GALAD Омега LED-140-ШО/У50 (21000/740/RAL7040/W/0/ORN2/GEN2)	17867	140	21 000	
	GALAD Омега LED-40-ШБ/У50 (740/RAL7040/G/0/ORS2/GEN2) (CT-1)	18772	40	5 900	8,5
	GALAD Омега LED-60-ШБ/У50 (740/RAL7040/G/0/ORS2/GEN2) (CT-1)	18773	60	9 000	
	GALAD Омега LED-80-ШБ/У50 (740/RAL7040/G/0/ORS2/GEN2) (CT-1)	18774	80	11 800	
	GALAD Омега LED-40-PCL-IP66-У1(740/D/X/RAL7040/U50/TG/PRO/G2)	22740	40	5 600	8,5
	GALAD Омега LED-40-PCR-IP66-У1(740/D/X/RAL7040/U50/TG/PRO/G2)	22741	40	5 600	
	GALAD Омега LED-60-PCL-IP66-У1(740/D/X/RAL7040/U50/TG/PRO/G2)	22742	60	8 400	
	GALAD Омега LED-60-PCR-IP66-У1(740/D/X/RAL7040/U50/TG/PRO/G2)	22743	60	8 400	
	GALAD Омега LED-80-PCL-IP66-У1(740/D/X/RAL7040/U50/TG/PRO/G2)	22744	80	11 200	
	GALAD Омега LED-80-PCR-IP66-У1(740/D/X/RAL7040/U50/TG/PRO/G2)	22745	80	11 200	
	GALAD Омега LED-100-PCL-IP66-У1(740/D/X/RAL7040/U50/TG/PRO/G2)	22746	100	14 000	
	GALAD Омега LED-100-PCR-IP66-У1(740/D/X/RAL7040/U50/TG/PRO/G2)	22747	100	14 000	
	GALAD Омега LED-120-PCL-IP66-У1(740/D/X/RAL7040/U50/TG/PRO/G2)	22748	120	16 800	
	GALAD Омега LED-120-PCR-IP66-У1(740/D/X/RAL7040/U50/TG/PRO/G2)	22749	120	16 800	
	GALAD Омега LED-140-PCL-IP66-У1(740/D/X/RAL7040/U50/TG/PRO/G2)	22751	140	19 600	
	GALAD Омега LED-140-PCR-IP66-У1(740/D/X/RAL7040/U50/TG/PRO/G2)	22750	140	19 600	

* У1 – Согласно ГОСТ 15150-69 (п. 2.8) нижнее рабочее значение температуры воздуха установлено -40°С.

Расшифровка номенклатуры и возможные модификации

1 2 3 4 5 6 7 8 9 10
GALAD Омега LED -40-ШБ/У50(5900/740/RAL7040/W/0/ORS2/GEN2)

1 2 3 4 5 6 7 8 9 10 11 12
GALAD Омега LED-40-PCL-IP66-У1(740/D/X/RAL7040/U50/TG/PRO/G2)

1	Мощность:	40 Вт.
2	Тип оптики:	ШБ – Широкая боковая; ШО – Широкая осевая; PCL – Специальная для ПП (Пешеходных переходов): Левая; PCR – Специальная для ПП (Пешеходных переходов): Правая.
3	Тип крепления / Степень защиты:	У – Универсальный; 50 / 60 – Диаметр, мм. IP66.
4	Световой поток / Климатическое исполн.:	5 900 лм. У1; УХЛ1 – (исполнение COLD STARTUP, рабочий температурный диапазон от -60 до +40°С).
5	Индекс цветопередачи:	7 – CRI≥70; 8 – CRI≥80.
	Цветовая температура:	27 – 2 700 К; 30 – 3 000 К; 40 – 4 000 К; 50 – 5 000 К.
6	Цвет корпуса / Тип источника питания:	RAL7040; RAL7035; RAL9023; RAL9005; RAL2010; Interpon YW360F. D – электронный; D+ICLZ – Электронный ИП и ограничитель пусковых токов; D+10kV – Электронный ИП и УЗИП.
7	Цвет шелкографии стекла / Варианты управления:	W – RAL9003; G – RAL7040. X – Отсутствует; PLCB (БРИЗ); PLCQ (КУЛОН); PLCR (Рассвет); NEMA; 0–10V+PLC(X); 0–10V+NEMA; D4I+Zhaga; Miniphotocell; Ampdimm; AstroDimming.
8	Варианты управления / Цвет корпуса:	0 – Без управления; 1 – DALI; 2 – 0–10 В; 3 – Dynadimmer; 24 – PLC+1–10 В; 14 – PLC+DALI; 25 – NEMA+1–10 В; 15 – NEMA+DALI. RAL7040.
9	Наименование линзы / Способ установки:	ORS2 / ORNW2 – ШБ; ORN2 – ШО; PCR / PCL – Пешеходный переход. U50 – Консоль, диаметр 50 мм; U60 – Консоль, диаметр 60 мм.
10	Номер поколения / Тип защитного стекла:	GEN2 – Второе поколение. TG – Силикатное закалённое.
11	Эффективность:	PRO – Высокая эффективность лм/Вт; ST – Стандартная эффективность лм/Вт; MAX – Увеличенная эффективность лм/Вт.
12	Номер поколения:	G1 – Первое поколение; G2 – Второе поколение.
Доп.	Проектные аббревиатуры:	CT1 – Сертификат происхождения.

Триумф

В РЕЕСТРЕ РОССИЙСКОЙ ПРОДУКЦИИ

ПРОВЕРЕНО LUMEN

IP65 опт. отсек **IP67** блок пит. Степень защиты	**I** Класс защиты от поражения эл. током	**>0,95** Коэффициент мощности
4 000 K 2 700, 3 000, 5 000 K Цветовая температура	**≥70 Ra** ≥80 Ra Индекс цветопередачи	**У1** **(-45... +40 °C)** Климатическое исполнение
менее 5% Коэффициент пульсации	**230 ±10% В** Напряжение питания	**4 кВ (L-N)** **6 кВ (L-N-Pe)** 10 кВ (L-N-Pe) Защита от микросекундных импульсов

Соответствует ТР ТС

«Электромагнитная совместимость тех. средств» ТР ТС 020/2011;
«О безопасности низковольтного оборудования» ТР ТС 004/2011.

Особенности

- Корпус из штампованного алюминия с порошковым покрытием.
- Групповая вторичная оптика из поликарбоната обеспечивает эффективность до 90%.
- Защита от КЗ и ХХ, защита от перегрева.
- Защитный рассеиватель из ПММА.
- Цвет корпуса по умолчанию RAL9023.
- Минимальный срок службы 12 лет.
- 5 лет гарантии.

Типы КСС

ШБ (ORS2)

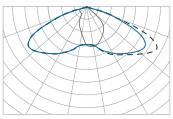

ШБ1 (ORNW2)

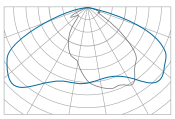

ШО (ORN2)

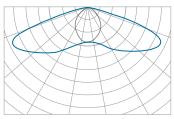

Д120

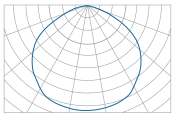

Безынструментальный доступ к эл. отсеку

40–100 Вт

120–160 Вт

Таблица модификаций

Наименование		Код	Мощность, Вт	Световой поток, лм	Масса макс., кг
Триумф 40–100 Вт	GALAD Триумф LED-40-ШБ/К50 (6000/740/RAL9023/0/ORS2/GEN1)	17325	40	6 000	3
	GALAD Триумф LED-40-ШО/К50 (6000/740/RAL9023/0/ORN2/GEN1)	17844	40	6 000	
	GALAD Триумф LED-60-ШБ/К50 (9000/740/RAL9023/0/ORS2/GEN1)	17330	60	9 000	
	GALAD Триумф LED-60-ШО/К50 (9000/740/RAL9023/0/ORN2/GEN1)	17845	60	9 000	
	GALAD Триумф LED-80-ШБ/К50 (12000/740/RAL9023/0/ORS2/GEN1)	17337	80	12 000	
	GALAD Триумф LED-80-ШО/К50 (12000/740/RAL9023/0/ORN2/GEN1)	17846	80	12 000	
	GALAD Триумф LED-100-ШБ/К50 (15000/740/RAL9023/0/ORS2/GEN1)	17306	100	15 000	
	GALAD Триумф LED-100-ШО/К50 (15000/740/RAL9023/0/ORN2/GEN1)	17847	100	15 000	
	GALAD Триумф LED-40-ШБ/К50 (740/RAL9023/0/ORS2/GEN1) (CT-1)	18736	40	6 000	
	GALAD Триумф LED-60-ШБ/К50 (740/RAL9023/0/ORS2/GEN1) (CT-1)	18737	60	9 000	
	GALAD Триумф LED-80-ШБ/К50 (740/RAL9023/0/ORS2/GEN1) (CT-1)	18738	80	12 000	
Триумф 120–160 Вт	GALAD Триумф LED-120-ШБ/К50 (18000/740/RAL9023/0/ORS2/GEN1)	17310	120	18 000	4
	GALAD Триумф LED-120-ШО/К50 (18000/740/RAL9023/0/ORN2/GEN1)	17848	120	18 000	
	GALAD Триумф LED-140-ШБ/К50 (21000/740/RAL9023/0/ORS2/GEN1)	17314	140	21 000	
	GALAD Триумф LED-140-ШО/К50 (21000/740/RAL9023/0/ORN2/GEN1)	17849	140	21 000	
	GALAD Триумф LED-160-ШБ/К50 (24000/740/RAL9023/0/ORS2/GEN1)	17850	160	24 000	
	GALAD Триумф LED-160-ШО/К50 (24000/740/RAL9023/0/ORN2/GEN1)	17851	160	24 000	
Аксессуар	Переходной поворотный кронштейн под трубу Ø 48	14862			

Расшифровка номенклатуры и возможные модификации

	1		2		3		4		5		6		7		8		9	
GALAD Триумф LED -	60	-	ШБ	/	К50	(	9000	/	740	/	RAL9023	/	0	/	ORS2	/	GEN1	)

1	Мощность:	60 Вт.
2	Тип оптики:	ШБ – Широкая боковая; ШО – Широкая осевая.
3	Тип крепления:	К – Консольный; 50 – Диаметр, мм.
4	Световой поток:	9 000 лм.
5	Индекс цветопередачи:	7 – CRI≥70; 8 – CRI≥80.
	Цветовая температура:	27 – 2 700 К; 30 – 3 000 К; 40 – 4 000 К; 50 – 5 000 К.
6	Цвет корпуса:	RAL9023.
7	Варианты управления:	0 – Без управления; 2 – 0–10 В; 3 – AstroDIM.
8	Наименование линзы:	ORS2 / ORNW2 – ШБ; ORN2 – ШО.
9	Номер поколения:	GEN1.
Доп.	Проектные аббревиатуры:	CT1 – Сертификат происхождения.
	Модификации:	SvG – Модификации для проекта «Светлый город».

Поворотный кронштейн

Поворотный кронштейн предназначен для регулирования угла наклона консольного светильника на 15°/30°/45°. Монтируется на вертикальные или Г – образные опоры с установочным размером под трубу диаметром 48 мм.

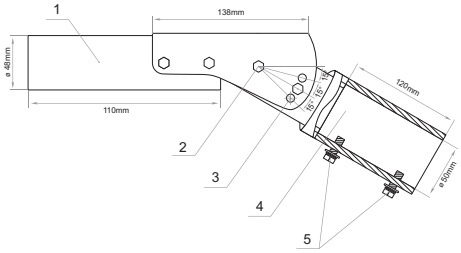

- Трубу кронштейна (**4**) установить на вертикальную или Г – образную опору Ø 48 мм и закрепить болтами (**5**);
- Ослабить болтовое соединение (**2**); при помощи болтового соединения (**3**) выставить нужный угол;
- Затянуть болтовое соединение (**2** и **3**);
- Закрепить светильник на трубу (**1**).

Победа

В РЕЕСТРЕ РОССИЙСКОЙ ПРОДУКЦИИ

IP65/23 Степень защиты	**I** Класс защиты от поражения эл. током	**>0,95** Коэффициент мощности
5 000 К Цветовая температура	**>70 Ra** **>80 Ra** Индекс цветопередачи	**УХЛ1 (-60... +40 °С)** Климатическое исполнение
до 130 лм/Вт Световая отдача	**230 ±10% В** Напряжение питания	**4 кВ (L-N-Pe)** Защита от микросекундных импульсов

Соответствует ТР ТС

«Электромагнитная совместимость тех. средств» ТР ТС 020/2011;
«О безопасности низковольтного оборудования» ТР ТС 004/2011.

Особенности

- Корпус из штампованной стали с порошковым покрытием.
- Групповая вторичная оптика, обеспечивающая эффективность до 90%.
- Материал оптической части – поликарбонат.
- Поддерживает функцию управления по напряжению за счет плавного диммирования.
- Защитный рассеиватель из ПММА.
- Цвет корпуса по умолчанию RAL9023.
- Минимальный срок службы 12 лет.
- 5 лет гарантии.

Типы КСС

ШБ3С

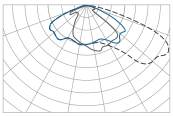

ШБ4К

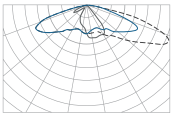

Д120

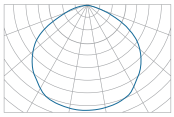

Безынструментальный доступ к эл. отсеку

XS (40–60 Вт)

S (80–100 Вт)

M (125 Вт)

(150 Вт)

Таблица модификаций

Наименование		Код	Мощность, Вт	Световой поток, лм	Масса макс., кг
Победа XS	GALAD Победа XS LED-40-Д120-IP65-УХЛ1 (750/E/X/RAL9023/C50/PMMA/ST/G1)	22723	40	5 200	3,5
	GALAD Победа XS LED-40-ШБ4К-IP65-УХЛ1 (750/E/X/RAL9023/C50/PMMA/ST/G1)	22724	40	5 200	
	GALAD Победа XS LED-60-Д120-IP65-УХЛ1 (750/E/X/RAL9023/C50/PMMA/ST/G1)	22725	60	7 800	
	GALAD Победа XS LED-60-ШБ3С-IP65-УХЛ1 (750/E/X/RAL9023/C50/PMMA/ST/G1)	22726	60	7 800	
Победа S	GALAD Победа S LED-80-Д120-IP65-УХЛ1 (750/E/X/RAL9023/C50/PMMA/ST/G1)	22727	80	10 400	4
	GALAD Победа S LED-80-ШБ3С-IP65-УХЛ1 (750/E/X/RAL9023/C50/PMMA/ST/G1)	22728	80	10 400	
	GALAD Победа S LED-100-Д120-IP65-УХЛ1 (750/E/X/RAL9023/C50/PMMA/ST/G1)	22729	100	13 000	
	GALAD Победа S LED-100-ШБ3С-IP65-УХЛ1 (750/E/X/RAL9023/C50/PMMA/ST/G1)	22730	100	13 000	
Победа M	GALAD Победа M LED-125-Д120-IP65-УХЛ1 (750/E/X/RAL9023/C50/PMMA/ST/G1)	22731	125	16 250	5
	GALAD Победа M LED-125-ШБ3С-IP65-УХЛ1 (750/E/X/RAL9023/C50/PMMA/ST/G1)	22732	125	16 250	
Победа	GALAD Победа LED-150-Д120-IP65-УХЛ1 (750/E/X/RAL9023/C50/PMMA/ST/G1)	22733	150	19 500	7,5
	GALAD Победа LED-150-ШБ4К-IP65-УХЛ1 (750/E/X/RAL9023/C50/PMMA/ST/G1)	22734	150	17 260	
Аксессуар	Переходной поворотный кронштейн под трубу Ø 48	14862			

Расшифровка номенклатуры и возможные модификации

1 2 3 4 5 6 7 8 9 10 11 12 13

GALAD Победа XS LED-40-Д120-IP65-УХЛ1 (750/E/X/RAL9023/C50/PMMA/ST/G1)

1	Тип корпуса:	XS – Микро; S – Малый; M – Средний.
2	Мощность:	40 Вт.
3	Тип оптики:	ШБ3С, ШБ4К – Широкая боковая; Д120 – Косинусная (Диффузная).
4	Степень защиты:	IP65.
5	Климатическое исполн.:	УХЛ1.
6	Индекс цветопередачи:	7 – CRI≥70 Ra; 8 – CRI≥80 Ra.
	Цветовая температура ±10%:	50 – 5 000 K.
7	Тип источника питания:	E – Электромагнитный.
8	Варианты управления:	X – Отсутствует; Ampdimm – Амплитудное управление напряжением.
9	Цвет корпуса:	RAL9023.
10	Способ установки:	C50 – Консоль, диаметр 50 мм; U60 – Консоль, диаметр 60 мм; T60 – Торшер, диаметр 60 мм.
11	Тип защитного стекла:	PMMA – Полиметилметакрилат.
12	Эффективность:	ST – Стандартная эффективность лм/Вт.
13	Номер поколения:	G1 – Первое поколение.

Поворотный кронштейн

Поворотный кронштейн предназначен для регулирования угла наклона консольного светильника на 15°/30°/45°. Монтируется на вертикальные или Г – образные опоры с установочным размером под трубу диаметром 48 мм.

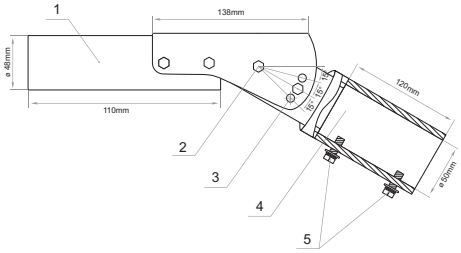

- Трубу кронштейна (**4**) установить на вертикальную или Г – образную опору Ø 48 мм и закрепить болтами (**5**);
- Ослабить болтовое соединение (**2**); при помощи болтового соединения (**3**) выставить нужный угол;
- Затянуть болтовое соединение (**2** и **3**);
- Закрепить светильник на трубу (**1**).

Виктория

В РЕЕСТРЕ РОССИЙСКОЙ ПРОДУКЦИИ

IP65/23 Степень защиты	**I** Класс защиты от поражения эл. током	**>0,95** Коэффициент мощности
4 000 K 2 700, 3 000, 5 000 K Цветовая температура	**>70 Ra** Индекс цветопередачи	**УХЛ1 (-60... +40 °C)** Климатическое исполнение
230 ±10% В Напряжение питания	**Соответствует ТР ТС** «Электромагнитная совместимость тех. средств» ТР ТС 020/2011; «О безопасности низковольтного оборудования» ТР ТС 004/2011.	

Особенности

- Корпус из штампованной стали с покрытием порошковой краской.
- Современная групповая вторичная оптика из поликарбоната обеспечивает эффективность до 90%.
- Источник питания ИПСЭМ собственной разработки.
- Поддерживает функцию управления по напряжению за счет плавного диммирования.
- Защитный рассеиватель из ПММА.
- Цвет корпуса по умолчанию RAL9023.
- Минимальный срок службы 12 лет.
- 5 лет гарантии.

Типы КСС

К

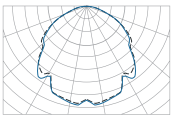

ШБ1

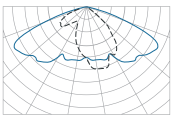

ШБ2

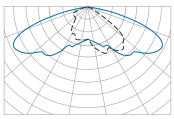

Безынструментальный доступ к эл. отсеку

40–110 Вт

130–165 Вт

Таблица модификаций

Наименование		Код	Мощность, Вт	Световой поток, лм	Масса макс., кг
Виктория 40–110 Вт	GALAD Виктория LED-40-К/К50 (5Y)	14008	40	5 050	5
	GALAD Виктория LED-40-ШБ1/К50 (5Y)	13421	40	5 000	
	GALAD Виктория LED-40-ШБ2/К50 (5Y)	14007	40	5 000	
	GALAD Виктория LED-65-К/К50 (5Y)	14002	65	7 000	
	GALAD Виктория LED-65-ШБ1/К50 (5Y)	14003	65	6 950	
	GALAD Виктория LED-65-ШБ2/К50 (5Y)	14004	65	6 950	
	GALAD Виктория LED-90-К/К50 (5Y)	12884	90	10 050	
	GALAD Виктория LED-90-ШБ1/К50 (5Y)	13821	90	10 000	
	GALAD Виктория LED-90-ШБ2/К50 (5Y)	14005	90	10 000	
	GALAD Виктория LED-110-К/К50 (5Y)	13995	110	11 200	
	GALAD Виктория LED-110-ШБ1/К50 (5Y)	13422	110	11 100	
	GALAD Виктория LED-110-ШБ2/К50 (5Y)	13996	110	11 100	
Виктория 130–165 Вт	GALAD Виктория LED-130-К/К50 (5Y)	13997	130	15 000	6
	GALAD Виктория LED-130-ШБ1/К50 (5Y)	13998	130	14 700	
	GALAD Виктория LED-130-ШБ2/К50 (5Y)	13999	130	14 700	
	GALAD Виктория LED-165-К/К50 (5Y)	14000	165	17 850	
	GALAD Виктория LED-165-ШБ1/К50 (5Y)	13423	165	17 550	
	GALAD Виктория LED-165-ШБ2/К50 (5Y)	14001	165	17 550	
Аксессуар	Переходной поворотный кронштейн под трубу Ø 48	14862			

Расшифровка номенклатуры и возможные модификации

1 2 3 4 5 6 7 8 9

GALAD Виктория LED-40-ШБ/К50(740/RAL9023/0/ORS/GEN1) (CT-1)

1	Мощность:	40 Вт.
2	Тип оптики:	К – Косинусная; ШБ / ШБ1 / ШБ2 – Широкая боковая.
3	Тип крепления:	К – Консольный; 50 – Диаметр, мм.
4	Индекс цветопередачи:	7 – CRI≥70.
	Цветовая температура:	40 – 4 000 К; 50 – 5 000 К.
5	Цвет корпуса:	RAL9023.
6	Варианты управления:	0 – Без управления.
7	Наименование линзы:	ORS – ШБ.
8	Номер поколения:	GEN1.
Доп.	Гарантия:	5Y – 5 лет.
	Проектные аббревиатуры:	CT-1 – Сертификат происхождения.

Поворотный кронштейн

Поворотный кронштейн предназначен для регулирования угла наклона консольного светильника на 15°/30°/45°. Монтируется на вертикальные или Г – образные опоры с установочным размером под трубу диаметром 48 мм.

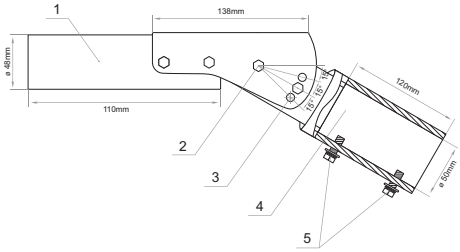

- Трубу кронштейна (**4**) установить на вертикальную или Г – образную опору Ø 48 мм и закрепить болтами (**5**);
- Ослабить болтовое соединение (**2**); при помощи болтового соединения (**3**) выставить нужный угол;
- Затянуть болтовое соединение (**2** и **3**);
- Закрепить светильник на трубу (**1**).

Кассиопея

IP65 Степень защиты	**I** Класс защиты от поражения эл. током	**>0,95** Коэффициент мощности
4 000 K 2 700, 3 000, 5 000 K Цветовая температура	**>70 Ra** >80 Ra Индекс цветопередачи	**У1** **(-40... +40 °C)** Климатическое исполнение
менее 1% Коэффициент пульсации	**230 ±10% В** Напряжение питания	**6 кВ (L-N-Pe)** **10 кВ (L-N-Pe)** Защита от микросекундных импульсов

В РЕЕСТРЕ РОССИЙСКОЙ ПРОДУКЦИИ

Соответствует ТР ТС

«Электромагнитная совместимость тех. средств» ТР ТС 020/2011;
«О безопасности низковольтного оборудования» ТР ТС 004/2011.

Особенности

- Корпус из коррозионно-стойкого алюминиевого сплава с порошковым покрытием.
- Изготовлен методом литья под давлением.
- Современная групповая вторичная оптика.
- Материал оптической части – поликарбонат.
- Защита от КЗ и ХХ, защита от перегрева.
- Защитное силикатное закалённое стекло.
- Цвет корпуса по умолчанию RAL7040.
- Минимальный срок службы 12 лет.
- 5 лет гарантии.

Типы КСС

ШО

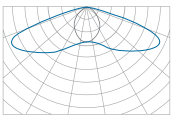

ШБ

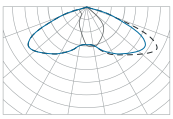

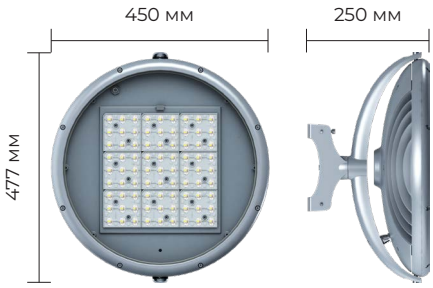

На трос

Таблица модификаций

Наименование		Код	Мощность, Вт	Световой поток, лм	Масса макс., кг
Кассиопея	GALAD Кассиопея LED-40-ШО/С1 (6000/740/RAL7040/D/0/ORN2/GEN2)	18020	40	6 000	12
	GALAD Кассиопея LED-60-ШО/С1 (9000/740/RAL7040/D/0/ORN2/GEN2)	18021	60	9 000	
	GALAD Кассиопея LED-80-ШО/С1 (12000/740/RAL7040/D/0/ORN2/GEN2)	18022	80	12 000	
	GALAD Кассиопея LED-100-ШО/С1 (15000/740/RAL7040/D/0/ORN2/GEN2)	18023	100	15 000	
	GALAD Кассиопея LED-120-ШО/С1 (18000/740/RAL7040/D/0/ORN2/GEN2)	18024	120	18 000	
	GALAD Кассиопея LED-140-ШО/С1 (21000/740/RAL7040/D/0/ORN2/GEN2)	18025	140	21 000	
	GALAD Кассиопея LED-160-ШО/С1 (24000/740/RAL7040/D/0/ORN2/GEN2)	18026	160	24 000	

Расшифровка номенклатуры и возможные модификации

1 2 3 4 5 6 7 8 9 10

GALAD Кассиопея LED-40-ШО/С1(6000/740/RAL7040/D/0/ORN2/GEN2)

1	Мощность:	40 Вт.
2	Тип оптики:	ШБ – Широкая боковая; ШО – Широкая осевая.
3	Тип крепления:	С1 – Подвесной (на трос).
4	Световой поток:	6 000 лм.
5	Индекс цветопередачи:	7 – CRI≥70; 8 – CRI≥80.
	Цветовая температура:	27 – 2 700 К; 30 – 3 000 К; 40 – 4 000 К; 50 – 5 000 К (опционально).
6	Цвет корпуса:	RAL7040.
7	Источник питания:	D – Электронный источник питания.
8	Варианты управления:	0 – Без управления.
9	Наименование линзы:	ORS2 – ШБ; ORN2 – ШО.
10	Номер поколения:	GEN2.

Алькор

DALI
0–10

IP65 **IK08** Степень защиты	**I** Класс защиты от поражения эл. током	**>0,95** Коэффициент мощности
4 000 K **2 700, 5 000 K** Цветовая температура	**>70 Ra** **>80 Ra** Индекс цветопередачи	**У1** **(-40... +40 °C)** Климатическое исполнение
менее 3% Коэффициент пульсации	**230 ±10% В** Напряжение питания	**6 кВ (L-N-Pe)** **10 кВ (L-N-Pe)** Защита от микросекундных импульсов

Соответствует ТР ТС

«Электромагнитная совместимость тех. средств» ТР ТС 020/2011;
«О безопасности низковольтного оборудования» ТР ТС 004/2011.

Особенности

- Корпус изготовлен методом штамповки листа алюминия, с порошковым покрытием и пластиковым защитным рассеивателем из поликарбоната.
- Групповая вторичная оптика, обеспечивающая эффективность до 90%.
- Материал оптической части – поликарбонат.
- Защита от КЗ и ХХ, защита от перегрева.
- Цвет корпуса по умолчанию RAL7040.
- Минимальный срок службы 12 лет.
- 5 лет гарантии.

Типы КСС

ШОС (OP)

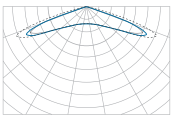

ШБ2 (ORW)

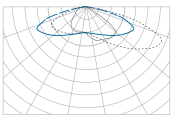

ШБ (ORS)

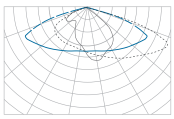

ШО (ORN)

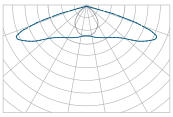

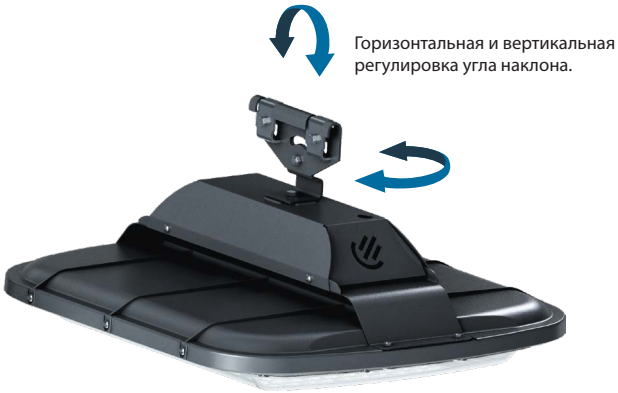

Таблица модификаций

Наименование		Код	Мощность, Вт	Световой поток, лм	Масса макс., кг
Алькор	GALAD Алькор LED-100-ШО/С1 (13600/740/RAL7040/0/ORN/GEN1)	18064	100	13 600	6,5
	GALAD Алькор LED-150-ШО/С1 (18800/740/RAL7040/0/ORN/GEN1)	18065	150	18 800	

Расшифровка номенклатуры и возможные модификации

1 2 3 4 5 6 7 8 9

GALAD Алькор LED-100-ШО/С1(13600/740/RAL7040/0/ORN/GEN1)

1	Мощность:	100 Вт.
2	Тип оптики:	ШБ – Широкая боковая; ШО – Широкая осевая; ШОС – Широкая круглосимметричная.
3	Тип крепления:	С1 – Подвесной.
4	Световой поток:	13 600 / 18 800 лм.
5	Индекс цветопередачи:	7 – CRI≥70; 8 – CRI≥80.
	Цветовая температура:	27 – 2 700 К; 40 – 4 000 К; 50 – 5 000 К.
6	Цвет корпуса:	RAL7040.
7	Варианты управления:	0 – Без управления; 1 – DALI; 2 – 0–10 В.
8	Наименование линзы:	ORS / ORW – ШБ; ORN – ШО; OP – ШОС.
9	Номер поколения:	GEN1.

Лидер

IP65 Степень защиты	**I** Класс защиты от поражения эл. током	**>0,95** Коэффициент мощности
5 000 K Цветовая температура	**>70 Ra** Индекс цветопередачи	**У1 (-40... +40 °C)** Климатическое исполнение
менее 1% Коэффициент пульсации	**230 ±10% В** Напряжение питания	

Соответствует ТР ТС

«Электромагнитная совместимость тех. средств» ТР ТС 020/2011;
«О безопасности низковольтного оборудования» ТР ТС 004/2011.

Особенности

- Корпус из стали с порошковым покрытием.
- Современная групповая вторичная оптика из поликарбоната обеспечивает эффективность до 90%.
- Светильник имеет универсальный узел крепления, который позволяет устанавливать его как на на торшерный тип опоры, так и на кронштейн 32–48 мм.
- Цвет корпуса по умолчанию RAL9005, RAL7040.
- Минимальный срок службы 12 лет.
- 5 лет гарантии.

Типы КСС

ШБ

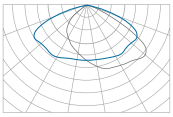

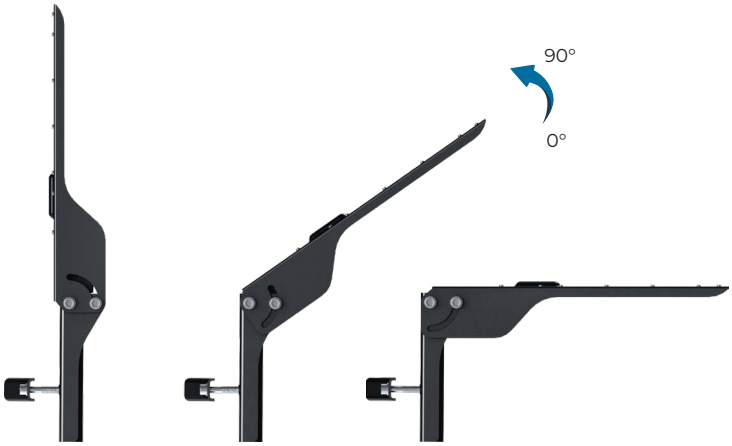

Таблица модификаций

Наименование		Гл. Код	Мощность, Вт	Световой поток, лм	Масса макс., кг
Лидер	Светильник уличный Лидер 40 Вт, цвет чёрный	17342	40	4 830	1
	Светильник уличный Лидер 40 Вт, цвет серый (RAL7040)	16763	40	4 600	1


GALAD

SOL-40

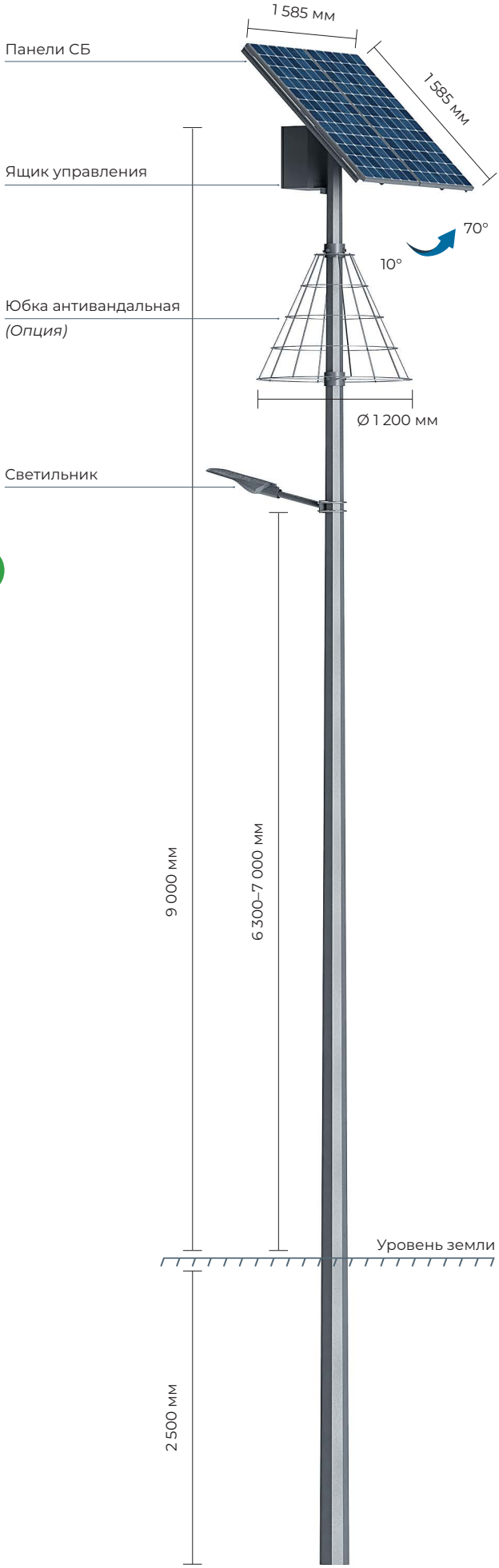

Особенности

- Работа светильника от преобразованной энергии солнца, накапливаемой в аккумуляторной батарее.
- Автоматическое включение и выключение.
- Освещение в отсутствие электроснабжения.
- Оптический порог срабатывания (включение) не менее 7 лк.
- Оптический порог срабатывания (выключение) не более 21 лк.
- Осветительная установка полностью автономна, не требует подключения к общим сетям.
- Время работы от полностью заряженного аккумулятора – 24–36 ч. Продолжительность автономной работы зависит от температуры окружающей среды.

III Класс защиты от поражения эл. током	**У1** **(-40... +40 °C)** Климатическое исполнение

Соответствует ТР ТС

«Электромагнитная совместимость тех. средств» ТР ТС 020/2011;
«О безопасности низковольтного оборудования» ТР ТС 004/2011.

Типы КСС

ШБ (ORS)

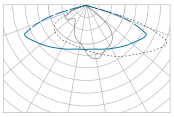

Таблица модификаций

Наименование		Код	Мощность, Вт	Световой поток, лм	Тип КСС
SOL-40	SOL-40-001	04482	40	4 400	Широкая боковая

! Для обеспечения полного заряда аккумуляторов необходимо соблюдение следующих условий:

1. Солнечные модули установки должны быть неповрежденными и чистыми. Допускается незначительное запыление модулей.
2. В течение светового дня солнечная инсоляция (солнечная энергия), воздействующая на модули, должна быть не менее 3,75 кВт·ч/м². При этом продолжительность светового дня должна быть не менее 8 часов.
3. Стабильная работа установки обеспечивается при температуре от -10 до +40 °С. Допускается эксплуатация установки при более низких температурах до -35 °С, при этом возможны отступления от технических характеристик установки. После прогрева воздуха до -10 °С стабильная работа установки восстанавливается.

Московское шоссе, г. Нижний Новгород

Курортный проспект, г. Сочи

Садовое кольцо, г. Москва

Наружное освещение

Микрорайоны и пешеходные зоны

Фермата® Т60

IP65 Степень защиты	**I/II** Класс защиты от поражения эл. током	**>0,95** Коэффициент мощности
4 000 K **3 000 K** **2 700 K** **5 000 K** Цветовая температура	**>70 Ra** Индекс цветопередачи	**У1** **(-45... +40 °C)** Климатическое исполнение
230 ±10% В Напряжение питания	**Соответствует ТР ТС** «Электромагнитная совместимость тех. средств» ТР ТС 020/2011; «О безопасности низковольтного оборудования» ТР ТС 004/2011.	

Особенности

- Корпус из коррозионно-стойкого алюминиевого сплава с порошковым покрытием.
- Используется универсальный световой модуль, являющийся основой для семейства продукции, включающего различные виды изделий – от боллардов до многоэлементных осветительных комплексов.
- Модификация Т60 для установки на классические опоры типа НФ, НФК (торшерное исполнение).
- Ремонтопригодность – возможна оперативная замена источника питания.
- Плафон из прозрачного или матового светостабилизированного поликарбоната.
- Дополнительные аксессуары в виде конуса (доступен для модификации 480 мм) и колпака (шляпы) Ø743 мм (для всех модификаций).
- За счёт светодиодного модуля в верхней части на матовом рассеивателе создаётся эффект мягкого градиента.
- Срок службы 12 лет.
- 5 лет гарантии.

Типы КСС

СПШ матовый рассеиватель

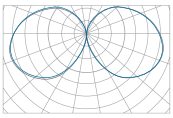

СПШ матовый рассеиватель со шляпой

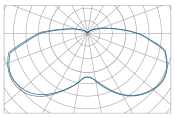

СПШ прозрачный рассеиватель

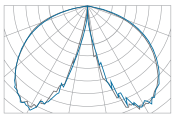

Возможные модификации Фермaты® Т60

Таблица модификаций

Наименование		Код	Мощность, Вт	Масса макс., кг
Фермата®Т60	GALAD Фермата LED-40-СПШ-IP65-У1(740/D/X/RAL9005МУАР/T60/PC.500/ABC/G1/X)	28312	40	7,6
	GALAD Фермата LED-50-СПШ-IP65-У1(740/D/X/RAL9005МУАР/T60/PC.500/ABC/G1/X)	28311	50	7,6
	GALAD Фермата LED-60-СПШ-IP65-У1(740/D/X/RAL9005МУАР/T60/PC.500/ABC/G1/X)	28309	60	7,6
	GALAD Фермата LED-40-СПШ-IP65-У1(740/D/X/RAL9005МУАР/T60/PC.500/BC/G1/X)	28313	40	5,4
	GALAD Фермата LED-50-СПШ-IP65-У1(740/D/X/RAL9005МУАР/T60/PC.500/BC/G1/X)	28310	50	5,4
	GALAD Фермата LED-40-СПШ-IP65-У1(740/D/X/RAL9005МУАР/T60/OP.PC.500/AB/G1/X)	28315	40	7,2
	GALAD Фермата LED-50-СПШ-IP65-У1(740/D/X/RAL9005МУАР/T60/OP.PC.500/AB/G1/X)	28314	50	7,2
	GALAD Фермата LED-60-СПШ-IP65-У1(740/D/X/RAL9005МУАР/T60/OP.PC.500/AB/G1/X)	28308	60	7,2
	GALAD Фермата LED-40-СПШ-IP65-У1(740/D/X/RAL9005МУАР/T60/PC.500/AB/G1/X)	28320	40	7,2
	GALAD Фермата LED-50-СПШ-IP65-У1(740/D/X/RAL9005МУАР/T60/PC.500/AB/G1/X)	28333	50	7,2
	GALAD Фермата LED-60-СПШ-IP65-У1(740/D/X/RAL9005МУАР/T60/PC.500/AB/G1/X)	28344	60	7,2

Расшифровка номенклатуры и возможные модификации Т60

1 2 3 4 5 6 7 8 9 10 11 12 13

GALAD Фермата LED-40-СПШ-IP65-У1(740/D/X/RAL9005МУАР/T60/PC.500/ABC/G1/X)

1	Мощность:	40 Вт.
2	Тип оптики:	СПШ – Специальная полуширокая, ШОС – широкая осевая симметричная, ШО – широкая осевая, ШБ – широкая боковая.
3	Степень защиты:	IP65.
4	Климатическое исполн.:	У1.
5	Индекс цветопередачи:	7 – CRI≥70; 8 – CRI≥80.
	Цветовая температура:	27 – 2 700 K ±10%; 30 – 3 000 K ±10%; 40 – 4 000 K ±10%.
6	Источник питания:	D – Электронный источник питания.
7	Варианты управления:	X – Отсутствует; 0–10V – управление по каналу 0–10 V.
8	Цвет корпуса:	RAL9005 - цвет, МУАР - эффект.
9	Способ установки:	T60 – Торшерный, Ø60 мм.
10	Тип защитного стекла / Высота рассеивателя:	PC – Поликарбонат; OP.PC – матированный поликарбонат / 135 – 115 мм, 250 – 230 мм, 370 – 350 мм, 500 – 480 мм (+20 мм – видимая часть корпуса без аксессуаров)
11	Аксессуары:	A – Колпак, B – Стакан (переходник на трубу 60 мм, в данной группе обязательный), C – Конус (для прозрачного рассеивателя h=480 мм)
12	Номер поколения:	G1 – Первое поколение.
13	Модификация:	X – Отсутствует

A – колпак

GALAD Фермата LED-40-СПШ-IP65-У1(730/D/X/RAL9005МУАР/T60/PC.500/**A**BC/G1/X)

B – переходник на опору Т60

GALAD Фермата LED-40-СПШ-IP65-У1(730/D/X/RAL9005МУАР/**T60**/PC.500/A**B**C/G1/X)

C – конус

! Доступно только для рассеивателя h=480 мм

GALAD Фермата LED-40-СПШ-IP65-У1(730/D/X/RAL9005МУАР/T60/PC.500/AB**C**/G1/X)

Семейство Фермата®

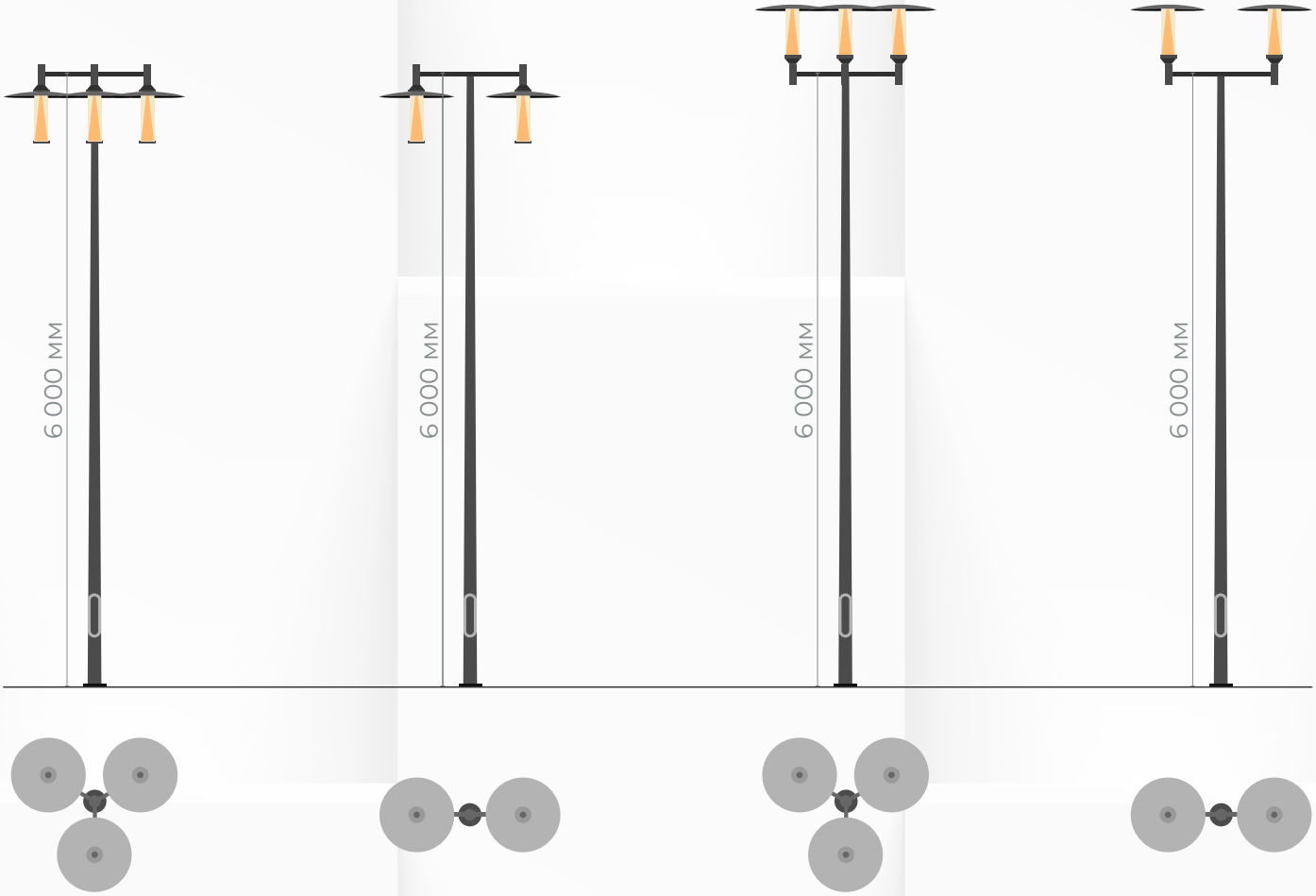

6 000 мм
6 000 мм
6 000 мм
6 000 мм
6 000 мм
5 000 мм
4 000 мм
4 000 мм
3 000 мм

Фермата®Т160

IP65 Степень защиты	**I/II** Класс защиты от поражения эл. током	**>0,95** Коэффициент мощности
4 000 K **3 000 K** **2 700 K** **5 000 K** Цветовая температура	**>70 Ra** Индекс цветопередачи	**У1** **(-45... +40 °C)** Климатическое исполнение
230 ±10% В Напряжение питания	**Соответствует ТР ТС** «Электромагнитная совместимость тех. средств» ТР ТС 020/2011; «О безопасности низковольтного оборудования» ТР ТС 004/2011.	

Особенности

- Корпус из коррозионно-стойкого алюминиевого сплава с порошковым покрытием.
- Используется универсальный световой модуль, являющийся основой для семейства продукции, включающего различные виды изделий – от боллардов до многоэлементных осветительных комплексов.
- Модификация Т160 для установки на дополнительный аксессуар-основание Ø160 мм.
- Дополнительные аксессуары в виде конуса (доступен для модификации 480 мм) и колпака (шляпы) Ø743 мм (для всех модификаций).
- Ремонтопригодность – возможна оперативная замена источника питания.
- Плафон из прозрачного или матового светостабилизированного поликарбоната.
- За счёт светодиодного модуля в верхней части на матовом рассеивателе создаётся эффект мягкого градиента.
- Срок службы 12 лет.
- 5 лет гарантии.

Типы КСС

СПШ матовый рассеиватель

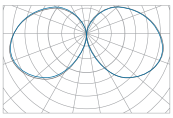

СПШ матовый рассеиватель со шляпой

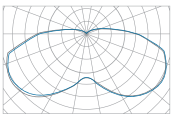

СПШ прозрачный рассеиватель

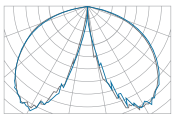

Возможные модификации Фермата® Т160

Таблица модификаций

Наименование		Код	Мощность, Вт	Масса макс., кг
Фермата® T160	GALAD Фермата LED-12-СПШ-IP65-У1(730/D/X/RAL9005МЕТАЛЛИК/T160/OP.PC.250/X/G1/X)	28936	12	4
	GALAD Фермата LED-12-СПШ-IP65-У1(730/D/X/RAL9005МЕТАЛЛИК/T160/PC.135/X/G1/X)	28935	12	4
	GALAD Фермата LED-12-СПШ-IP65-У1(730/D/X/RAL9005МЕТАЛЛИК/T160/OP.PC.135/X/G1/X)	28934	12	4
	GALAD Фермата LED-12-СПШ-IP65-У1(730/D/X/RAL9005МЕТАЛЛИК/T160/PC.250/X/G1/X)	28933	12	4
	GALAD Фермата LED-20-СПШ-IP65-У1(730/D/X/RAL9005МЕТАЛЛИК/T160/OP.PC.500/X/G1/X)	28486	20	4,2
	GALAD Фермата LED-40-СПШ-IP65-У1(730/D/X/RAL9005МЕТАЛЛИК/T160/PC.500/X/G1/X)	28348	40	4,2
	GALAD Фермата LED-50-СПШ-IP65-У1(730/D/X/RAL9005МЕТАЛЛИК/T160/PC.500/X/G1/X)	28351	50	4,2
	GALAD Фермата LED-40-СПШ-IP65-У1(730/D/X/RAL9005МЕТАЛЛИК/T160/OP.PC.500/X/G1/X)	28352	40	4,2
	GALAD Фермата LED-50-СПШ-IP65-У1(730/D/X/RAL9005МЕТАЛЛИК/T160/OP.PC.500/X/G1/X)	28341	50	4,2
	GALAD Фермата LED-40-СПШ-IP65-У1(730/D/X/RAL9005МЕТАЛЛИК/T160/PC.500/A/G1/X)	28349	40	6
	GALAD Фермата LED-50-СПШ-IP65-У1(730/D/X/RAL9005МЕТАЛЛИК/T160/PC.500/A/G1/X)	28343	50	6
	GALAD Фермата LED-60-СПШ-IP65-У1(730/D/X/RAL9005МЕТАЛЛИК/T160/PC.500/A/G1/X)	28350	60	6
	GALAD Фермата LED-40-СПШ-IP65-У1(730/D/X/RAL9005МЕТАЛЛИК/T160/OP.PC.500/A/G1/X)	28338	40	6
	GALAD Фермата LED-50-СПШ-IP65-У1(730/D/X/RAL9005МЕТАЛЛИК/T160/OP.PC.500/A/G1/X)	28345	50	6
	GALAD Фермата LED-60-СПШ-IP65-У1(730/D/X/RAL9005МЕТАЛЛИК/T160/OP.PC.500/A/G1/X)	28339	60	6

Расшифровка номенклатуры и возможные модификации T160

1 2 3 4 5 6 7 8 9 10 11 12 13

GALAD Фермата LED-12-СПШ-IP65-У1(730/D/X/RAL9005МЕТАЛЛИК/T160 /PC.135 /X/G1/X)

1	Мощность:	12, 20, 40, 50, 60 Вт.
2	Тип оптики:	СПШ – Специальная полуширокая, ШОС – широкая осевая симметричная, ШО – широкая осевая, ШБ – широкая боковая.
3	Степень защиты:	IP65.
4	Климатическое исполн.:	У1.
5	Индекс цветопередачи:	7 – CRI≥70; 8 – CRI≥80.
	Цветовая температура:	27 – 2 700 K ±10%; 30 – 3 000 K ±10%; 40 – 4 000 K ±10%.
6	Источник питания:	D – Электронный источник питания.
7	Варианты управления:	X – Отсутствует; 0–10V – управление по каналу 0–10 V.
8	Цвет корпуса:	RAL9005 - цвет, МЕТАЛЛИК - эффект.
9	Способ установки:	T160 – Торшерный, Ø160 мм.
10	Тип защитного стекла / Высота рассеивателя:	PC – Поликарбонат; OP.PC – матированный поликарбонат / 135 – 115 мм, 250 – 230 мм, 370 – 350 мм, 500 – 480 мм (+20 мм – видимая часть корпуса без аксессуаров).
11	Аксессуары:	A – Колпак , C – Конус (для прозрачного рассеивателя h=480 мм), X – без аксессуаров.
12	Номер поколения:	G1 – Первое поколение.
13	Модификация:	X – Отсутствует.

A – колпак

GALAD Фермата LED-40-СПШ-IP65-У1(730/D/X/RAL9005МУАР/T60/PC.500/**A**BC/G1/X)

C – конус

! Доступно только для рассеивателя h=480 мм

GALAD Фермата LED-40-СПШ-IP65-У1(730/D/X/RAL9005МУАР/T60/PC.500/AB**C**/G1/X)

X – отсутствие аксессуаров

! Установка на основание T160

GALAD Фермата LED-40-СПШ-IP65-У1(730/D/X/RAL9005МЕТАЛЛИК/**T160**/OP.PC.500/**X**/G1/X)

Семейство Фермата®

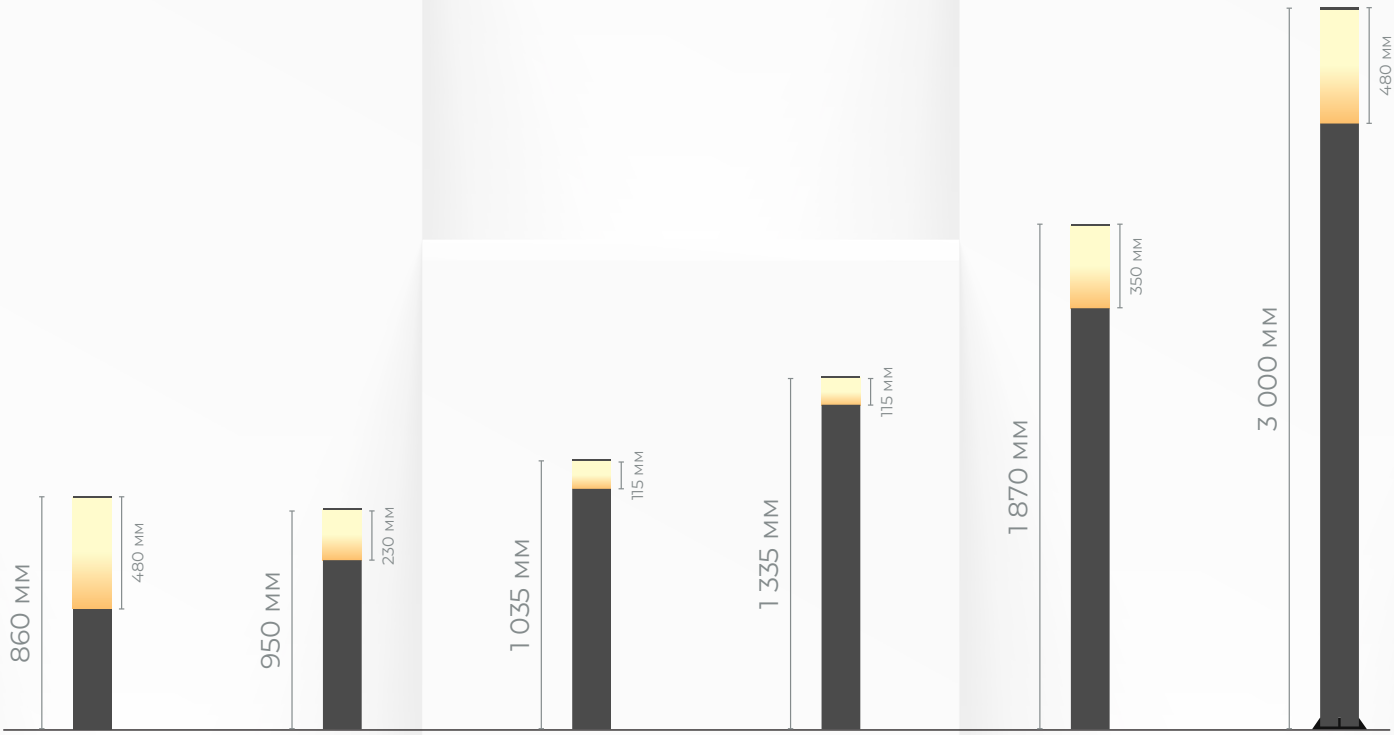

Виды оснований Т160

Высоты оснований
360, 700, 900,
1 200, 1 500 мм

Ø 160

Наименование	Код
Основание Т160 Н=360 RAL9005 МЕТАЛЛИК TW	28850
Основание Т160 Н=700 RAL9005 МЕТАЛЛИК TW	28334
Основание Т160 Н=900 RAL9005 МЕТАЛЛИК TW	28851
Основание Т160 Н=1200 RAL9005 МЕТАЛЛИК TW	28852
Основание Т160 Н=1500 RAL9005 МЕТАЛЛИК TW	28332

Высоты оснований
2 000, 2 500, 3 000 мм

Ø 160

Наименование	Код
Основание Т160 Н=2000 RAL9005 МЕТАЛЛИК TW (с лючком)	28853
Основание Т160 Н=2500 RAL9005 МЕТАЛЛИК TW (с лючком)	28854
Основание Т160 Н=3000 RAL9005 МЕТАЛЛИК TW (с лючком)	28855

ЗДФ Тип 1

Для комплекта (светильник + основание) высотой до 1500 мм

$Ø_{ф}$ 130 мм
$Ø_{мц}$ 100 мм
Н 250 мм

Наименование	Код
ЗДФ Тип 1	28858

ЗДФ Тип 2

Для комплекта (светильник + основание) высотой от 1500 до 2000 мм

$Ø_{ф}$ 130 мм
$Ø_{мц}$ 100 мм
Н 1000 мм

Наименование	Код
ЗДФ Тип 2	28857

ЗДФ Тип 3

Для комплекта (светильник + основание) высотой от 2000 мм **с внешним фланцем**

$Ø_{ф}$ 280 мм
$Ø_{мц}$ 240 мм
Н 1500 мм

Наименование	Код
ЗДФ Тип 3	28856

Кордоба

DALI
0–10

В РЕЕСТРЕ РОССИЙСКОЙ ПРОДУКЦИИ

IP66 Степень защиты	**I** Класс защиты от поражения эл. током	**>0,95** Коэффициент мощности
4 000 K 2 700, 3 000, 5 000 K Цветовая температура	**>70 Ra** >80 Ra Индекс цветопередачи	**У1 (-45... +40 °C)** Климатическое исполнение
менее 1% Коэффициент пульсации	**230 ±10% В** Напряжение питания	**4 кВ (L-N-Pe) 6 кВ (L-N-Pe)** Защита от микросекундных импульсов

Соответствует ТР ТС

«Электромагнитная совместимость тех. средств» ТР ТС 020/2011;
«О безопасности низковольтного оборудования» ТР ТС 004/2011.

Особенности

- Корпус из коррозионно-стойкого алюминиевого сплава с порошковым покрытием. Изготовлен методом литья под давлением.
- Светильник с креплением на торшерную опору *(Torde welded)*.
- Три комплекта, каждый из которых состоит из светильника и кронштейна для крепления на опору или стену *(Seca welded; Viana welded; Carpio welded)*. Кронштейн уже входит в комплект поставки.
- Подключение питания через IP разъём.
- Автоматическое отключение от сети при открытии крышки.
- Современная групповая вторичная оптика из поликарбоната.
- Защита от КЗ, защита от перегрева, наличие самовосстанавливающейся защиты от подачи линейного напряжения 380 В.
- Защитное силикатное закалённое стекло, доступна комплектация с выпуклым рассеивателем из поликарбоната PC.
- Замену источника питания можно осуществлять без демонтажа светильника с опоры.
- Светильник на 98% состоит из перерабатываемых материалов. Отсутствие герметиков и клеевых соединений.
- Цвет корпуса по умолчанию RAL9011.
- Срок службы 12 лет.
- 5 лет гарантии.

Типы КСС

ШОС

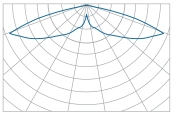

ШБ

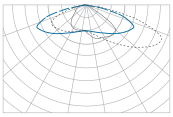

ШО

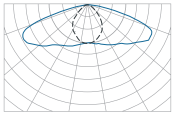

Безынструментальный доступ к эл. отсеку

Варианты установки

! Кронштейн раздельно от светильника не поставляется.

Торшерный монтаж

Светильник

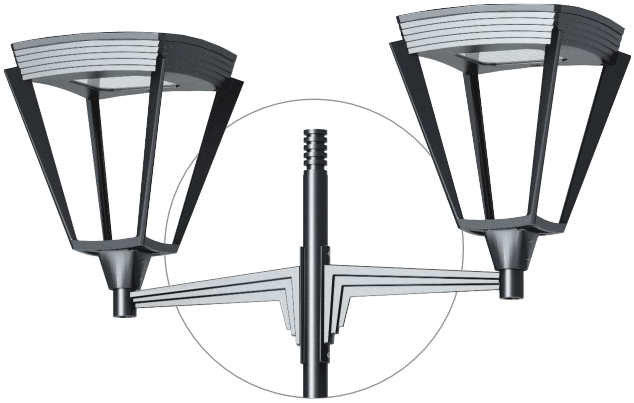

Монтаж на опору

Комплект
(светильник + кронштейн)

Настенный монтаж

Комплект
(светильник + кронштейн)

Таблица модификаций

Наименование		Код	Мощность, Вт	Световой поток, лм	Масса макс., кг
Кордоба	GALAD Кордоба LED-35-ШОС/Т60 Torde welded (3800/740/RAL9011/D/0/GEN1)	23063	35	3 800	13
	GALAD Кордоба LED-50-ШОС/Т60 Torde welded (5650/740/RAL9011/D/0/GEN1)	23064	50	5 650	
	GALAD Кордоба LED-65-ШОС/Т60 Torde welded (6700/740/RAL9011/D/0/GEN1)	23065	65	6 700	

Расшифровка номенклатуры и возможные модификации

1 2 3 4 5 6 7 8 9 10

GALAD Кордоба LED-35-ШОС/Т60 Torde welded (3800/740/RAL9011/D/0/GEN1)

1	Мощность:	35 Вт.
2	Тип оптики:	ШОС – Широкая круглосимметричная; ШБ – Широкая боковая; ШО – Широкая осевая.
3	Тип крепления:	Т – Торшерный; 60 – Диаметр, мм (для Torde).
4	Варианты установки:	Torde welded / Seca welded / Viana welded / Carpio welded.
5	Световой поток:	3 800 лм (±10%).
6	Индекс цветопередачи:	7 – CRI≥70; 8 – CRI≥80 *(под заказ)*.
	Цветовая температура:	27 – 2 700 К; 30 – 3 000 К; 40 – 4 000 К; 50 – 5 000 К.
7	Цвет корпуса:	RAL9011 (доступны другие цвета по палитре RAL).
8	Источник питания:	D – Электронный источник питания.
9	Варианты управления:	0 – Без управления; 1 – DALI; 2 – 0–10 В; 3 – Astrodimming; 25 - NEMA+1-10 В.
10	Номер поколения:	GEN1.

Семейство Кордоба

Кордоба
Torde welded
Светильник

Кордоба
Seca welded
Комплект
(светильник
+ кронштейн)

Кордоба
Torde welded

Кордоба
Seca welded

! Кронштейн раздельно от светильника не поставляется.

! Опоры в комплект поставки не входят.

Кордоба
Viana welded
Комплект
(светильник
+ кронштейн)

Кордоба
Carpio welded
Комплект
(светильник
+ кронштейн)

Кордоба
Viana welded

Кордоба
Carpio welded

Гранада

DALI
0–10

ЗОЛОТОЙ ФОТОН
Победитель
2017

В РЕЕСТРЕ РОССИЙСКОЙ ПРОДУКЦИИ

IP54 Степень защиты	**I** Класс защиты от поражения эл. током	**>0,95** Коэффициент мощности
4 000 K 2 700, 3 000, 5 000 K Цветовая температура	**>70 Ra** >80 Ra Индекс цветопередачи	**У1** **(-45... +40 °C)** Климатическое исполнение
менее 1% Коэффициент пульсации	**230 ±10% В** Напряжение питания	**4 кВ (L-N-Pe)** **6 кВ (L-N-Pe)** Защита от микросекундных импульсов

Соответствует ТР ТС

«Электромагнитная совместимость тех. средств» ТР ТС 020/2011;
«О безопасности низковольтного оборудования» ТР ТС 004/2011.

Особенности

- Корпус из коррозионно-стойкого алюминиевого сплава с порошковым покрытием. Изготовлен методом литья под давлением.
- Светильник с креплением на торшерную опору *(Tudela welded)*.
- Комплект, состоящий из светильника и кронштейна для крепления на опору или стену. Кронштейн уже входит в комплект поставки.
- Подключение питания через IP разъём.
- Автоматическое отключение от сети при открытии крышки.
- Современная групповая вторичная оптика из поликарбоната.
- Защита от КЗ, защита от перегрева, наличие самовосстанавливающейся защиты от подачи линейного напряжения 380 В.
- Защитное силикатное закалённое стекло, доступна комплектация с выпуклым рассеивателем из поликарбоната PC.
- Замену источника питания можно осуществлять без демонтажа светильника с опоры.
- Светильник на 98% состоит из перерабатываемых материалов. Отсутствие герметиков и клеевых соединений.
- Цвет корпуса по умолчанию RAL9011.
- Срок службы 12 лет.
- 5 лет гарантии.

Типы КСС

ШОС

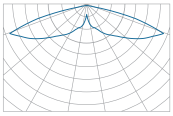

ШБ

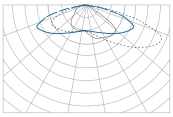

ШО

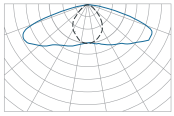

Лёгкий доступ к эл. отсеку

Варианты установки

! Кронштейн раздельно от светильника не поставляется.

Торшерный монтаж

Светильник

Монтаж на опору

Комплект
(светильник + кронштейн)

Настенный монтаж

Комплект
(светильник + кронштейн)

Таблица модификаций

Наименование		Код	Мощность, Вт	Световой поток, лм	Масса макс., кг
Гранада	GALAD Гранада LED-35-ШОС/T60 Tudela welded (3800/740/RAL9011/D/0/GEN1)	23053	35	3 800	11
	GALAD Гранада LED-50-ШОС/T60 Tudela welded (5650/740/RAL9011/D/0/GEN1)	23054	50	5 650	
	GALAD Гранада LED-65-ШОС/T60 Tudela welded (6700/740/RAL9011/D/0/GEN1)	23055	65	6 700	

Расшифровка номенклатуры и возможные модификации

1 2 3 4 5 6 7 8 9 10

GALAD Гранада LED-35-ШОС/T60 Tudela welded(3800/740/RAL9011/D/0/GEN1)

1	Мощность:	35 Вт.
2	Тип оптики:	ШОС – Широкая круглосимметричная; ШБ – Широкая боковая; ШО – Широкая осевая.
3	Тип крепления:	T – Торшерный; 60 – Диаметр, мм.
4	Варианты установки:	Tudela welded / Buelna welded.
5	Световой поток:	3 800 лм (±10%).
6	Индекс цветопередачи:	7 – CRI≥70; 8 – CRI≥80 *(под заказ)*.
	Цветовая температура:	27 – 2 700 К; 30 – 3 000 К; 40 – 4 000 К; 50 – 5 000 К.
7	Цвет корпуса:	RAL9011 (доступны другие цвета по палитре RAL).
8	Источник питания:	D – электронный источник питания.
9	Варианты управления:	0 – Без управления; 1 – DALI; 2 – 0–10 В; 3 – Astrodimming; 25 - NEMA+1-10 В.
10	Номер поколения:	GEN1.

Семейство Гранада

Гранада
Tudela welded
Светильник

Гранада
Tudela welded

! Кронштейн раздельно от светильника не поставляется.

! Опоры в комплект поставки не входят.

Гранада
Buelna welded
Комплект
(светильник
+ кронштейн)

Гранада
Buelna welded

Факел®

0/1-10

В РЕЕСТРЕ РОССИЙСКОЙ ПРОДУКЦИИ

IP65 Степень защиты	**I** Класс защиты от поражения эл. током	**>0,95** Коэффициент мощности
4 000 K 2 700, 3 000, 5 000 K Цветовая температура	**>70 Ra** >80 Ra Индекс цветопередачи	**У1 (-45... +40 °C)** Климатическое исполнение
менее 1% Коэффициент пульсации	**230 ±10% В** Напряжение питания	**4 кВ (L-N-Pe) 6 кВ (L-N-Pe)** Защита от микросекундных импульсов

Соответствует ТР ТС

«Электромагнитная совместимость тех. средств» ТР ТС 020/2011;
«О безопасности низковольтного оборудования» ТР ТС 004/2011.

Особенности

- Корпус из коррозионно-стойкого алюминиевого сплава с порошковым покрытием. Изготовлен методом литья под давлением.
- Современная групповая вторичная оптика из поликарбоната.
- Гальваническая развязка. Защита от: перегрева; короткого замыкания; подачи линейного напряжения 380 В (самовосстанавливающаяся).
- Силикатное закалённое стекло.
- Цвет корпуса по умолчанию RAL9005.
- Срок службы 12 лет.
- 5 лет гарантии.

Типы КСС

ШО

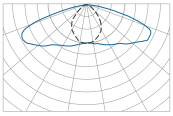

ШОС

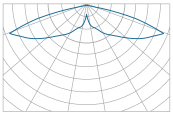

Таблица модификаций

Наименование		Код	Мощность, Вт	Световой поток, лм	Масса макс., кг
Факел	GALAD Факел LED-40-ШОС/Т60 (740/RAL7040/D/0/GEN2)	28028	40	5 200	12
	GALAD Факел LED-40-ШО/Т60 (740/RAL7040/D/0/GEN2)	28027	40	5 700	
	GALAD Факел LED-60-ШОС/Т60 (740/RAL7040/D/0/GEN2)	28026	60	7 800	
	GALAD Факел LED-60-ШО/Т60 (740/RAL7040/D/0/GEN2)	28019	60	8 700	
	GALAD Факел LED-80-ШОС/Т60 (740/RAL7040/D/0/GEN2)	28030	80	10 400	
	GALAD Факел LED-80-ШО/Т60 (740/RAL7040/D/0/GEN2)	28032	80	11 600	
	GALAD Факел LED-100-ШОС/Т60 (740/RAL7040/D/0/GEN2)	28023	100	13 000	
	GALAD Факел LED-100-ШО/Т60 (740/RAL7040/D/0/GEN2)	28024	100	14 500	
	GALAD Факел LED-40-ШОС/Т60 (740/RAL9005/D/0/GEN2)	28022	40	5 200	12
	GALAD Факел LED-40-ШО/Т60 (740/RAL9005/D/0/GEN2)	28029	40	5 700	
	GALAD Факел LED-60-ШОС/Т60 (740/RAL9005/D/0/GEN2)	28020	60	7 800	
	GALAD Факел LED-60-ШО/Т60 (740/RAL9005/D/0/GEN2)	28025	60	8 700	
	GALAD Факел LED-80-ШОС/Т60 (740/RAL9005/D/0/GEN2)	24601	80	10 400	
	GALAD Факел LED-80-ШО/Т60 (740/RAL9005/D/0/GEN2)	28021	80	11 600	
	GALAD Факел LED-100-ШОС/Т60 (740/RAL9005/D/0/GEN2)	28017	100	13 000	
	GALAD Факел LED-100-ШО/Т60 (740/RAL9005/D/0/GEN2)	28018	100	14 500	

Расшифровка номенклатуры и возможные модификации

1 2 3 4 5 6 7 8

GALAD Факел LED-40-ШОС/Т60(740/RAL7040/D/0/GEN2)

1	Мощность:	40 Вт.
2	Тип оптики:	ШБ – Широкая боковая; ШО – Широкая осевая.
3	Тип крепления:	Т – Торшерный; 60 – Диаметр, мм.
4	Индекс цветопередачи:	7 – CRI≥70; 8 – CRI≥80 *(под заказ)*.
	Цветовая температура:	27 – 2 700 К; 30 – 3 000 К; 40 – 4 000 К; 50 – 5 000 К.
5	Цвет корпуса:	RAL7040; RAL9005.
6	Источник питания:	D – электронный источник питания.
7	Варианты управления:	0 – Без управления; 1 – DALI; 2 – 0–10 В; 3 – Astrodimming; 25 - NEMA+1-10 В.
8	Номер поколения:	GEN2.

Тюльпан

0/1-10

В РЕЕСТРЕ РОССИЙСКОЙ ПРОДУКЦИИ

IP54 Степень защиты	**I** Класс защиты от поражения эл. током	**>0,95** Коэффициент мощности
4 000 K 2 700, 3 000, 5 000 K Цветовая температура	**>70 Ra** >80 Ra Индекс цветопередачи	**У1 (-45... +40 °C)** Климатическое исполнение
менее 1% Коэффициент пульсации	**230 ±10% В** Напряжение питания	**4 кВ (L-N-Pe) 6 кВ (L-N-Pe)** Защита от микросекундных импульсов

Соответствует ТР ТС

«Электромагнитная совместимость тех. средств» ТР ТС 020/2011;
«О безопасности низковольтного оборудования» ТР ТС 004/2011.

Особенности

- Корпус из коррозионно-стойкого алюминиевого сплава с порошковым покрытием. Изготовлен методом литья под давлением.
- Гальваническая развязка. Защита от: перегрева; короткого замыкания; подачи линейного напряжения 380 В (самовосстанавливающаяся).
- Антивандальный рассеиватель из ударопрочного материала – светостабилизированного поликарбоната, который гораздо меньше подвержен пожелтению по сравнению с обычным.
- Цвет корпуса по умолчанию RAL9011.
- Срок службы 12 лет.
- 5 лет гарантии.

Типы КСС

СПШ

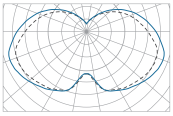

Таблица модификаций

Наименование		Код	Мощность, Вт	Световой поток, лм	Масса макс., кг
Тюльпан	GALAD Тюльпан LED-40-СПШ/Т60 (4000/740/RAL7040/D/0/GEN2)	17926	40	4 000	13
	GALAD Тюльпан LED-60-СПШ/Т60 (6240/740/RAL7040/D/0/GEN2)	17927	60	6 240	
	GALAD Тюльпан LED-80-СПШ/Т60 (8700/740/RAL7040/D/0/GEN2)	17928	80	8 700	
	GALAD Тюльпан LED-100-СПШ/Т60 (10650/740/RAL7040/D/0/GEN2)	17924	100	10 650	
	GALAD Тюльпан LED-120-СПШ/Т60 (13000/740/RAL7040/D/0/GEN2)	17925	120	13 000	

Расшифровка номенклатуры и возможные модификации

1 2 3 4 5 6 7 8 9

GALAD Тюльпан LED-40-СПШ/Т60(4000/740/RAL7040/D/0/GEN2)

1	Мощность:	40 Вт.
2	Тип оптики:	СПШ – Специальная полуширокая.
3	Тип крепления:	Т – Торшерный; 60 – Диаметр, мм.
4	Световой поток	4 000 лм (±10%).
5	Индекс цветопередачи:	7 – CRI≥70; 8 – CRI≥80.
	Цветовая температура:	40 – 4 000 К; 27 – 2 700 К; 30 – 3 000 К; 50 – 5 000 К.
6	Цвет корпуса:	RAL7040; RAL9005.
7	Источник питания:	D – электронный источник питания.
8	Варианты управления:	0 – Без управления; 1 – 0–10 В; 25 - NEMA+1-10 В.
9	Номер поколения:	GEN2 – Второе поколение.

Капля / Шар

В РЕЕСТРЕ РОССИЙСКОЙ ПРОДУКЦИИ

IP54 Степень защиты	**I** Класс защиты от поражения эл. током	**>0,95** Коэффициент мощности
5 000 K **4 000 K** **3 000 K** **2 700 K** Цветовая температура	**>70 Ra** **>80 Ra** Индекс цветопередачи	**У1** **(-45... +40 °C)** Климатическое исполнение
230 ±10% В Напряжение питания	**Соответствует ТР ТС** «Электромагнитная совместимость тех. средств» ТР ТС 020/2011; «О безопасности низковольтного оборудования» ТР ТС 004/2011.	

Особенности

- Антивандальный рассеиватель из ударопрочного материала – светостабилизированного поликарбоната, который гораздо меньше подвержен пожелтению по сравнению с обычным поликарбонатом.
- Специально разработанное основание из литого под давлением алюминия с порошковым покрытием позволяет обеспечить эффективный теплоотвод, что гарантирует длительную и надёжную работу светодиодов.
- Уплотнительная прокладка для обеспечения герметичности.
- Цвет корпуса по умолчанию RAL7040.
- Срок службы 12 лет.
- 5 лет гарантии.

Типы КСС

СПШ

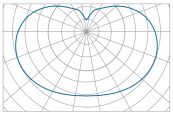

Шар

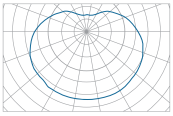

Капля

Шар

Таблица модификаций

Наименование		Код	Световой поток, лм	Мощность, Вт	Масса макс., кг
Капля	GALAD Капля LED-40-СПШ/С1 (730/RAL7040/D/0/GEN2)	27349	4 000	40	2,7
	GALAD Капля LED-40-СПШ/С1 (740/RAL7040/D/0/GEN2)	27350	4 100		
	GALAD Капля LED-40-СПШ/С1 (750/RAL7040/D/0/GEN2)	21265	4 100		
Шар	GALAD Шар LED-40-СПШ/С1 (750/RAL7040/D/0/GEN2)	25680	4 200	40	2,7

Расшифровка номенклатуры и возможные модификации

GALAD Капля / Шар LED-40-СПШ/С1(750/RAL7040/D/0/GEN2)

(1 = 40, 2 = СПШ, 3 = С1, 4 = 750, 5 = RAL7040, 6 = D, 7 = 0, 8 = GEN2)

1	Мощность:	40 Вт.
2	Тип оптики:	СПШ – Специальная полуширокая.
3	Тип крепления:	С1 – Подвесной.
4	Индекс цветопередачи:	7 – CRI≥70; 8 – CRI≥80 *(под заказ)*.
	Цветовая температура:	27 – 2 700 К; 30 – 3 000 К; 40 – 4 000 К; 50 – 5 000 К.
5	Цвет корпуса:	RAL7040.
6	Источник питания:	D – электронный источник питания.
7	Варианты управления:	0 – Без управления.
8	Номер поколения:	GEN2.

Классическая линейка

В РЕЕСТРЕ РОССИЙСКОЙ ПРОДУКЦИИ

IP65 Степень защиты	**I** Класс защиты от поражения эл. током	**>0,95** Коэффициент мощности
5 000 K **4 000 K** **3 000 K** **2 700 K** Цветовая температура	**>70 Ra** **>80 Ra** Индекс цветопередачи	**У1** **(-45... +40 °C)** Климатическое исполнение
230 ±10% В Напряжение питания	**Соответствует ТР ТС** «Электромагнитная совместимость тех. средств» ТР ТС 020/2011; «О безопасности низковольтного оборудования» ТР ТС 004/2011.	

Особенности

- Антивандальный рассеиватель из ударопрочного материала – светостабилизированного поликарбоната, который гораздо меньше подвержен пожелтению по сравнению с обычным поликарбонатом.
- Специально разработанное основание из литого под давлением алюминия с порошковым покрытием, позволяет обеспечить эффективный теплоотвод, что гарантирует длительную и надёжную работу светодиодов.
- Уплотнительная прокладка для обеспечения герметичности.
- Цвет корпуса по умолчанию RAL7040.
- Срок службы 12 лет.
- 5 лет гарантии.

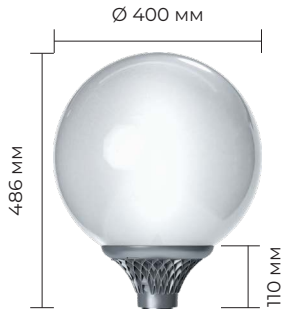

Шар

Икар

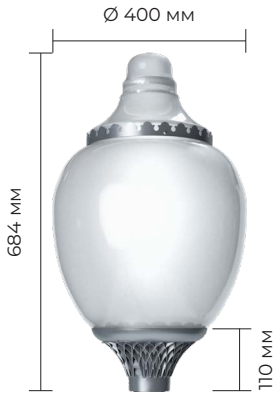

Лотос

Дон Кихот

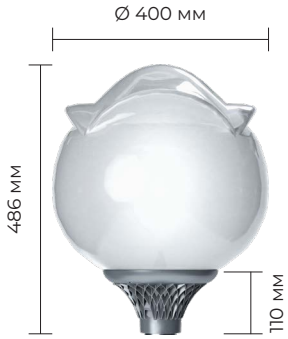

Адонис

Одиссей

Типы КСС

Шар

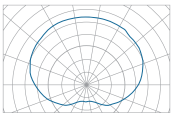

Лотос

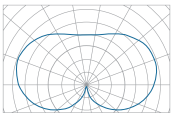

Адонис

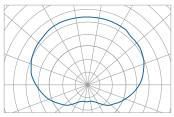

Икар

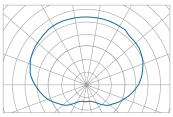

Одиссей

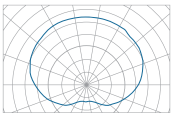

Дон Кихот

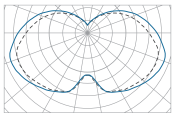

Таблица модификаций

Наименование		Код	Световой поток, лм	Мощность, Вт	Масса макс., кг
Классическая линейка	GALAD Шар LED-40-СПШ/Т60 (730/RAL7040/D/0/GEN2)	27339	4 100	40	2,7
	GALAD Шар LED-40-СПШ/Т60 (730/RAL9005/D/0/GEN2)	27338	4 100		
	GALAD Шар LED-40-СПШ/Т60 (740/RAL7040/D/0/GEN2)	26077	4 200		
	GALAD Шар LED-40-СПШ/Т60 (740/RAL9005/D/0/GEN2)	25678	4 200		
	GALAD Шар LED-40-СПШ/Т60 (750/RAL7040/D/0/GEN2)	21262	4 200		
	GALAD Шар LED-40-СПШ/Т60 (750/RAL9005/D/0/GEN2)	25677	4 200		
	GALAD Шар LED-40-СПШ/С1 (750/RAL7040/D/0/GEN2)	25680	4 200		
	GALAD Лотос LED-40-СПШ/Т60 (730/RAL7040/D/0/GEN2)	27340	4 100	40	2,7
	GALAD Лотос LED-40-СПШ/Т60 (740/RAL7040/D/0/GEN2)	26076	4 200		
	GALAD Лотос LED-40-СПШ/Т60 (750/RAL7040/D/0/GEN2)	21263	4 200		
	GALAD Адонис LED-40-СПШ/Т60 (730/RAL7040/D/0/GEN2)	27343	3 750	40	2,7
	GALAD Адонис LED-40-СПШ/Т60 (740/RAL7040/D/0/GEN2)	27344	3 900		
	GALAD Адонис LED-40-СПШ/Т60 (750/RAL7040/D/0/GEN2)	21266	3 900		
	GALAD Икар LED-40-СПШ/Т60 (730/RAL7040/D/0/GEN2)	27345	3 750	40	2,7
	GALAD Икар LED-40-СПШ/Т60 (740/RAL7040/D/0/GEN2)	27346	3 900		
	GALAD Икар LED-40-СПШ/Т60 (750/RAL7040/D/0/GEN2)	21267	3 900		
	GALAD Одиссей LED-40-СПШ/Т60 (730/RAL7040/D/0/GEN2)	27347	3 750	40	2,7
	GALAD Одиссей LED-40-СПШ/Т60 (740/RAL7040/D/0/GEN2)	27348	3 900		
	GALAD Одиссей LED-40-СПШ/Т60 (750/RAL7040/D/0/GEN2)	21268	3 900		
	GALAD Дон Кихот LED-40-СПШ/Т60 (730/RAL7040/D/0/GEN2)	27341	3 850	40	4,2
	GALAD Дон Кихот LED-40-СПШ/Т60 (740/RAL7040/D/0/GEN2)	27342	4 000		
	GALAD Дон Кихот LED-40-СПШ/Т60 (750/RAL7040/D/0/GEN2)	21264	4 000		

Расшифровка номенклатуры и возможные модификации

GALAD Шар LED-40(1)-СПШ(2)/Т60(3)(750(4)/RAL7040(5)/D(6)/0(7)/GEN2(8))

1	Мощность:	40 Вт.
2	Тип оптики:	СПШ – Специальная полуширокая.
3	Тип крепления:	Т – Торшерный; 60 – Диаметр, мм.
4	Индекс цветопередачи:	7 – CRI≥70; 8 – CRI≥80 *(под заказ)*.
	Цветовая температура:	27 – 2 700 К; 30 – 3 000 К; 40 – 4 000 К; 50 – 5 000 К.
5	Цвет корпуса:	RAL7040.
6	Источник питания:	D – электронный источник питания.
7	Варианты управления:	0 – Без управления.
8	Номер поколения:	GEN2.

Светлячок

DALI
0–10

В РЕЕСТРЕ РОССИЙСКОЙ ПРОДУКЦИИ

IP65 **IP33** Степень защиты	**I** Класс защиты от поражения эл. током	**>0,95** Коэффициент мощности
5 000 K 2 700, 3 000, 4 000 K Цветовая температура	**>70 Ra** >80 Ra Индекс цветопередачи	**У1** **(-45... +40 °C)** Климатическое исполнение
230 ±10% В Напряжение питания	**менее 1%** Коэффициент пульсации	**4 кВ (L-N-Pe)** **6 кВ (L-N-Pe)** Защита от микросекундных импульсов

Соответствует ТР ТС

«Электромагнитная совместимость тех. средств» ТР ТС 020/2011;
«О безопасности низковольтного оборудования» ТР ТС 004/2011.

Особенности

- Защитное стекло – светостабилизированный полиметилметакрилат.
- Корпус и крышка – стальные, покрытые порошковой краской, устойчивые к агрессивной среде.
- Светодиодный модуль расположен сверху.
- Цвет корпуса по умолчанию RAL9011.
- Срок службы 12 лет.
- 5 лет гарантии.

Типы КСС

СПШ

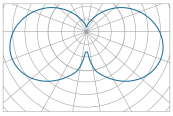

Таблица модификаций

Наименование		Код	Мощность, Вт	Световой поток, лм	Масса макс., кг
Светлячок	GALAD Светлячок LED-40-СПШ/T60 (3800/740/RAL9005/D/0/GEN1)	14816	40	3 800	13,5
	GALAD Светлячок LED-75-СПШ/T60 (6400/740/RAL9005/D/0/GEN1)	14395	75	6 400	

Расшифровка номенклатуры и возможные модификации

1 2 3 4 5 6 7 8 9

GALAD Светлячок LED-40-СПШ/T60(3800/740/RAL9005/D/0/GEN1)

1	Мощность:	40 Вт.
2	Тип оптики:	СПШ – Специальная полуширокая.
3	Тип крепления:	T – Торшерный; 60 – Диаметр, мм.
4	Световой поток:	3 800 лм.
5	Индекс цветопередачи:	7 – CRI≥70; 8 – CRI≥80 *(под заказ)*.
	Цветовая температура:	27 – 2 700 K; 30 – 3 000 K; 40 – 4 000 K; 50 – 5 000 K.
6	Цвет корпуса:	RAL9011.
7	Источник питания:	D – Электронный источник питания.
8	Варианты управления:	0 – Без управления; 1 – DALI; 2 – 0–10 В; 3 – Astrodimming.
9	Номер поколения:	GEN1.

Кассиопея Ретро

0/1-10

IP65 Степень защиты	**150 лм/Вт** Световая отдача	**4 000 К** 2 700, 3 000, 5 000 К Цветовая температура
>70 Ra Индекс цветопередачи	**230 ±10% В** Напряжение питания	**У1 (-45... +40 °С)** Климатическое исполнение

Соответствует ТР ТС

«Электромагнитная совместимость тех. средств» ТР ТС 020/2011;
«О безопасности низковольтного оборудования» ТР ТС 004/2011.

Особенности

- Корпус из коррозионно-стойкого алюминиевого сплава с порошковым покрытием.
- Мощность от 40 до 160 Вт.
- Групповая вторичная оптика.
- Материал оптической части – поликарбонат.
- Защита от КЗ и ХХ, защита от перегрева.
- Цвет корпуса по умолчанию RAL9011; RAL7040.
- Срок службы 12 лет.
- 5 лет гарантии.

Типы КСС

ШБ1

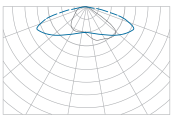

ШБ2

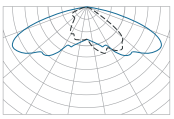

ШБ3

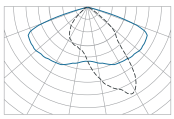

ШО

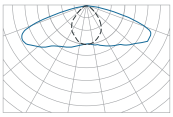

ШОС

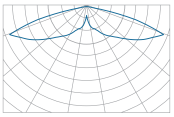

Таблица модификаций

Наименование		Код	Мощность, Вт	Световой поток, лм	Масса макс., кг
Кассиопея Ретро	GALAD Кассиопея LED-40-ШОС/C1(740/RAL9011/D/0/OP2/GEN2/Ретро)	27918	40	6 000	14
	GALAD Кассиопея LED-40-ШБ1/C1(740/RAL9011/D/0/ORS2/GEN2/Ретро)	27916	40	6 000	
	GALAD Кассиопея LED-40-ШБ2/C1(740/RAL9011/D/0/ORW3/GEN2/Ретро)	27920	40	6 000	
	GALAD Кассиопея LED-40-ШБ3/C1(740/RAL9011/D/0/ORNW2/GEN2/Ретро)	27919	40	6 000	
	GALAD Кассиопея LED-40-ШО/C1(740/RAL9011/D/0/ORN2/GEN2/Ретро)	24782	40	6 000	
	GALAD Кассиопея LED-60-ШОС/C1(740/RAL9011/D/0/OP2/GEN2/Ретро)	27917	60	9 000	14
	GALAD Кассиопея LED-60-ШБ1/C1(740/RAL9011/D/0/ORS2/GEN2/Ретро)	27924	60	9 000	
	GALAD Кассиопея LED-60-ШБ2/C1(740/RAL9011/D/0/ORW3/GEN2/Ретро)	27922	60	9 000	
	GALAD Кассиопея LED-60-ШБ3/C1(740/RAL9011/D/0/ORNW2/GEN2/Ретро)	27925	60	9 000	
	GALAD Кассиопея LED-60-ШО/C1(740/RAL9011/D/0/ORN2/GEN2/Ретро)	24783	60	9 000	
	GALAD Кассиопея LED-80-ШОС/C1(740/RAL9011/D/0/OP2/GEN2/Ретро)	27921	80	12 000	14
	GALAD Кассиопея LED-80-ШБ1/C1(740/RAL9011/D/0/ORS2/GEN2/Ретро)	27926	80	12 000	
	GALAD Кассиопея LED-80-ШБ2/C1(740/RAL9011/D/0/ORW3/GEN2/Ретро)	27923	80	12 000	
	GALAD Кассиопея LED-80-ШБ3/C1(740/RAL9011/D/0/ORNW2/GEN2/Ретро)	27927	80	12 000	
	GALAD Кассиопея LED-80-ШО/C1(740/RAL9011/D/0/ORN2/GEN2/Ретро)	24784	80	12 000	

Расшифровка номенклатуры и возможные модификации

	1		2		3		4		5		6		7		8		9		10	
GALAD Кассиопея LED-	40	-	ШОС	/	C1	(	740	/	RAL9011	/	D	/	0	/	OP2	/	GEN2	/	Ретро	)

1	Мощность:	40 Вт.
2	Тип оптики:	ШОС; ШО; ШБ1; ШБ2; ШБ3.
3	Тип крепления:	C1 – Подвесной.
4	Индекс цветопередачи:	7 – CRI≥70; 8 – CRI≥80.
	Цветовая температура:	27 – 2 700 К; 30 – 3 000 К; 40 – 4 000 К; 50 – 5 000 К (опционально).
5	Цвет корпуса:	RAL9011.
6	Источник питания:	D – Электронный источник питания.
7	Варианты управления:	0 – Без управления; 2 – 0–10 В.
8	Наименование линзы:	ШОС – OP2; ШО – ORN2; ШБ1 – ORS2; ШБ2 – ORW3; ШБ3 – ORNW2.
9	Номер поколения:	GEN2.
10	Модификация:	Ретро.

Столбик

DALI
0–10

IP54 Степень защиты	**I** Класс защиты от поражения эл. током	**>0,9** Коэффициент мощности
5 000 K 2 700, 3 000, 4 000 K Цветовая температура	**>70 Ra** >80 Ra Индекс цветопередачи	**У1** **(-45... +40 °C)** Климатическое исполнение
230 ±10% В Напряжение питания	**Соответствует ТР ТС** «Электромагнитная совместимость тех. средств» ТР ТС 020/2011; «О безопасности низковольтного оборудования» ТР ТС 004/2011.	

Особенности

- Антивандальное исполнение.
- Степень защиты оболочки от внешних механических воздействий соответствует IK09 – 10 Дж.
- Оптическая система с защитным рассеивателем из поликарбоната, обеспечивает мягкий свет и равномерную освещённость.
- Монтаж светильника в бетон или грунт осуществляется при помощи закладной детали фундамента (ЗДФ / АЗДФ) – поставляются отдельно.
- Имеется модификация светильника со сквозной проводкой.
- Цвет корпуса по умолчанию RAL9011.
- Срок службы 12 лет.
- 5 лет гарантии.

Типы КСС

СПШ

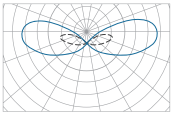

СПШ*

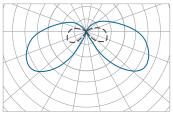

* Столбик П, светильник с прямым разрезом световых щелей.

ЗДФ
Трубная закладная в грунт

Столбик (ЗДФ)

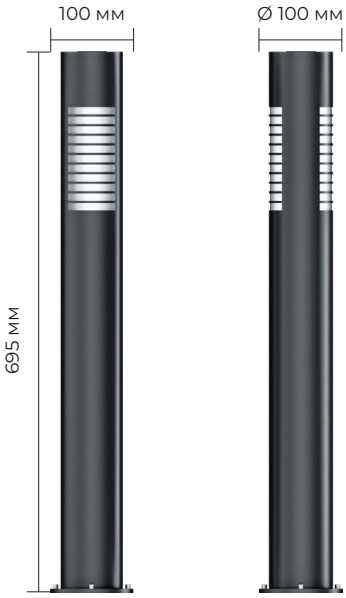

АЗДФ
Анкерная закладная в бетон

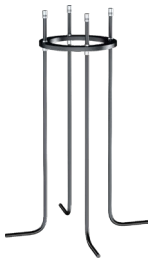

Столбик П (АЗДФ)

Таблица модификаций

Наименование		Код	Мощность, Вт	Световой поток, лм	Масса макс., кг
Столбик	GALAD Столбик LED-9 (30/750/700/RAL9005/0/GEN1)	13792	9	30	5
	GALAD Столбик LED-9 (30/750/700/RAL9005/0/TW/GEN1)	15640	9	30	
	GALAD Столбик LED-9 (90/750/700/RAL9005/0/П/GEN1)*	19482	9	90	
ЗДФ	ЗДФ для светильника Столбик	13826			
	АЗДФ для светильника Столбик П	19366			

* Столбик П, светильник с прямым разрезом световых щелей.

Расшифровка номенклатуры и возможные модификации

1 2 3 4 5 6 7 8

GALAD Столбик LED-9(30/750/700/RAL9005/0/TW/GEN1)

1	Мощность:	9 Вт.
2	Световой поток:	30 лм.
3	Индекс цветопередачи:	7 – CRI≥70; 8 – CRI≥80 *(под заказ)*.
	Цветовая температура:	27 – 2 700 К; 30 – 3 000 К; 40 – 4 000 К; 50 – 5 000 К.
4	Высота:	700 мм.
5	Цвет корпуса:	RAL9011.
6	Варианты управления:	0 – Без управления; 1 – DALI; 2 – 0–10 В.
7	Доп опция:	TW – с сквозной проводкой; П – светильник с прямым разрезом световых щелей.
8	Номер поколения:	GEN1.

Осветительный комплект Столбик

Наименование		Код	Мощность, Вт	Материал	Покрытие	Высота, мм	Высота ЗДФ, мм
Столбик Gen1	Световой боллард "Столбик Gen1" LED-9/740/RAL9011 в комплекте с анкерной закладной	19714	9	Алюминий экструзионный.	Порошковая покраска	695	400
Столбик П Gen1	Световой боллард "Столбик П Gen1" LED-9/740/RAL9011 в комплекте с анкерной закладной	19715	9	Алюминий экструзионный.	Порошковая покраска	695	400

ул. Спасская, г. Углич

Набережная реки Волга, г. Нижний Новогород

Склон поймы реки Царица, г. Волгоград

Михайловская набережная, г. Новосибирск

Комплексные решения GALAD Aesthetic

GALAD Aesthetic

Премиальные осветительные комплекты для городских общественных пространств.

Доступны варианты применения на конических, трубных, радиусных опорах, а также большой выбор оптики.

Дальберг

Цвет
RAL9011
RAL7037

Дальберг 1
Осветительный комплект

Дальберг 1U
Осветительный комплект

Дальберг 2U
Осветительный комплект

Дальберг 1D
Осветительный комплект

Дальберг 2D
Осветительный комплект

! Для того чтобы получить точную информацию для заказа и проектирования, обратитесь к менеджеру. Контакты указаны на сайте galad.ru.

Геликония

Цвет
RAL9011
RAL7037

Геликония-К
Осветительный комплект

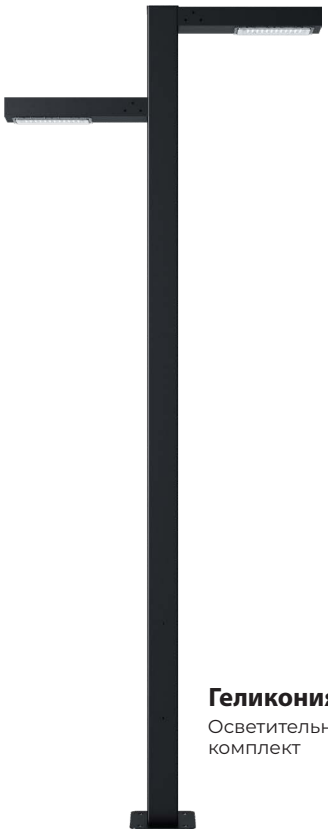

Геликония-К-Z
Осветительный комплект

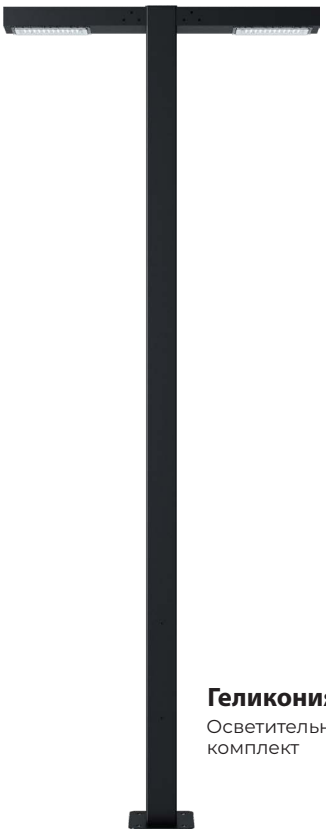

Геликония-Т
Осветительный комплект

Геликония Лайт

Цвет
RAL9011
RAL7037

Геликония-К
Осветительный комплект

Геликония-К-Z
Осветительный комплект

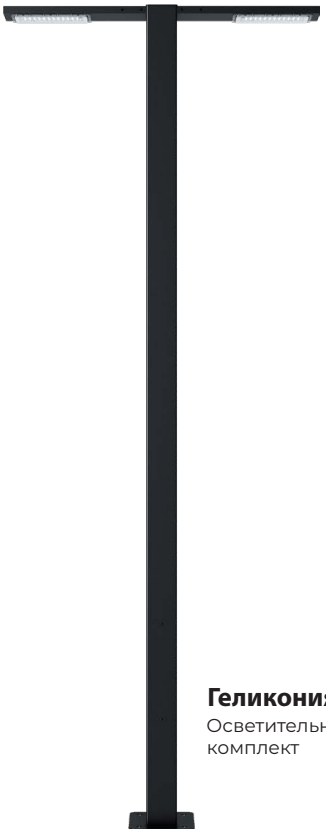

Геликония-Т
Осветительный комплект

! Для того чтобы получить точную информацию для заказа и проектирования, обратитесь к менеджеру. Контакты указаны на сайте galad.ru.

Геликония

0/1-10

IP66 Степень защиты	**I** Класс защиты от поражения эл. током	**>0,95** Коэффициент мощности
4 000 K **2 700, 3 000, 5 000 K** Цветовая температура	**>70 Ra** **>80 Ra** Индекс цветопередачи	**У1** **(-45... +40 °C)** Климатическое исполнение
менее 1% Коэффициент пульсации	**230 ±10% В** Напряжение питания	**4 кВ (L-N-Pe)** **6 кВ (L-N-Pe)** Защита от микросекундных импульсов

Соответствует ТР ТС

«Электромагнитная совместимость тех. средств» ТР ТС 020/2011;
«О безопасности низковольтного оборудования» ТР ТС 004/2011.

- Световая часть осветительного комплекта Геликония.
- Установка светотехнического модуля 'Геликония' регламентирована на опору из базового металлического квадратного профиля 150*150 мм.
- Корпус из алюминиевого профиля с порошковым покрытием.
- Защитный рассеиватель из светостабилизированного поликарбоната.
- Размер корпуса 160x100 мм.
- Исполнение возможно как одностороннее, так и с двух сторон от опоры с ориентированием светильников относительно друг-друга на 180 градусов.
- Оптимальные высоты размещения светильников: 4, 5 или 6 м, от уровня земли, либо свободный выбор высоты размещения световых модулей по требованию заказчика, в соответствии со светотехническим расчетом.
- Цвет корпуса по умолчанию RAL9011.
- Срок службы 12 лет.
- 5 лет гарантии.

Типы КСС

ШБ1

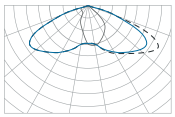

ШБ2

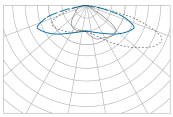

ШБ6

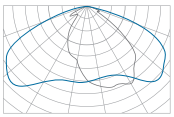

ШО

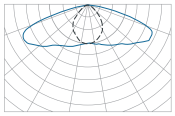

ШОС

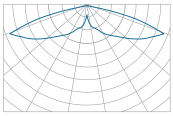

Таблица модификаций

Наименование		Код	Мощность, Вт	Световой поток, лм
Геликония	GALAD Геликония LED-40-ШБ1-IP66-У1(740/D/X/RAL9011МУАР/K/PC/X/G1/X)	28588	40	6 000
	GALAD Геликония LED-40-ШБ2-IP66-У1(740/D/X/RAL9011МУАР/K/PC/X/G1/X)	28865	40	6 000
	GALAD Геликония LED-40-ШБ6-IP66-У1(740/D/X/RAL9011МУАР/K/PC/X/G1/X)	28862	40	5 680
	GALAD Геликония LED-40-ШО-IP66-У1(740/D/X/RAL9011МУАР/K/PC/X/G1/X)	28591	40	5 880
	GALAD Геликония LED-40-ШОС-IP66-У1(740/D/X/RAL9011МУАР/K/PC/X/G1/X)	28553	40	6 000
	GALAD Геликония LED-60-ШБ1-IP66-У1(740/D/X/RAL9011МУАР/K/PC/X/G1/X)	28593	60	8 580
	GALAD Геликония LED-60-ШБ2-IP66-У1(740/D/X/RAL9011МУАР/K/PC/X/G1/X)	28868	60	8 580
	GALAD Геликония LED-60-ШБ6-IP66-У1(740/D/X/RAL9011МУАР/K/PC/X/G1/X)	28863	60	8 100
	GALAD Геликония LED-60-ШО-IP65-У1(740/D/X/RAL9011МУАР/K/PC/X/G1/X)	28594	60	8 400
	GALAD Геликония LED-60-ШОС-IP66-У1(740/D/X/RAL9011МУАР/K/PC/X/G1/X)	28552	60	8 580
	GALAD Геликония LED-80-ШБ1-IP66-У1(740/D/X/RAL9011МУАР/K/PC/X/G1/X)	28590	80	10 800
	GALAD Геликония LED-80-ШБ2-IP66-У1(740/D/X/RAL9011МУАР/K/PC/X/G1/X)	28867	80	10 800
	GALAD Геликония LED-80-ШБ6-IP66-У1(740/D/X/RAL9011МУАР/K/PC/X/G1/X)	28866	80	10 160
	GALAD Геликония LED-80-ШО-IP66-У1(740/D/X/RAL9011МУАР/K/PC/X/G1/X)	28592	80	10 560
	GALAD Геликония LED-80-ШОС-IP66-У1(740/D/X/RAL9011МУАР/K/PC/X/G1/X)	28592	80	10 800

Расшифровка номенклатуры и возможные модификации

	1		2		3		4		5		6		7		8		9		10		11		12		13	
GALAD ГЕЛИКОНИЯ LED-	40	-	ШБ1	-	IP66	-	У1	(	740	/	D	/	X	/	RAL9011МУАР	/	K	/	PC	/	X	/	G1	/	X	)

1	Мощность:	40, 60, 80 Вт.
2	Тип оптики:	ШБ1, ШБ2, ШБ6 – Широкая боковая; ШО, ШОС – Широкая осевая.
3	Степень защиты:	IP66.
4	Климатическое исполнение	У1.
5	Индекс цветопередачи:	7 – CRI≥70; 8 – CRI≥80 *(под заказ)*.
	Цветовая температура:	27 – 2 700 К; 30 – 3 000 К; 40 – 4 000 К; 50 – 5 000 К.
6	Источник питания	D – электронный источник питания.
7	Варианты управления:	X – без управления.
8	Цвет корпуса и спецэффект:	RAL9011МУАР.
9	Тип крепления	K – торцевой.
10	Материал рассеивателя	PC – поликарбонат.
11	Аксессуары	X – отсутствуют.
12	Номер поколения:	G1.
13	Модификация светильника:	X - отсутствует, на базе профиля 160x100.

Геликония Лайт

0/1-10

IP66 Степень защиты	**I** Класс защиты от поражения эл. током	**>0,95** Коэффициент мощности
4 000 K **2 700, 3 000, 5 000 K** Цветовая температура	**>70 Ra** **>80 Ra** Индекс цветопередачи	**У1** **(-45... +40 °C)** Климатическое исполнение
менее 5% Коэффициент пульсации	**230 ±10% В** Напряжение питания	**4 кВ (L-N-Pe)** **6 кВ (L-N-Pe)** Защита от микросекундных импульсов

Соответствует ТР ТС

«Электромагнитная совместимость тех. средств» ТР ТС 020/2011;
«О безопасности низковольтного оборудования» ТР ТС 004/2011.

- Световая часть осветительного комплекта Геликония Лайт.
- Установка светотехнического модуля 'Геликония Лайт' регламентирована на опору из базового металлического квадратного профиля 150*150 мм.
- Корпус из алюминиевого профиля с порошковым покрытием.
- Защитный рассеиватель из светостабилизированного поликарбоната.
- Размер корпуса 150x40 мм.
- Исполнение возможно как одностороннее, так и с двух сторон от опоры с ориентированием светильников относительно друг-друга на 180 градусов.
- Оптимальные высоты размещения светильников: 4, 5 или 6 м, от уровня земли, либо свободный выбор высоты размещения световых модулей по требованию заказчика, в соответствии со светотехническим расчетом.
- Цвет корпуса по умолчанию RAL9011.
- Срок службы 12 лет.
- 5 лет гарантии.

Типы КСС

ШБ1

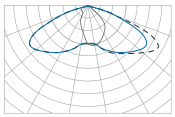

ШБ2

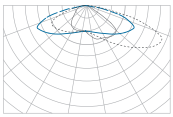

ШБ6

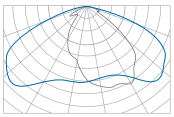

ШО

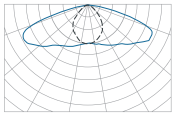

ШОС

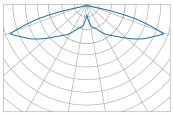

Таблица модификаций

Наименование		Код	Мощность, Вт	Световой поток, лм
Геликония лайт	GALAD Геликония LED-40-ШБ1-IP66-У1(740/D/X/RAL9011МУАР/К/PC/X/G1/Лайт)	28589	40	6 000
	GALAD Геликония LED-40-ШБ2-IP66-У1(740/D/X/RAL9011МУАР/К/PC/X/G1/Лайт)	28864	40	6 000
	GALAD Геликония LED-40-ШБ6-IP66-У1(740/D/X/RAL9011МУАР/К/PC/X/G1/Лайт)	28861	40	5 680
	GALAD Геликония LED-40-ШО-IP66-У1(740/D/X/RAL9011МУАР/К/PC/X/G1/Лайт)	28595	40	5 880
	GALAD Геликония LED-40-ШОС-IP66-У1(740/D/X/RAL9011МУАР/К/PC/X/G1/Лайт)	28580	40	6 000

Расшифровка номенклатуры и возможные модификации

1 2 3 4 5 6 7 8 9 10 11 12 13

GALAD ГЕЛИКОНИЯ LED-40-ШБ1-IP66-У1(740/D/X/RAL9011МУАР/К/PC/X/G1/ЛАЙТ)

1	Мощность:	40 Вт.
2	Тип оптики:	ШБ1, ШБ2, ШБ6 – Широкая боковая; ШО, ШОС – Широкая осевая.
3	Степень защиты:	IP66.
4	Климатическое исполнение	У1.
5	Индекс цветопередачи:	7 – CRI≥70; 8 – CRI≥80 *(под заказ)*.
	Цветовая температура:	27 – 2 700 К; 30 – 3 000 К; 40 – 4 000 К; 50 – 5 000 К.
6	Источник питания	D – электронный источник питания.
7	Варианты управления:	X – без управления.
8	Цвет корпуса и спецэффект:	RAL9011МУАР.
9	Тип крепления	К – торцевой.
10	Материал рассеивателя	PC – поликарбонат.
11	Аксессуары	X – отсутствуют.
12	Номер поколения:	G1.
13	Модификация светильника:	ЛАЙТ - на базе профиля 150x40.

Рендаго

Цвет

RAL9011

RAL7037

Рендаго
Осветительный комплект

Рендаго С
Осветительный комплект

Акцент

Цвет

RAL9011

RAL7037

Акцент
Осветительный комплект

! Для того чтобы получить точную информацию для заказа и проектирования, обратитесь к менеджеру. Контакты указаны на сайте galad.ru.

Архитектурное освещение


GALAD

Абрис М

IP66 **IK08** Степень защиты	**I** Класс защиты от поражения эл. током	**0,95** Коэффициент мощности
2 700 K **3 000 K** **4 000 K** **5 000 K** Цветовая температура	**≥80 Ra** **≥70 Ra** **≥90 Ra** Индекс цветопередачи	**50/60 Гц** Номинальная частота
У1 **(-45... +40 °C)** Климатическое исполнение	**>100 лм/Вт** Световая отдача	**М2** Группа условий эксплуатации
230 ±10% В Напряжение питания	**RED / GREEN** **BLUE / AMBER** Цвет свечения	

Особенности

- Корпус алюминиевый, устойчивый к агрессивной среде.
- Комплектуется блоком питания, установленным внутри корпуса.
- Ударопрочное защитное стекло: силикатное закалённое.
- 5 типоразмеров по длине, каждая с двумя вариантами мощности.
- Может комплектоваться белыми и цветными светодиодами: белые Тцв = 2 200 К; белые Тцв = 3 000 К; белые Тцв = 4 000 К; красные (монохром); зелёные (монохром); синие (монохром); янтарные (монохром). Доступна RGBW версия для цветодинамического освещения.
- Пазы на боковой стенке корпуса позволяют скреплять прожектор с кронштейном в любом месте и перемещать узел крепления вдоль паза.
- Возможность установки защитных экранов, с любой из сторон светильника. Установка производится на заводе, самостоятельная установка невозможна.
- Декоративная торцевая крышка без видимых винтов.
- Основной цвет корпуса, цвет кронштейнов и экрана – RAL9011. Доступны другие цвета по палитре RAL.
- Широкий выбор вторичной оптики.
- Различные варианты по длине кронштейнов для регулировки выноса от фасада.
- Доступны дополнительные аксессуары: кронштейны, кабели соединительные, кабели подключения.
- 5 лет гарантии.

Типы КСС

Ellipse 20x45

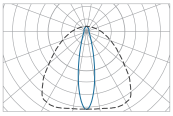

Spot 10

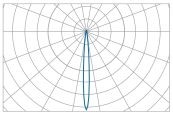

Narrow 15

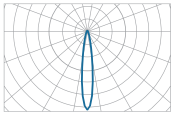

Medium 25

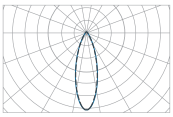

Wide 60

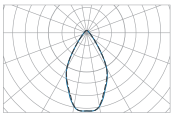

Extra Wide

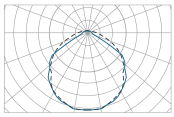

Наимен.	Длина, мм	Мощность, Вт	Световой поток, лм	Масса макс., кг
Абрис М	310	7	770	1,3
		14	1 400	
	610	14	1 540	2
		28	2 880	
	910	21	2 310	2,7
		42	4 320	
	1 210	28	3 080	3,4
		56	5 760	
	1 510	35	3 850	4,3
		65	7 200	

Возможно установить один или два защитных экрана.

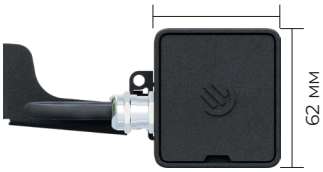

310 / 610 / 910 / 1 210 / 1 510 мм

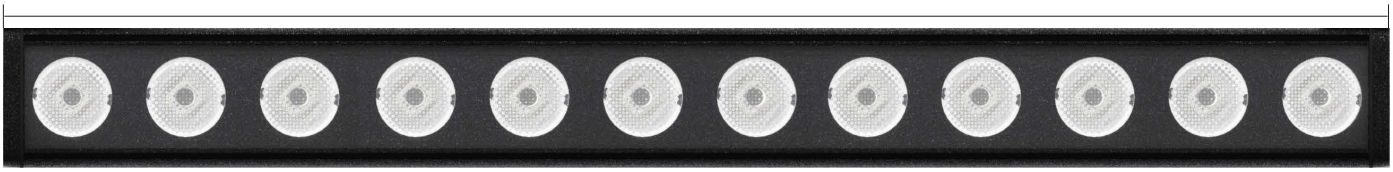

Таблица модификаций

	Наименование	Код	Световой поток, лм	Мощность, Вт	Длина корпуса, мм	Масса макс., кг
Абрис М	GALAD АБРИС М LED-7-Spot10-IP66-У1(W/300/840/RAL9011/TG.CL/AC230/I/D/X/PS/T/G1)	27114	738	7	310	1,6
	GALAD АБРИС М LED-7-Narrow15-IP66-У1(W/300/840/RAL9011/TG.CL/AC230/I/D/X/PS/T/G1)	28560	870			
	GALAD АБРИС М LED-7-Medium25-IP66-У1(W/300/840/RAL9011/TG.CL/AC230/I/D/X/PS/T/G1)	28558	800			
	GALAD АБРИС М LED-7-Wide60-IP66-У1(W/300/840/RAL9011/TG.CL/AC230/I/D/X/PS/T/G1)	28559	720			
	GALAD АБРИС М LED-7-ExtraWide120-IP66-У1(W/300/840/RAL9011/TG.CL/AC230/I/D/X/PS/T/G1)	28557	710			
	GALAD АБРИС М LED-7-Ellipse20x45-IP66-У1(W/300/840/RAL9011/TG.CL/AC230/I/D/X/PS/T/G1)	22840	710			
	GALAD АБРИС М LED-14-Spot10-IP66-У1(W/300/840/RAL9011/TG.CL/AC230/I/D/X/PS/T/G1)	28370	1402	14		
	GALAD АБРИС М LED-14-Narrow15-IP66-У1(W/300/840/RAL9011/TG.CL/AC230/I/D/X/PS/T/G1)	28374	1653			
	GALAD АБРИС М LED-14-Medium25-IP66-У1(W/300/840/RAL9011/TG.CL/AC230/I/D/X/PS/T/G1)	28369	1520			
	GALAD АБРИС М LED-14-Wide60-IP66-У1(W/300/840/RAL9011/TG.CL/AC230/I/D/X/PS/T/G1)	28378	1368			
	GALAD АБРИС М LED-14-ExtraWide120-IP66-У1(W/300/840/RAL9011/TG.CL/AC230/I/D/X/PS/T/G1)	28372	1349			
	GALAD АБРИС М LED-14-Ellipse20x45-IP66-У1(W/300/840/RAL9011/TG.CL/AC230/I/D/X/PS/T/G1)	28375	1349			
	GALAD АБРИС М LED-14-Spot10-IP66-У1(W/600/840/RAL9011/TG.CL/AC230/I/D/X/PS/T/G1)	28381	1476		610	2,5
	GALAD АБРИС М LED-14-Narrow15-IP66-У1(W/600/840/RAL9011/TG.CL/AC230/I/D/X/PS/T/G1)	28383	1740			
	GALAD АБРИС М LED-14-Medium25-IP66-У1(W/600/840/RAL9011/TG.CL/AC230/I/D/X/PS/T/G1)	22841	1600			
	GALAD АБРИС М LED-14-Wide60-IP66-У1(W/600/840/RAL9011/TG.CL/AC230/I/D/X/PS/T/G1)	27116	1440			
	GALAD АБРИС М LED-14-ExtraWide120-IP66-У1(W/600/840/RAL9011/TG.CL/AC230/I/D/X/PS/T/G1)	28385	1420			
	GALAD АБРИС М LED-14-Ellipse20x45-IP66-У1(W/600/840/RAL9011/TG.CL/AC230/I/D/X/PS/T/G1)	28373	1420			
	GALAD АБРИС М LED-28-Spot10-IP66-У1(W/600/840/RAL9011/TG.CL/AC230/I/D/X/PS/T/G1)	28371	2804	28		
	GALAD АБРИС М LED-28-Narrow15-IP66-У1(W/600/840/RAL9011/TG.CL/AC230/I/D/X/PS/T/G1)	28379	3306			
	GALAD АБРИС М LED-28-Medium25-IP66-У1(W/600/840/RAL9011/TG.CL/AC230/I/D/X/PS/T/G1)	28382	3040			
	GALAD АБРИС М LED-28-Wide60-IP66-У1(W/600/840/RAL9011/TG.CL/AC230/I/D/X/PS/T/G1)	28384	2736			
	GALAD АБРИС М LED-28-ExtraWide120-IP66-У1(W/600/840/RAL9011/TG.CL/AC230/I/D/X/PS/T/G1)	28377	2698			
	GALAD АБРИС М LED-28-Ellipse20x45-IP66-У1(W/600/840/RAL9011/TG.CL/AC230/I/D/X/PS/T/G1)	28368	2698			
	GALAD АБРИС М LED-21-Spot10-IP66-У1(W/900/840/RAL9011/TG.CL/AC230/I/D/X/PS/T/G1)	28367	2214	21	910	3,5
	GALAD АБРИС М LED-21-Narrow15-IP66-У1(W/900/840/RAL9011/TG.CL/AC230/I/D/X/PS/T/G1)	28366	2619			
	GALAD АБРИС М LED-21-Medium25-IP66-У1(W/900/840/RAL9011/TG.CL/AC230/I/D/X/PS/T/G1)	28389	2400			
	GALAD АБРИС М LED-21-Wide60-IP66-У1(W/900/840/RAL9011/TG.CL/AC230/I/D/X/PS/T/G1)	27115	2160			
	GALAD АБРИС М LED-21-ExtraWide120-IP66-У1(W/900/840/RAL9011/TG.CL/AC230/I/D/X/PS/T/G1)	27143	2130			
	GALAD АБРИС М LED-21-Ellipse20x45-IP66-У1(W/900/840/RAL9011/TG.CL/AC230/I/D/X/PS/T/G1)	22532	2130			
	GALAD АБРИС М LED-42-Spot10-IP66-У1(W/900/840/RAL9011/TG.CL/AC230/I/D/X/PS/T/G1)	28399	4207	42		
	GALAD АБРИС М LED-42-Narrow15-IP66-У1(W/900/840/RAL9011/TG.CL/AC230/I/D/X/PS/T/G1)	28390	4959			
	GALAD АБРИС М LED-42-Medium25-IP66-У1(W/900/840/RAL9011/TG.CL/AC230/I/D/X/PS/T/G1)	28410	4560			
	GALAD АБРИС М LED-42-Wide60-IP66-У1(W/900/840/RAL9011/TG.CL/AC230/I/D/X/PS/T/G1)	28408	4104			
	GALAD АБРИС М LED-42-ExtraWide120-IP66-У1(W/900/840/RAL9011/TG.CL/AC230/I/D/X/PS/T/G1)	28415	4047			
	GALAD АБРИС М LED-42-Ellipse20x45-IP66-У1(W/900/840/RAL9011/TG.CL/AC230/I/D/X/PS/T/G1)	28412	4047			
	GALAD АБРИС М LED-28-Spot10-IP66-У1(W/1200/840/RAL9011/TG.CL/AC230/I/D/X/PS/T/G1)	28409	2952	28	1210	4,5
	GALAD АБРИС М LED-28-Narrow15-IP66-У1(W/1200/840/RAL9011/TG.CL/AC230/I/D/X/PS/T/G1)	28397	3480			
	GALAD АБРИС М LED-28-Medium25-IP66-У1(W/1200/840/RAL9011/TG.CL/AC230/I/D/X/PS/T/G1)	28407	3200			
	GALAD АБРИС М LED-28-Wide60-IP66-У1(W/1200/840/RAL9011/TG.CL/AC230/I/D/X/PS/T/G1)	28392	2880			
	GALAD АБРИС М LED-28-ExtraWide120-IP66-У1(W/1200/840/RAL9011/TG.CL/AC230/I/D/X/PS/T/G1)	28406	2840			
	GALAD АБРИС М LED-28-Ellipse20x45-IP66-У1(W/1200/840/RAL9011/TG.CL/AC230/I/D/X/PS/T/G1)	22531	2840			
	GALAD АБРИС М LED-56-Spot10-IP66-У1(W/1200/840/RAL9011/TG.CL/AC230/I/D/X/PS/T/G1)	27117	5609	56		
	GALAD АБРИС М LED-56-Narrow15-IP66-У1(W/1200/840/RAL9011/TG.CL/AC230/I/D/X/PS/T/G1)	28401	6612			
	GALAD АБРИС М LED-56-Medium25-IP66-У1(W/1200/840/RAL9011/TG.CL/AC230/I/D/X/PS/T/G1)	28413	6080			
	GALAD АБРИС М LED-56-Wide60-IP66-У1(W/1200/840/RAL9011/TG.CL/AC230/I/D/X/PS/T/G1)	28411	5472			
	GALAD АБРИС М LED-56-ExtraWide120-IP66-У1(W/1200/840/RAL9011/TG.CL/AC230/I/D/X/PS/T/G1)	28414	5396			
	GALAD АБРИС М LED-56-Ellipse20x45-IP66-У1(W/1200/840/RAL9011/TG.CL/AC230/I/D/X/PS/T/G1)	28395	5396			
	GALAD АБРИС М LED-35-Spot10-IP66-У1(W/1500/840/RAL9011/TG.CL/AC230/I/D/X/PS/T/G1)	28403	3690	35	1510	5,7
	GALAD АБРИС М LED-35-Narrow15-IP66-У1(W/1500/840/RAL9011/TG.CL/AC230/I/D/X/PS/T/G1)	28391	4350			
	GALAD АБРИС М LED-35-Medium25-IP66-У1(W/1500/840/RAL9011/TG.CL/AC230/I/D/X/PS/T/G1)	28388	4000			
	GALAD АБРИС М LED-35-Wide60-IP66-У1(W/1500/840/RAL9011/TG.CL/AC230/I/D/X/PS/T/G1)	28387	3600			
	GALAD АБРИС М LED-35-ExtraWide120-IP66-У1(W/1500/840/RAL9011/TG.CL/AC230/I/D/X/PS/T/G1)	28393	3550			
	GALAD АБРИС М LED-35-Ellipse20x45-IP66-У1(W/1500/840/RAL9011/TG.CL/AC230/I/D/X/PS/T/G1)	28400	3550			
	GALAD АБРИС М LED-65-Spot10-IP66-У1(W/1500/840/RAL9011/TG.CL/AC230/I/D/X/PS/T/G1)	28402	6506	65		
	GALAD АБРИС М LED-65-Narrow15-IP66-У1(W/1500/840/RAL9011/TG.CL/AC230/I/D/X/PS/T/G1)	28404	7670			
	GALAD АБРИС М LED-65-Medium25-IP66-У1(W/1500/840/RAL9011/TG.CL/AC230/I/D/X/PS/T/G1)	28398	7053			
	GALAD АБРИС М LED-65-Wide60-IP66-У1(W/1500/840/RAL9011/TG.CL/AC230/I/D/X/PS/T/G1)	28396	6348			
	GALAD АБРИС М LED-65-ExtraWide120-IP66-У1(W/1500/840/RAL9011/TG.CL/AC230/I/D/X/PS/T/G1)	28405	6260			
	GALAD АБРИС М LED-65-Ellipse20x45-IP66-У1(W/1500/840/RAL9011/TG.CL/AC230/I/D/X/PS/T/G1)	28394	6260			
Аксессуары	GALAD АБРИС М LED Кабель подключения к вилке 230В (L 500 мм)	27287				
	GALAD АБРИС М LED Кабель подключения к вилке 230В (L 3600 мм)	27488				
	GALAD АБРИС М LED Кабель подключения к вилке 230В (L 2500 мм)	27487				
	GALAD АБРИС М LED Кабель подключения к розетке 230В (L 500 мм)	27288				
	GALAD АБРИС М LED Кабель соединительный (L 2500 мм)	27857				
	GALAD АБРИС М LED Кабель подключения к розетке 230В (L 3600 мм)	27486				
	GALAD АБРИС М LED Кабель соединительный (L 500 мм)	27775				
	GALAD АБРИС М LED Кабель соединительный (L 2500 мм)	27485				
	GALAD Абрис М LED Кронштейн К150 RAL 9011 (комплект 2 шт.)	27100				
	GALAD Абрис М LED Кронштейн К150 RAL 9011 (комплект 3 шт.)	27101				
	GALAD Абрис М LED Кронштейн К200-300 RAL 9011 (комплект 2 шт.)	27306				
	GALAD Абрис М LED Кронштейн К200-300 RAL 9011 (комплект 3 шт.)	27305				
	GALAD Абрис М LED Кронштейн К500 RAL 9011 (комплект 2 шт.)	27104				
	GALAD Абрис М LED Кронштейн К500 RAL 9011 (комплект 3 шт.)	27105				
	GALAD Абрис М LED Кронштейн К75 RAL 9011 (комплект 2 шт.)	27098				
	GALAD Абрис М LED Кронштейн К75 RAL 9011 (комплект 3 шт.)	27099				

Расшифровка номенклатуры и возможные модификации

1 2 3 4 5 6 7 8 9 10 11 12 13 14 15 16 17

GALAD АБРИС M LED-7-Spot10-IP66-У1 (W/300/840/RAL9011/TG.CL/AC230/I/D/X/PS/T/G1)

1	Тип корпуса:	M.
2	Мощность:	7, 14, 21, 28, 35, 42, 56, 65 Вт.
3	Тип оптики:	Spot10 – угол раскрытия 10°; Narrow15 – угол раскрытия 15°; Medium25 – угол раскрытия 25°; Wide60 – угол раскрытия 60°; Extra Wide120 – без оптики, косинусная кривая; Ellipse20x45 – угол раскрытия 20°x45°.
4	Степень защиты:	IP66.
5	Климатическое исполн.:	У1.
6	Способ установки:	W – настенное крепление.
7	Типоразмер светильника:	300 – длина 310 мм, 600 – длина 610 мм, 900 – длина 910 мм, 1200 – длина 1210 мм, 1500 – длина 1510 мм.
8	Индекс цветопередачи:	7 – CRI≥70 Ra; 8 – CRI≥80 Ra; 9 – CRI≥90 Ra.
	Цветовая температура :	27 – 2 700 K; 30 – 3 000 K; 40 – 4 000 K; 50 – 5 000 K.
9	Цвет корпуса:	RAL9011.
10	Тип рассеивателя:	TG – силикатное закалённое стекло; CL – прозрачное стекло.
11	Напряжение питания:	AC230.
12	Класс защиты от поражения электрическим током:	I- первый класс.
13	Тип источника питания:	D – электронный.
14	Варианты управления:	X – отсутствует; DALI, 0-10V, PWM, DMX, DMX+RDM.
15	Способ подключения:	W- провод, PS- герметичный коннектор.
16	Тип подключения:	T - transit.
17	Номер поколения:	G1 – Первое поколение.

Контур 2

IP66 **IK07** Степень защиты	**III** Класс защиты от поражения эл. током	**У1** **(-45... +40 °C)** Климатическое исполнение
3 000 K **4 000 K** Цветовая температура	**≥80 Ra** Индекс цветопередачи	**DC 48 В** Напряжение питания
RED / GREEN **BLUE / AMBER** Цвет свечения	**Соответствует ТР ТС** «Электромагнитная совместимость тех. средств» ТР ТС 020/2011; «О безопасности низковольтного оборудования» ТР ТС 004/2011.	

Особенности

- Корпус и торцевые крышки (светопропускающие) изготовлены из УФ-светостабилизированного поликарбоната.
- Торцевая крышка пропускает свет для более однородного светового эффекта (без разрывов).
- Кронштейны перемещаются вдоль корпуса для удобства монтажа и могут быть покрашены в цвет по палитре RAL.
- Последовательная установка позволяет создать непрерывную световую линию.
- Угол рассеивания 120°.
- Срок службы 12 лет.

Типы КСС

Extra Wide

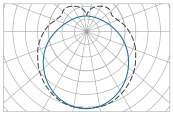

Таблица модификаций

Наименование		Код	Мощность, Вт	Световой поток, лм	Габариты, L, мм	Масса макс., кг
Контур 2	GALAD Контур LED-3-Extra Wide/W4000/300 Opal GEN2	22966	3	345	309	0,19
	GALAD Контур LED-6-Extra Wide/W4000/600 Opal GEN2	22964	6	690	609	0,32
	GALAD Контур LED-9-Extra Wide/W4000/900 Opal GEN2	22962	9	1 040	909	0,44
	GALAD Контур LED-12-Extra Wide/W4000/1200 Opal GEN2	22530	12	1 380	1 209	0,56
	GALAD Контур LED-15-Extra Wide/W4000/1500 Opal GEN2	23620	15	1 730	1 509	0,69

Расшифровка номенклатуры и возможные модификации

1 2 3 4 5 6

GALAD Контур LED-3-Extra Wide/W4000/300 Opal GEN2

1	Мощность:	3 Вт.
2	Кривая силы света:	Extra Wide – без оптики, косинусная кривая.
3	Цвет светодиода:	W3000 – белый светодиод с температурой 3 000 К; W4000 – белый светодиод с температурой 4 000 К; Red – красный светодиод; Green – зелёный светодиод; Blue – синий светодиод; Amber – янтарный светодиод.
4	Длина корпуса:	300 – 309 мм.
5	Тип рассеивателя:	Opal; Clear.
6	Номер поколения:	GEN2 – Второе поколение.

Аксессуары

Кронштейн

Для установки светильника на опорную поверхность.

Наименование	Код	Габариты, LxBxH, мм
GALAD Контур LED GEN2 Кронштейн П44 (комплект для 1200/1500 мм)	16038	50x44x32
GALAD Контур LED GEN2 Кронштейн П44 (комплект для 300/600/900 мм) 16039	16039	50x44x32

Аксессуары

Кабели соединительные

Для сквозного, последовательного соединения светильников.

Наименование	Код	Длина, L, мм	Внешний вид
GALAD Контур LED GEN2 Кабель соединительный "Вилка-Вилка" (L 100 мм)	24143	100	
GALAD Контур LED GEN2 Кабель соединительный "Вилка-Вилка" (L 1000 мм)	24179	1 000	
GALAD Контур LED GEN2 Кабель соединительный "Вилка-Вилка" (L 3000 мм)	24180	3 000	
GALAD Контур LED GEN2 Кабель соединительный "Вилка-Вилка" (L 500 мм)	24178	500	
GALAD Контур LED GEN2 Кабель соединительный "Вилка-Розетка" (L 100 мм)	24138	100	
GALAD Контур LED GEN2 Кабель соединительный "Вилка-Розетка" (L 1000 мм)	24140	1 000	
GALAD Контур LED GEN2 Кабель соединительный "Вилка-Розетка" (L 3000 мм)	24141	3 000	
GALAD Контур LED GEN2 Кабель соединительный "Вилка-Розетка" (L 500 мм)	24139	500	
GALAD Контур LED GEN2 Кабель соединительный "Вилка-Розетка" (L 5000 мм)	24142	5 000	

Блок питания

Для преобразования 230 В переменного тока в 48 В постоянного тока.

Наименование	Код	Внешний вид
GALAD Контур LED GEN2 Блок питания 120 Вт 48 В	24183	
GALAD Контур LED GEN2 Блок питания 240 Вт 48 В	28628	


GALAD

Альтаир

IP65 Степень защиты	**I** Класс защиты от поражения эл. током	**>0,95** Коэффициент мощности
4 000 К **3 000 К** Цветовая температура	**У1** **(-45... +40 °С)** Климатическое исполнение	**230 ±10% В** Напряжение питания

Соответствует ТР ТС

«Электромагнитная совместимость тех. средств» ТР ТС 020/2011;
«О безопасности низковольтного оборудования» ТР ТС 004/2011;

В РЕЕСТРЕ РОССИЙСКОЙ ПРОДУКЦИИ

Особенности

- Корпус алюминиевый анодированный, устойчивый к агрессивной среде.
- Комплектуется блоком питания, установленным внутри корпуса.
- Ударопрочное защитное стекло: силикатное закалённое.
- При одной и той же мощности прожектор может иметь разную длину, что обеспечит разную яркость светового пятна на фасаде.
- Мембранный клапан препятствует образованию конденсата в оптическом отсеке.
- Может комплектоваться белыми и цветными светодиодами: белые Тцв = 2 200 К; белые Тцв = 3 000 К; белые Тцв = 4 000 К; красные (монохром); зелёные (монохром); синие (монохром); янтарные (монохром).
- Пазы на тыльной боковой и нижней стороне позволяют скреплять прожектор с кронштейном в любом месте и перемещать узел крепления вдоль паза.
- Допускается установка на поверхность из сгораемого материала.
- Цвет экрана по умолчанию: RAL7035.
- Цвет кронштейнов по умолчанию: RAL7035.
- Срок службы 12 лет.
- 5 лет гарантии.

Типы КСС

Spot

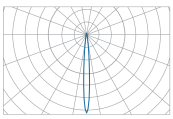

Medium

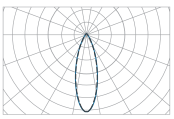

Ellipse

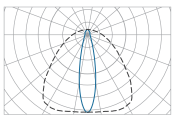

Wide

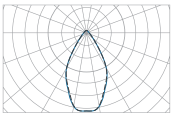

Extra Wide

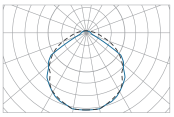

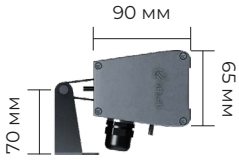

325–1 215 мм

Таблица модификаций

Наименование		Код	Мощность, Вт	Световой поток, лм	Длина, L, мм	Масса макс., кг
Альтаир	GALAD Альтаир LED-10-Spot/W3000	07371	10	860	325	2,6
	GALAD Альтаир LED-10-Medium/W3000	07376	10	860	325	2,6
	GALAD Альтаир LED-10-Wide/W3000	07381	10	860	325	2,6
	GALAD Альтаир LED-10-Extra Wide/W3000	07386	10	860	325	2,6
	GALAD Альтаир LED-10-Ellipse/W3000	07391	10	860	325	2,6
	GALAD Альтаир LED-10-Medium/W3000 600	17878	10	860	625	3,8
	GALAD Альтаир LED-10-Extra Wide/W3000 600	09116	10	860	625	3,8
	GALAD Альтаир LED-10-Ellipse/W3000 600	09122	10	860	625	3,8
	GALAD Альтаир LED-15-Medium/W3000 900	09747	15	1 300	920	4,6
	GALAD Альтаир LED-15-Extra Wide/W3000 900	09128	15	1 300	920	4,6
	GALAD Альтаир LED-15-Ellipse/W3000 900	09145	15	1 300	920	4,6
	GALAD Альтаир LED-20-Spot/W3000	07396	20	1 730	625	3,8
	GALAD Альтаир LED-20-Medium/W3000	07401	20	1 730	625	3,8
	GALAD Альтаир LED-20-Wide/W3000	07406	20	1 730	625	3,8
	GALAD Альтаир LED-20-Extra Wide/W3000	07411	20	1 730	625	3,8
	GALAD Альтаир LED-20-Ellipse/W3000	07416	20	1 730	625	3,8
	GALAD Альтаир LED-20-Medium/W3000 1200	09748	20	1 730	1 215	4,9
	GALAD Альтаир LED-20-Extra Wide/W3000 1200	09135	20	1 730	1 215	4,9
	GALAD Альтаир LED-20-Ellipse/W3000 1200	09151	20	1 730	1 215	4,9
	GALAD Альтаир LED-30-Spot/W3000	07421	30	2 600	920	4,6
	GALAD Альтаир LED-30-Medium/W3000	07426	30	2 600	920	4,6
	GALAD Альтаир LED-30-Wide/W3000	07431	30	2 600	920	4,6
	GALAD Альтаир LED-30-Extra Wide/W3000	07436	30	2 600	920	4,6
	GALAD Альтаир LED-30-Ellipse/W3000	07441	30	2 600	920	4,6
	GALAD Альтаир LED-40-Spot/W3000	07446	40	3 460	1 215	4,9
	GALAD Альтаир LED-40-Medium/W3000	07451	40	3 460	1 215	4,9
	GALAD Альтаир LED-40-Wide/W3000	07456	40	3 460	1 215	4,9
	GALAD Альтаир LED-40-Extra Wide/W3000	07461	40	3 460	1 215	4,9
	GALAD Альтаир LED-40-Ellipse/W3000	07466	40	3 460	1 215	4,9

! В таблице приведены светильники белого излучения с цветовой температурой 3 000 К. Также светильники могут комплектоваться белыми светодиодами с цветовой температурой 4 000 К или цветными светодиодами красного, зелёного, синего или янтарного цвета.

Расшифровка номенклатуры и возможные модификации

1	2	3	4
GALAD Альтаир LED-10 -	Extra Wide /	W3000	600

1	Мощность:	10 Вт.
2	Кривая силы света:	Spot – угол раскрытия 10°; Medium – угол раскрытия 30°; Wide – угол раскрытия 60°; Extra Wide – без оптики, косинусная кривая; Ellipse – угол раскрытия 20°x100°.
3	Цвет светодиода:	W3000 – белый светодиод с температурой 3 000 К; W4000 – белый светодиод с температурой 4 000 К; Red – красный светодиод; Green – зелёный светодиод; Blue – синий светодиод; Amber – янтарный светодиод.
4	Длина корпуса:	600 мм.
Доп.	Управление по протоколу:	DMX-512.
	Интеграция:	АСУНО «БРИЗ»; АСУНО других производителей.
	Двусторонняя связь:	RDM.

Схемы подключения

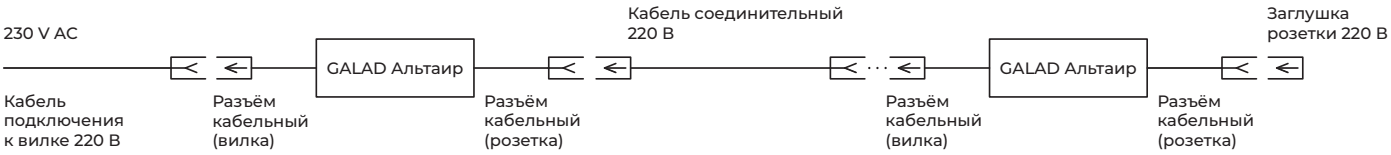

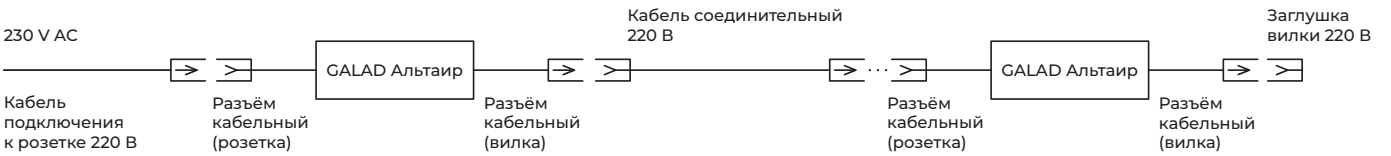

Аксессуары

Кронштейн

Для установки светильника на опорную поверхность.

Наименование	Код	Длина, L, мм	Внешний вид
Кронштейн К68/1 (комплект)	06836	68	
Кронштейн К68/2 (комплект)	06837	68	
Кронштейн К130 (комплект)	06839	130	
Кронштейн К200 (комплект)	06840	200	
Кронштейн К300 (комплект)	06841	300	

Чертёж

Технический чертёж светильника с посадочными размерами.

Наименование	Внешний вид
К68/1	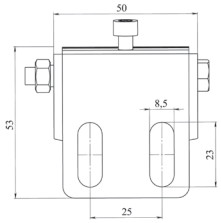
К68/2	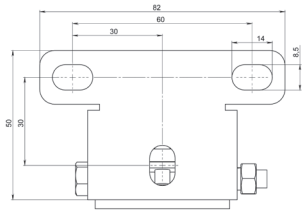
К130 К200 К300	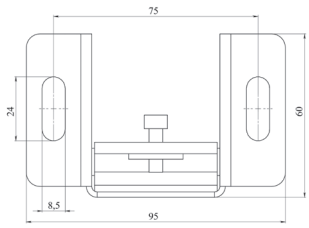

Экран

Для минимизации слепящего действия, перераспределения света. Может быть покрашен в любой цвет по системе RAL.

Длина светильника, мм	Наименование	Код	Высота над световым отверстием, мм	Внешний вид
325	Э74 0300 10	06798	10	
	Э74 0300 30	06799	30	
	Э74 0300 50	06800	50	
625	Э74 0600 10	06801	10	
	Э74 0600 30	06802	30	
	Э74 0600 50	06803	50	
900	Э74 0900 10	06804	10	
	Э74 0900 30	06805	30	
	Э74 0900 50	06806	50	
1 215	Э74 1200 10	06807	10	
	Э74 1200 30	06808	30	
	Э74 1200 50	06809	50	
1 500	Э74 1500 10	09751	10	
	Э74 1500 30	08411	30	
	Э74 1500 50	09752	50	

Кабели

Специальные кабельные разъёмы типа «вилка» и «розетка» для подключения к 230 В.

Наименование	Длина, L, мм	Внешний вид
GALAD Альтаир LED Кабель подключения к розетке 230 В	под заказ	
GALAD Альтаир LED Кабель подключения к вилке 230 В	под заказ	
GALAD Альтаир LED Кабель соединительный 230 В	под заказ	

Альтаир RGBW

IP65 Степень защиты	**I** Класс защиты от поражения эл. током	**>0,95** Коэффициент мощности
RGBW **4 000 K** Цветовая температура для белого канала	**У1** **(-45... +40 °C)** Климатическое исполнение	**230 ±10% В** Напряжение питания

Соответствует ТР ТС

«Электромагнитная совместимость тех. средств» ТР ТС 020/2011;
«О безопасности низковольтного оборудования» ТР ТС 004/2011;

В РЕЕСТРЕ РОССИЙСКОЙ ПРОДУКЦИИ

Особенности

- Светодиоды RGBW (возможность изменения цвета излучения по заданной программе).
- Управление по протоколу DMX-512.
- Комплектуется блоком питания, установленным внутри корпуса.
- Линзы для формирования разных типов светораспределений.
- Антиконденсационный клапан препятствует образованию конденсата в оптическом отсеке.
- Пазы на тыльной боковой и нижней стороне позволяют скреплять прожектор с кронштейном в любом месте и перемещать узел крепления вдоль паза.
- Ударопрочное защитное стекло: силикатное закалённое.
- При одной и той же мощности прожектор может иметь разную длину, что обеспечит разную яркость светового пятна на фасаде.
- Цвет экрана по умолчанию: RAL7035.
- Цвет кронштейнов по умолчанию: RAL7035.
- Срок службы 12 лет.
- 5 лет гарантии.

Типы КСС

Medium

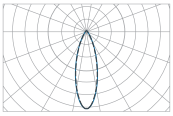

Ellipse

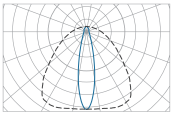

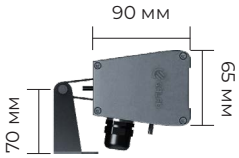

625–1 215 мм

Таблица модификаций

Наименование		Код	Мощность, Вт	Световой поток, лм	Длина, L, мм	Масса макс., кг
Альтаир RGBW	GALAD Альтаир LED-32-Medium/RGBW 4000K	09166	32	1 120	625	3,8
	GALAD Альтаир LED-48-Medium/RGBW 4000K	09167	48	1 680	920	4,6
	GALAD Альтаир LED-64-Medium/RGBW 4000K	09168	64	2 240	1215	4,9
	GALAD Альтаир LED-32-Ellipse/RGBW 4000K	09171	32	1 120	625	3,8
	GALAD Альтаир LED-48-Ellipse/RGBW 4000K	09172	48	1 680	920	4,6
	GALAD Альтаир LED-64-Ellipse/RGBW 4000K	09173	64	2 240	1215	4,9

Расшифровка номенклатуры и возможные модификации

1 2 3

GALAD Альтаир LED-32-Medium/RGBW 4000K

1	Мощность:	32 Вт.
2	Кривая силы света:	Medium – угол раскрытия 30°; Ellipse – угол раскрытия 20°x50°.
3	Цвет светодиода:	RGBW – цветодинамика; 4000K – для белого канала; 3000K – для белого канала (опционально).
Доп.	Управление по протоколу:	DMX-512.
	Интеграция:	АСУНО «БРИЗ»; АСУНО других производителей.
	Двусторонняя связь:	RDM.

Схемы подключения

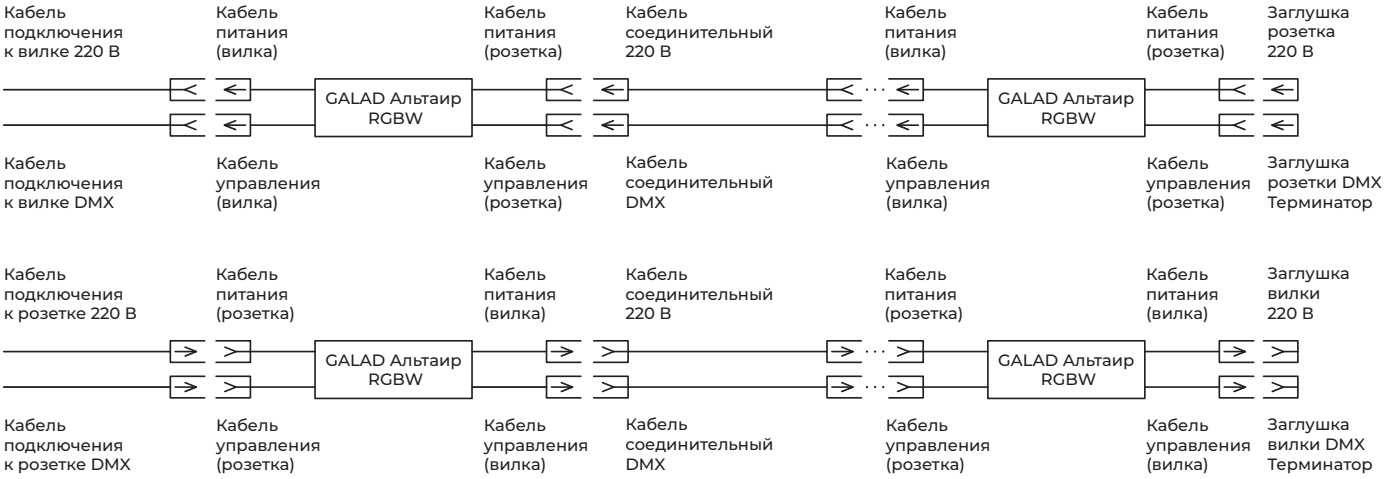

Аксессуары

Кабели

Специальные кабельные разъёмы типа «вилка» и «розетка» для подключения к разъёму DMX и 230 В.

Наименование	Длина, L, мм	Внешний вид
GALAD Альтаир LED Кабель подключения к розетке 230 В	под заказ	
GALAD Альтаир LED Кабель подключения к вилке 230 В	под заказ	
GALAD Альтаир LED Кабель соединительный 230 В	под заказ	
Кабель подключения к вилке DMX	под заказ	
Кабель подключения к розетке DMX	под заказ	
Кабель соединительный Розетка + Вилка DMX	под заказ	

Чертёж

Технический чертёж светильника с посадочными размерами.

Наименование	Внешний вид
К68/1	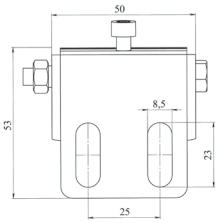
К68/2	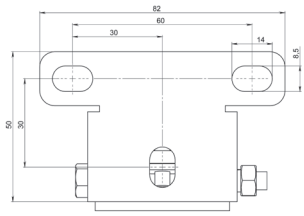
К130 К200 К300	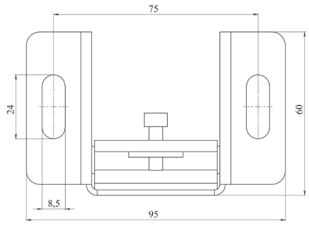

Экран

Для минимизации слепящего действия, перераспределения света. Может быть покрашен в любой цвет по системе RAL.

Длина светильника, мм	Наименование	Код	Высота над световым отверстием, мм	Внешний вид
325	Э74 0300 10	06798	10	
	Э74 0300 30	06799	30	
	Э74 0300 50	06800	50	
625	Э74 0600 10	06801	10	
	Э74 0600 30	06802	30	
	Э74 0600 50	06803	50	
900	Э74 0900 10	06804	10	
	Э74 0900 30	06805	30	
	Э74 0900 50	06806	50	
1 215	Э74 1200 10	06807	10	
	Э74 1200 30	06808	30	
	Э74 1200 50	06809	50	
1 500	Э74 1500 10	09751	10	
	Э74 1500 30	08411	30	
	Э74 1500 50	09752	50	

Кронштейн

Для установки светильника на опорную поверхность.

Наименование	Код	Длина, L, мм	Внешний вид
Кронштейн К68/1 (комплект)	06836	68	
Кронштейн К68/2 (комплект)	06837	68	
Кронштейн К130 (комплект)	06839	130	
Кронштейн К200 (комплект)	06840	200	
Кронштейн К300 (комплект)	06841	300	

Заглушки

Для защиты разъёмов светильника от попадания влаги.

Наименование	Код	Внешний вид
Заглушка Вилки DMX Терминатор	10920	
Заглушка Розетки DMX Терминатор	10921	

Аврора 7 Вт

IP65 Степень защиты	**I** Класс защиты от поражения эл. током	**>0,95** Коэффициент мощности
3 000 K **4 000 K** Цветовая температура	**У1** **(-45... +40 °C)** Климатическое исполнение	**230 ±10% В** Напряжение питания

Соответствует ТР ТС

«Электромагнитная совместимость тех. средств» ТР ТС 020/2011;
«О безопасности низковольтного оборудования» ТР ТС 004/2011;

Особенности

- Материал рассеивателя – силикатное закалённое защитное стекло.
- Рифлёное стекло в совокупности с линзами используется для формирования светораспределения типа Ellipse.
- Корпус алюминиевый с порошковым покрытием. Может быть окрашен в любой цвет по палитре RAL (под заказ).
- Может комплектоваться белыми и цветными светодиодами: белые Тцв = 2 200 К; белые Тцв = 3 000 К; белые Тцв = 4 000 К; красные (монохром); зелёные (монохром); синие (монохром); янтарные (монохром).
- Простая регулировка угла наклона.
- Комплектуется выносным блоком питания.
- Длина выводного кабеля от блока питания к оптической части 1 200 мм (другая длина под заказ).
- Цвет корпуса прожектора по умолчанию: RAL7035.
- Срок службы 12 лет.
- 5 лет гарантии.

Типы КСС

Spot

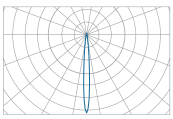

Medium

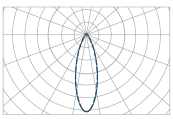

Ellipse

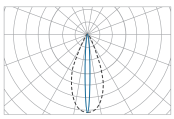

Wide

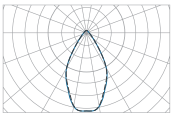

Extra Wide

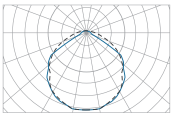

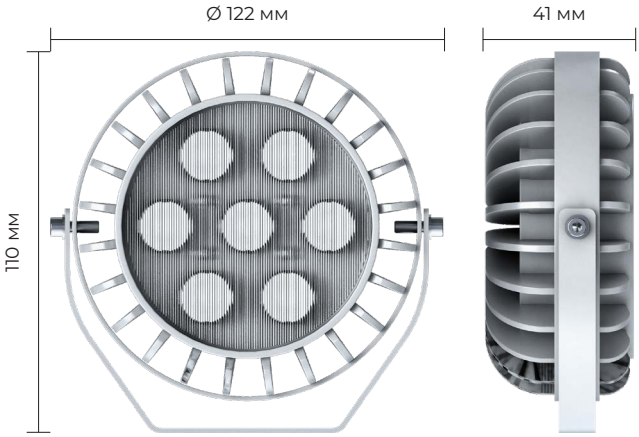

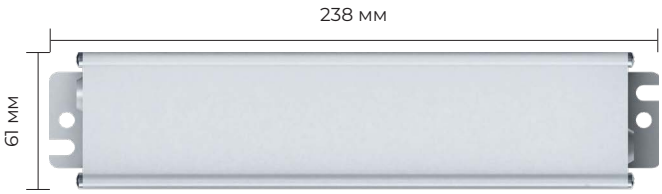

Таблица модификаций

Наименование		Код	Мощность, Вт	Световой поток, лм	Масса макс., кг
Аврора 7 Вт	GALAD Аврора LED-7-Ellipse/W4000	07492	7	610	2,2
	GALAD Аврора LED-7-Extra Wide/W4000	07487	7	610	2,2
	GALAD Аврора LED-7-Medium/W4000	07477	7	610	2,2
	GALAD Аврора LED-7-Spot/W4000	07472	7	610	2,2
	GALAD Аврора LED-7-Wide/W4000	07482	7	610	2,2

! В таблице приведены светильники белого излучения с цветовой температурой 3 000 К. Также светильники могут комплектоваться белыми светодиодами с цветовой температурой 4 000 К или цветными светодиодами красного, зелёного, синего или янтарного цвета.

Расшифровка номенклатуры и возможные модификации

1 2 3

GALAD Аврора LED-7-Ellipse/W4000

1	Мощность:	7 Вт; 7x2 Вт (опционально).
2	Кривая силы света:	Spot – угол раскрытия 10°; Medium – угол раскрытия 30°; Wide – угол раскрытия 60°; Extra Wide – без оптики, косинусная кривая; Ellipse – угол раскрытия 20°x100°.
3	Цвет светодиода:	W3000 – белый светодиод с температурой 3 000 К; W4000 – белый светодиод с температурой 4 000 К; Red – красный светодиод; Green – зелёный светодиод; Blue – синий светодиод; Amber – янтарный светодиод.
Доп.	Интеграция:	АСУНО «БРИЗ»; АСУНО других производителей.

Аксессуары

Тубус

Для минимизации слепящего действия, перераспределения света. Может быть покрашен в любой цвет по системе RAL.

Наименование	Код	Высота над световым отверстием, мм	Внешний вид
GALAD Аврора LED 7 тубус 110/100	10775	100	

Козырёк

Для минимизации слепящего действия, перераспределения света. Может быть покрашен в любой цвет по системе RAL.

Наименование	Код	Высота над световым отверстием, мм	Внешний вид
GALAD Аврора LED 7 козырёк 110/50	10773	50	
GALAD Аврора LED 7 козырёк 110/100	10774	100	

! Тубусы и козырьки поставляются в разобраном виде. Сборка осуществляется непосредственно перед монтажом.

Аврора 14/28 Вт

В РЕЕСТРЕ РОССИЙСКОЙ ПРОДУКЦИИ

IP65 Степень защиты	**I** Класс защиты от поражения эл. током	**3 000 K** **4 000 K** Цветовая температура
230 ±10% В Напряжение питания	**У1** **(-45... +40 °C)** Климатическое исполнение	

Соответствует ТР ТС

«Электромагнитная совместимость тех. средств» ТР ТС 020/2011;
«О безопасности низковольтного оборудования» ТР ТС 004/2011;

Особенности

- Корпус алюминиевый с порошковым покрытием. Может быть окрашен в любой цвет по системе RAL (под заказ).
- Может комплектоваться белыми и цветными светодиодами: белые Тцв = 2 200 К; белые Тцв = 3 000 К; белые Тцв = 4 000 К; красные (монохром); зелёные (монохром); синие (монохром); янтарные (монохром).
- Материал рассеивателя – силикатное закалённое защитное стекло.
- Простая регулировка угла наклона.
- Комплектуется выносным блоком питания (габариты ИП уточняйте в паспорте прожектора).
- Длина выводного кабеля от блока питания к оптической части 1 200 мм (другая длина под заказ).
- Мембранный клапан препятствует образованию конденсата внутри прожектора.
- Допускается установка на поверхность из сгораемого материала.
- Цвет корпуса прожектора по умолчанию: RAL7035.
- Срок службы 12 лет.
- 5 лет гарантии.

Типы КСС

Spot

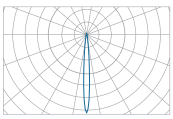

Medium

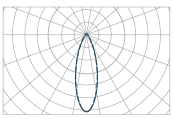

Ellipse

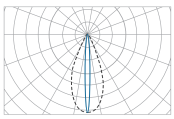

Wide

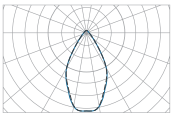

Extra Wide

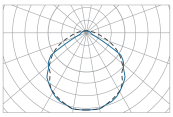

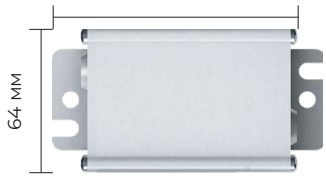

Аврора 14 Вт (Green, Blue) 3 000/4 000 K

Аврора 28 Вт (Green, Blue) 3 000/4 000 K

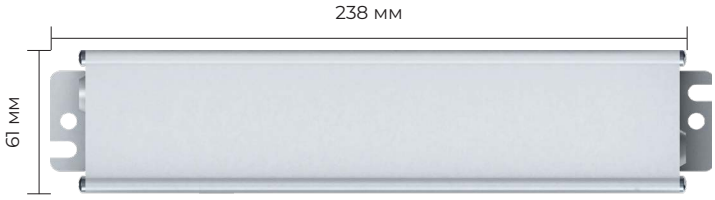

Аврора 14 Вт (Red)

Таблица модификаций

Наименование		Код	Мощность, Вт	Световой поток, лм	Масса макс., кг
Аврора 14 Вт	GALAD Аврора LED-14-Ellipse/W4000/MG	18946	14	1 450	2,8
	GALAD Аврора LED-14-Extra Wide/W4000/MG	18948			
	GALAD Аврора LED-14-Medium/W4000/MG	18950			
	GALAD Аврора LED-14-Spot/W4000/MG	18952			
	GALAD Аврора LED-14-Wide/W4000/MG	18954			
Аврора 28 Вт	GALAD Аврора LED-28-Ellipse/W4000/MG	18966	28	2 550	2,8
	GALAD Аврора LED-28-Extra Wide/W4000/MG	18968			
	GALAD Аврора LED-28-Medium/W4000/MG	18970			
	GALAD Аврора LED-28-Spot/W4000/MG	18972			
	GALAD Аврора LED-28-Wide/W4000/MG	18974			

! В таблице приведены светильники белого излучения с цветовой температурой 3 000 К. Также светильники могут комплектоваться белыми светодиодами с цветовой температурой 4 000 К или цветными светодиодами красного, зелёного, синего или янтарного цвета.

Расшифровка номенклатуры и возможные модификации

1 2 3 4

GALAD Аврора LED-14-Ellipse/W4000/MG

1	Мощность:	14 Вт.
2	Кривая силы света:	Spot – угол раскрытия 10°; Medium – угол раскрытия 30°; Wide – угол раскрытия 60°; Extra Wide – без оптики, косинусная кривая; Ellipse – угол раскрытия 20°x100°.
3	Цвет светодиода:	W3000 – белый светодиод с температурой 3 000 К; W4000 – белый светодиод с температурой 4 000 К; Red – красный светодиод; Green – зелёный светодиод; Blue – синий светодиод; Amber – янтарный светодиод.
4	Оптический отсек:	MG – защитное стекло силикатное калёное вклеивается, оптический отсек неразборный.
Доп	Интеграция:	АСУНО «БРИЗ»; АСУНО других производителей.

Аксессуары

Тубус

Для минимизации слепящего действия, перераспределения света. Может быть покрашен в любой цвет по системе RAL.

Наименование	Код	Высота над световым отверстием, мм	Внешний вид
GALAD Аврора M LED 14/28 тубус 226/100	11932	100	

Козырёк

Для минимизации слепящего действия, перераспределения света. Может быть покрашен в любой цвет по системе RAL.

Наименование	Код	Высота над световым отверстием, мм	Внешний вид
GALAD Аврора M LED 14/28 козырёк 226/60	11923	60	
GALAD Аврора M LED 14/28 козырёк 226/80	11924	80	
GALAD Аврора M LED 14/28 козырёк 226/100	11925	100	

! Тубусы и козырьки поставляются в разобраном виде. Сборка осуществляется непосредственно перед монтажом.

Аврора 24/48 Вт

IP65 Степень защиты	**I** Класс защиты от поражения эл. током	**>0,95** Коэффициент мощности
3 000 К 4 000 К Цветовая температура	**У1 (-45... +40 °С)** Климатическое исполнение	**230 ±10% В** Напряжение питания

Соответствует ТР ТС

«Электромагнитная совместимость тех. средств» ТР ТС 020/2011;
«О безопасности низковольтного оборудования» ТР ТС 004/2011;

В РЕЕСТРЕ РОССИЙСКОЙ ПРОДУКЦИИ

Особенности

- Материал рассеивателя – силикатное закалённое защитное стекло.
- Допускается установка на поверхность из сгораемого материала.
- Корпус алюминиевый с порошковым покрытием. Может быть окрашен в любой цвет по системе RAL (под заказ).
- Простая регулировка угла наклона.
- Может комплектоваться белыми и цветными светодиодами: белые Тцв = 2 200 К; белые Тцв = 3 000 К; белые Тцв = 4 000 К; красные (монохром); зелёные (монохром); синие (монохром); янтарные (монохром).
- Комплектуется выносным блоком питания (габариты ИП уточняйте в паспорте прожектора).
- Длина выводного кабеля от блока питания к оптической части 1 200 мм (другая длина под заказ).
- Мембранный клапан препятствует образованию конденсата внутри прожектора.
- Цвет корпуса по умолчанию: RAL7035.
- Срок службы 12 лет.
- 5 лет гарантии.

Типы КСС

Spot

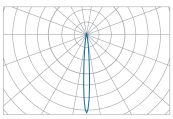

Medium

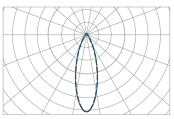

Ellipse

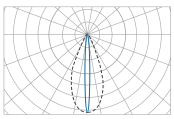

Wide

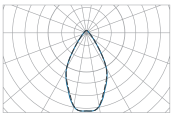

Extra Wide

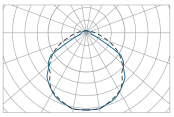

Аврора 24 Вт (Red)

Аврора 48 Вт (Red, Green, Blue) 3 000/4 000 К

Аврора 24 Вт (Green, Blue) 3 000/4 000 К

Таблица модификаций

Наименование		Код	Мощность, Вт	Световой поток, лм	Масса макс., кг
Аврора 24 Вт	GALAD Аврора LED-24-Ellipse/W4000/MG	22949	24	2 450	3,6
	GALAD Аврора LED-24-Extra Wide/W4000/MG	22997			
	GALAD Аврора LED-24-Medium/W4000/MG	21441			
	GALAD Аврора LED-24-Spot/W4000/MG	22765			
	GALAD Аврора LED-24-Wide/W4000/MG	20845			
Аврора 48 Вт	GALAD Аврора LED-48-Ellipse/W4000/MG	21227	48	4 400	6,9
	GALAD Аврора LED-48-Extra Wide/W4000/MG	20119			
	GALAD Аврора LED-48-Medium/W4000/MG	22944			
	GALAD Аврора LED-48-Spot/W4000/MG	22764			
	GALAD Аврора LED-48-Wide/W4000/MG	22947			

! В таблице приведены светильники белого излучения с цветовой температурой 3 000 К. Также светильники могут комплектоваться белыми светодиодами с цветовой температурой 4 000 К или цветными светодиодами красного, зелёного, синего или янтарного цвета.

Расшифровка номенклатуры и возможные модификации

1 2 3 4
GALAD Аврора LED-24-Ellipse/W4000/MG

1	Мощность:	24 Вт.
2	Кривая силы света:	Spot – угол раскрытия 10°; Medium – угол раскрытия 30°; Wide – угол раскрытия 60°; Extra Wide – без оптики, косинусная кривая; Ellipse – угол раскрытия 20°x100°.
3	Цвет светодиода:	W3000 – белый светодиод с температурой 3 000 К; W4000 – белый светодиод с температурой 4 000 К; Red – красный светодиод; Green – зелёный светодиод; Blue – синий светодиод; Amber – янтарный светодиод.
4	Оптический отсек:	MG – защитное стекло силикатное калёное вклеивается, оптический отсек неразборный.
Доп.	Интеграция:	АСУНО «БРИЗ»; АСУНО других производителей.

Аксессуары

Тубус

Для минимизации слепящего действия, перераспределения света. Может быть покрашен в любой цвет по системе RAL.

Наименование	Код	Высота над световым отверстием, мм	Внешний вид
GALAD Аврора M LED 24/48 тубус 292/100	11933	100	
GALAD Аврора M LED 24/48 тубус 292/150	11934	150	

Козырёк

Для минимизации слепящего действия, перераспределения света. Может быть покрашен в любой цвет по системе RAL.

Наименование	Код	Высота над световым отверстием, мм	Внешний вид
GALAD Аврора M LED 24/48 козырёк 292/70	11926	70	
GALAD Аврора M LED 24/48 козырёк 292/100	11927	100	

! Тубусы и козырьки поставляются в разобраном виде. Сборка осуществляется непосредственно перед монтажом.

Аврора RGBW 32/48 Вт

IP65 Степень защиты	**I** Класс защиты от поражения эл. током	**>0,95** Коэффициент мощности
RGBW **4 000 K** **3 000 K** Цветовая температура для белого канала	**У1** **(-45... +40 °C)** Климатическое исполнение	**230 ±10% В** Напряжение питания

Соответствует ТР ТС

«Электромагнитная совместимость тех. средств» ТР ТС 020/2011;
«О безопасности низковольтного оборудования» ТР ТС 004/2011;

Особенности

- Светодиоды RGBW (возможность изменения цвета излучения по заданной программе).
- Управление по протоколу DMX-512.
- Материал рассеивателя – силикатное закалённое защитное стекло.
- Корпус алюминиевый с порошковым покрытием. Возможна окраска в любой цвет по палитре RAL (под заказ).
- Комплектуется выносным блоком питания.
- Длина выводного кабеля от блока питания к оптической части 1 200 мм (другая длина под заказ).
- Допускается установка на поверхность из сгораемого материала.
- Антиконденсационный клапан препятствует образованию конденсата внутри светильника.
- Простая регулировка угла наклона.
- Цвет корпуса по умолчанию: RAL7035.
- Срок службы 12 лет.
- 5 лет гарантии.

Типы КСС

Medium

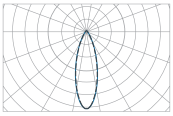

Ellipse

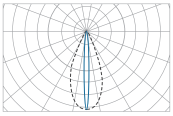

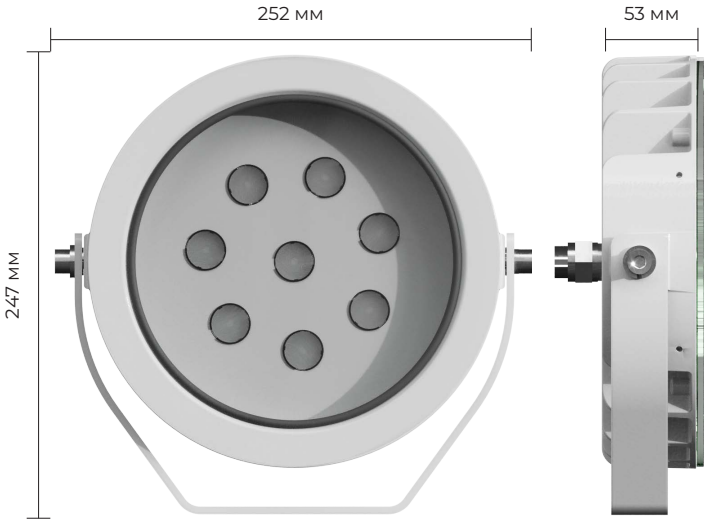

Аврора 32 Вт

Аврора 48 Вт

Таблица модификаций

Наименование		Код	Мощность, Вт	Световой поток, лм	Масса макс., кг
Аврора RGBW 32 Вт	GALAD Аврора LED-32-Medium/RGBW/MG	21330	32	1 205	2
	GALAD Аврора LED-32-Ellipse/RGBW/MG	20246			2
Аврора RGBW 48 Вт	GALAD Аврора LED-48-Medium/RGBW/MG	23189	48	1 580	2
	GALAD Аврора LED-48-Ellipse/RGBW/MG	23190			2

Расшифровка номенклатуры и возможные модификации

1 2 3 4

GALAD Аврора LED-32-Medium/RGBW/MG

1	Мощность:	32 Вт.
2	Кривая силы света:	Medium – угол раскрытия 30°; Ellipse – угол раскрытия 30°x90°.
3	Цвет светодиода:	RGBW – цветодинамика; 4000K – для белого канала; 3000K – для белого канала (опционально).
4	Оптический отсек:	MG – защитное стекло силикатное, калёное вклеивается, оптический отсек неразборный.
Доп.	Интеграция:	АСУНО «БРИЗ»; АСУНО других производителей.
	Двусторонняя связь:	RDM.

Аксессуары

Тубус

Для минимизации слепящего действия, перераспределения света. Может быть покрашен в любой цвет по системе RAL.

Наименование	Код	Высота над световым отверстием, мм	Внешний вид
GALAD Аврора M LED/RGBW 32/48 тубус 226/100	11935	100	

Козырёк

Для минимизации слепящего действия, перераспределения света. Может быть покрашен в любой цвет по системе RAL.

Наименование	Код	Высота над световым отверстием, мм	Внешний вид
GALAD Аврора M LED/RGBW 32/48 козырёк 226/60	11928	60	
GALAD Аврора M LED/RGBW 32/48 козырёк 226/100	11929	100	

! Тубусы и козырьки поставляются в разобраном виде. Сборка осуществляется непосредственно перед монтажом.

Аврора RGBW 72/108 Вт

IP65 Степень защиты	**I** Класс защиты от поражения эл. током	**>0,95** Коэффициент мощности
RGBW **4 000 K** **3 000 K** Цветовая температура для белого канала	**У1** **(-45... +40 °C)** Климатическое исполнение	**230 ±10% В** Напряжение питания

Соответствует ТР ТС

«Электромагнитная совместимость тех. средств» ТР ТС 020/2011;
«О безопасности низковольтного оборудования» ТР ТС 004/2011;

Особенности

- Светодиоды RGBW (возможность изменения цвета излучения по заданной программе).
- Управление по протоколу DMX-512.
- Допускается установка на поверхность из сгораемого материала.
- Корпус алюминиевый с порошковым покрытием. Возможна окраска в любой цвет по палитре RAL (под заказ).
- Простая регулировка угла наклона.
- Материал рассеивателя – силикатное закалённое защитное стекло.
- Комплектуется выносным блоком питания.
- Длина выводного кабеля от блока питания к оптической части 1 200 мм (другая длина под заказ).
- Антиконденсационный клапан препятствует образованию конденсата внутри светильника.
- Цвет корпуса по умолчанию: RAL7035.
- 5 лет гарантии.

Типы КСС

Medium

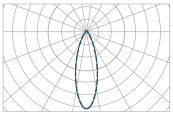

Ellipse

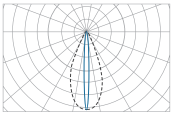

Таблица модификаций

Наименование		Код	Мощность, Вт	Световой поток, лм	Масса макс., кг
Аврора RGBW 72 Вт	GALAD Аврора LED-72-Medium/RGBW/MG	23191	72	2 710	4,2
	GALAD Аврора LED-72-Ellipse/RGBW/MG	23192			
Аврора RGBW 108 Вт	GALAD Аврора LED-108-Medium/RGBW/MG	23193	108	3 540	4,2
	GALAD Аврора LED-108-Ellipse/RGBW/MG	23194			
Аврора RGBW 120 Вт	GALAD Аврора LED-120-Medium/RGBW/MG	23195	120	4 250	5
	GALAD Аврора LED-120-Ellipse/RGBW/MG	23196			

Расшифровка номенклатуры и возможные модификации

1 2 3 4

GALAD Аврора LED-72-Medium/RGBW/MG

1	Мощность:	72 Вт.
2	Кривая силы света:	Medium – угол раскрытия 30°; Ellipse – угол раскрытия 30°x90°.
3	Цвет светодиода:	RGBW – цветодинамика; 4000K – для белого канала; 3000K – для белого канала (опционально).
4	Оптический отсек:	MG – защитное стекло силикатное, калёное вклеивается, оптический отсек неразборный.
Доп.	Интеграция:	АСУНО «БРИЗ»; АСУНО других производителей.
	Двусторонняя связь:	RDM.

Аксессуары

Тубус

Для минимизации слепящего действия, перераспределения света. Может быть покрашен в любой цвет по системе RAL.

Наименование	Код	Высота над световым отверстием, мм	Внешний вид
GALAD Аврора M LED/RGBW 72/108 тубус 292/100	11936	100	

Козырёк

Для минимизации слепящего действия, перераспределения света. Может быть покрашен в любой цвет по системе RAL.

Наименование	Код	Высота над световым отверстием, мм	Внешний вид
GALAD Аврора M LED/RGBW 72/108 козырёк 292/70	11930	70	
GALAD Аврора M LED/RGBW 72/108 козырёк 292/100	11931	100	

! Тубусы и козырьки поставляются в разобраном виде. Сборка осуществляется непосредственно перед монтажом.

Аврора G2

IP66 Степень защиты	**I** Класс защиты от поражения эл. током	**У1** **(-45... +40 °C)** Климатическое исполнение
230 ±10% В Напряжение питания	**4 000 К** Цветовая температура для белого канала	

Соответствует ТР ТС

«Электромагнитная совместимость тех. средств» ТР ТС 020/2011;
«О безопасности низковольтного оборудования» ТР ТС 004/2011;

Особенности

- Закаленное силикатное стекло не подвержено микроцарапинам в отличие от открытой оптики из полимерных материалов и меньше притягивает пыль, что способствует сохранению светового потока на протяжении всего срока службы.
- Комплектуется выносным блоком питания.
- Простая регулировка угла наклона.
- Уплотнительная прокладка для обеспечения герметичности.
- Корпус алюминиевый с порошковым покрытием.
- Может быть окрашен в любой цвет по системе RAL (под заказ).

Типы КСС

Spot 10

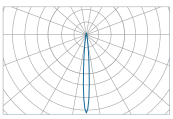

Medium 30

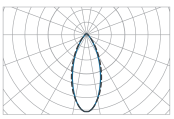

Wide 80

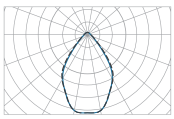

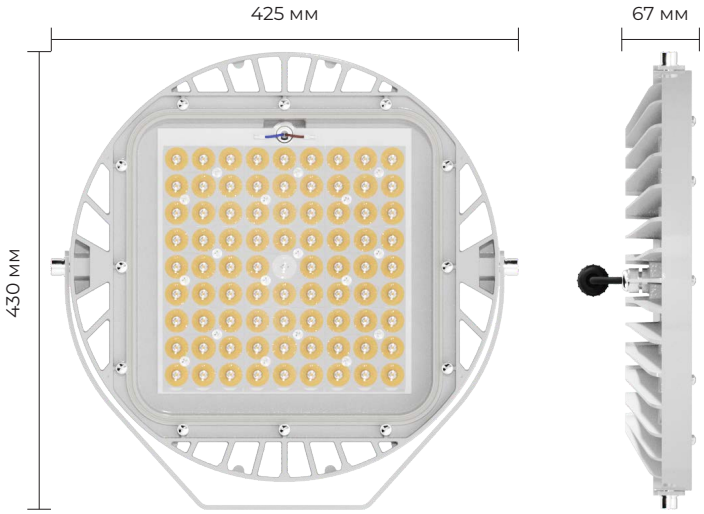

Таблица модификаций

Наименование		Код	Мощность, Вт	Световой поток, лм	Масса макс., кг
Аврора G2	GALAD Аврора LED-60-Medium (840/RAL7035/D/0/FWB/GEN2)	22802	60	6 900	7,5
	GALAD Аврора LED-60-Spot (840/RAL7035/D/0/FNB/GEN2)	22804	60	6 900	
	GALAD Аврора LED-60-Wide (840/RAL7035/D/0/IHBS/GEN2)	22806	60	6 900	
	GALAD Аврора LED-80-Medium (840/RAL7035/D/0/FWB/GEN2)	20174	80	9 200	
	GALAD Аврора LED-80-Spot (840/RAL7035/D/0/FNB/GEN2)	20173	80	9 200	
	GALAD Аврора LED-80-Wide (840/RAL7035/D/0/IHBS/GEN2)	20175	80	9 200	
	GALAD Аврора LED-120-Medium (840/RAL7035/D/0/FWB/GEN2)	20177	120	13 200	
	GALAD Аврора LED-120-Spot (840/RAL7035/D/0/FNB/GEN2)	20176	120	13 200	
	GALAD Аврора LED-120-Wide (840/RAL7035/D/0/IHBS/GEN2)	20178	120	13 200	
	GALAD Аврора LED-160-Medium (840/RAL7035/D/0/FWB/GEN2)	20180	160	17 600	
	GALAD Аврора LED-160-Spot (840/RAL7035/D/0/FNB/GEN2)	20179	160	17 600	
	GALAD Аврора LED-160-Wide (840/RAL7035/D/0/IHBS/GEN2)	20181	160	17 600	
	GALAD Аврора LED-180-Medium (840/RAL7035/D/0/FWB/GEN2)	20902	180	18 900	
	GALAD Аврора LED-180-Spot (840/RAL7035/D/0/FNB/GEN2)	20435	180	18 900	
	GALAD Аврора LED-180-Wide (840/RAL7035/D/0/IHBS/GEN2)	23023	180	18 900	
	GALAD Аврора LED-200-Medium (840/RAL7035/D/0/FWB/GEN2)	20183	200	21 000	
	GALAD Аврора LED-200-Spot (840/RAL7035/D/0/FNB/GEN2)	20182	200	21 000	
	GALAD Аврора LED-200-Wide (840/RAL7035/D/0/IHBS/GEN2)	20184	200	21 000	
	GALAD Аврора LED-240-Medium (840/RAL7035/D/0/FWB/GEN2)	20186	240	25 200	
	GALAD Аврора LED-240-Spot (840/RAL7035/D/0/FNB/GEN2)	20185	240	25 200	
	GALAD Аврора LED-240-Wide (840/RAL7035/D/0/IHBS/GEN2)	20172	240	25 200	

Расшифровка номенклатуры и возможные модификации

	1		2		3		4		5		6		7		8	
GALAD Аврора LED-	60	-	Medium	(	840	/	RAL7035	/	D	/	0	/	FWB	/	GEN2	)

1	Мощность:	60 Вт.
2	Тип оптики:	Spot – угол раскрытия 10°; Medium – угол раскрытия 30°; Wide – угол раскрытия 80°.
3	Индекс цветопередачи:	8 – CRI≥80.
	Цветовая температура:	40 – 4 000 К.
4	Цвет корпуса:	RAL7035.
5	Источник питания:	D – Электронный источник питания.
6	Варианты управления:	0 – Без управления.
7	Тип оптики:	FWB; FNB; IHBS.
8	Номер поколения:	GEN2 – Второе поколение.

Тандем

В РЕЕСТРЕ РОССИЙСКОЙ ПРОДУКЦИИ

IP66 Степень защиты	**I** Класс защиты от поражения эл. током	**>0,98** Коэффициент мощности
3 000 K **4 000 K** Цветовая температура	**>80 Ra** Индекс цветопередачи	**У1** **(-45... +40 °C)** Климатическое исполнение
230 ±10% В Напряжение питания	**Соответствует ТР ТС** «Электромагнитная совместимость тех. средств» ТР ТС 020/2011; «О безопасности низковольтного оборудования» ТР ТС 004/2011;	

Особенности

- Корпус изготовлен из коррозионно-стойкого алюминиевого сплава, покрыт порошковой краской, имеющей высокую устойчивость к УФ-излучению и суровым климатическим условиям.
- Рассеиватель из силикатного закалённого стекла.
- Двунаправленное светораспределение делит фасад узкими и широкими лучами, создавая поразительные световые эффекты.
- В одном прожекторе можно комбинировать различные типы КСС: Spot, Medium, Wide, Extra Wide.
- Блок питания встроен в корпус.
- Цвет корпуса по умолчанию: RAL9005.
- 5 лет гарантии.

Типы КСС

Spot

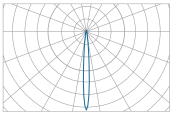

Medium

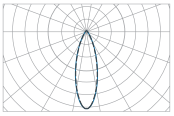

Wide

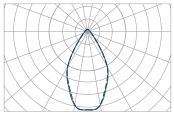

Extra Wide

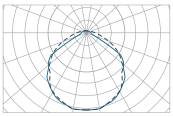

Таблица модификаций

Наименование		Код	Мощность, Вт	Световой поток, лм	Масса макс., кг
Тандем	GALAD Тандем LED-10-Extra Wide (600/830/RAL9005/0/R/S)	22969	10	600	4
	GALAD Тандем LED-10-Medium (600/830/RAL9005/0/R/S)	22970			
	GALAD Тандем LED-10-Spot (600/830/RAL9005/0/R/S)	22971			
	GALAD Тандем LED-10-Wide (600/830/RAL9005/0/R/S)	22972			
	GALAD Тандем LED-17-Extra Wide (1000/830/RAL9005/0/R/D)	22973	17	1 000	4
	GALAD Тандем LED-17-Medium (1000/830/RAL9005/0/R/D)	22974			
	GALAD Тандем LED-17-Spot (1000/830/RAL9005/0/R/D)	22975			
	GALAD Тандем LED-17-Wide (1000/830/RAL9005/0/R/D)	22976			
	GALAD Тандем LED-32-Extra Wide (1670/830/RAL9005/0/R/D)	22977	32	1 670	4
	GALAD Тандем LED-32-Medium (1670/830/RAL9005/0/R/D)	22978			
	GALAD Тандем LED-32-Spot (1670/830/RAL9005/0/R/D)	22979			
	GALAD Тандем LED-32-Wide (1670/830/RAL9005/0/R/D)	22980			

! В таблице приведены светильники белого излучения с цветовой температурой 3 000 К. Также светильники могут комплектоваться белыми светодиодами с цветовой температурой 4 000 К или 2 200 К.

Расшифровка номенклатуры и возможные модификации

1 2 3 4 5 6 7 8

GALAD Тандем LED-10-Extra Wide(600/830/RAL9005/0/R/S)

1	Мощность:	10 Вт.
2	Кривая силы света:	Spot – угол раскрытия 10°; Medium – угол раскрытия 30°; Wide – угол раскрытия 60°; Extra Wide – без оптики, косинусная кривая.
3	Световой поток:	600 лм.
4	Индекс цветопередачи:	7 – CRI≥70; 8 – CRI≥80.
	Цветовая температура:	22 – 2 200 К; 30 – 3 000 К; 40 – 4 000 К.
5	Цвет корпуса:	RAL9005.
6	Варианты управления:	0 – без управления; 1 – DALI; 2 – 0–10 В.
7	Вариант исполнения рамки:	R – Round.
8	Колличество оптических элементов:	S – Single; D – Double.
Доп.	Интеграция:	АСУНО «БРИЗ»; АСУНО других производителей.

Аксессуары

Кабельный соединитель

Для надёжного соединения двух кабелей в единую сеть.

Наименование	Код	Габариты, Ø xL, мм	Внешний вид
GALAD Тандем LED кабельный соединитель	15986	Ø 29x64	

ЦМТ, г. Москва

Канавинский мост, г. Нижний Новгород

Ржевский мемориал Советскому Солдату, Тверская область

Астраханский мост, г. Волгоград

Интерактивные решения и малые архитектурные формы


GALAD

Интерактивная скамейка

IP65	0,8 кВт*ч	-30*... +50 °C
Степень защиты	Потребляемая мощность	Температура эксплуатации

* Минимальная температура включения

Особенности

- **Медиаэкраны на торцах**
  Медиапанели в скамейке могут транслировать интерактивную анимацию, которая взаимодействует с человеком благодаря встроенным датчикам движения и системе управления. Например, цифровая кошка может тереться о ноги пользователя, бегать или беспокоиться, если сработал сигнал SOS. Также скамейка может транслировать интересные факты, рекламу и простые игры.
- **Зарядная станция**
  Скамейка станет полезным элементом современной городской среды: в её корпус можно встроить USB-входы и беспроводные зарядные устройства. Пользователь сможет заряжать гаджеты, сидя на скамейке.
- **Колеровка сиденья**
  Колеровка древесины лиственницы в любой цвет на ваш выбор.
- **Цвет панелей**
  Возможность менять RGB цвета свечения панелей.
- **Рама и основание**
  Окраска основания и рамы в любой цвет по палитре RAL.
- **Модуль Wi-Fi** (доп. функция).
- **Кнопка экстренного вызова SOS**
- **Потребляемая мощность 0,8 кВт*ч.**
- **Масса не более 250 кг.**

Видео с интерактивной скамейкой

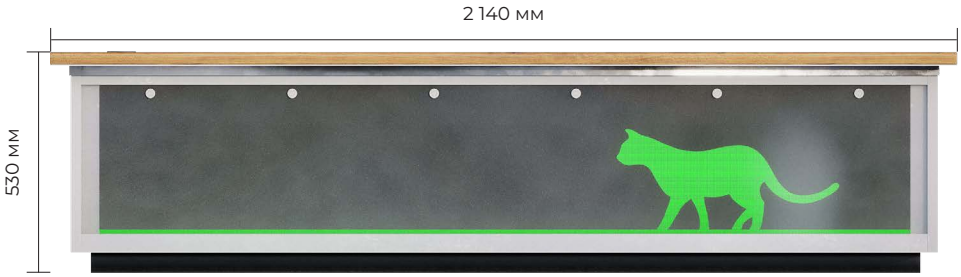

Нексус

Камера видеонаблюдения

Метеостанция
+
Модуль Wi-Fi

Динамик оповещения

Вызывная панель

Ревизионный лючок

Опора Нексус легко интегрируется в систему «Умный город» и позволяет решать множество задач благодаря модульной конструкции. Даёт возможность выбрать сервисы для решения самых разных задач и интеграции в городские системы.

Опора создана, чтобы упростить сложную взаимосвязь между различными элементами городской среды и обеспечить жителям города круглосуточный доступ к необходимой инфраструктуре.

Высоту опоры и обширный функционал можно менять по желанию заказчика.

Особенности

1. **Варианты установки и комбинирования модулей:**
   - Вызывная панель;
   - Динамик громкого оповещения;
   - Видеокамера;
   - Медиаэкран;
   - Светильник;
   - Модуль Wi-Fi.
2. **Возможность использования:**
   - Трансляция городских событий и рекламы;
   - Видеонаблюдение и фиксация правонарушений;
   - Точный прогноз погоды;
   - Освещение территории;
   - Охрана территории;
   - Контроль трафика.

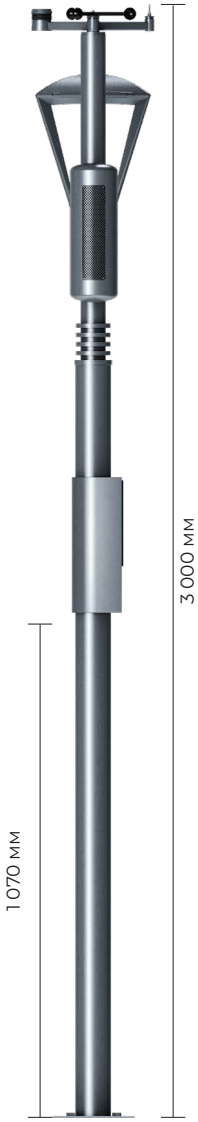

Нексус Легаси

Светильник
+
Модуль Wi-Fi

Камера видеонаблюдения

Динамик оповещения

Вызывная панель

Ревизионный лючок

Опора Нексус Легаси – идеальное решение для садово-парковых зон и общественных пространств.

Даёт возможность выбрать сервисы для решения самых разнообразных задач и интеграции в городские системы. Обширный функционал, который можно компоновать в произвольном порядке по желанию заказчика.

Особенности

1. **Варианты установки и комбинирования модулей:**
   - Вызывная панель с камерой наблюдения и кнопкой экстренного вызова;
   - Динамик громкого оповещения;
   - Видеокамера;
   - Медиаэкран;
   - Светильник;
   - Модуль Wi-Fi.
2. **Возможность использования:**
   - Трансляция городских событий и рекламы;
   - Видеонаблюдение и фиксация правонарушений;
   - Точный прогноз погоды;
   - Освещение территории;
   - Охрана территории;
   - Контроль трафика.

Таблицы модификаций

Комплектация Нексус Легаси без электроустановочных изделий
Светильник Легаси LED-55/740/RAL7043
OE-11707 Опора ТАНС.96.310.000 (НФ-4,0-02-"НЕКСУС Легаси"-цл)
OE-00042 Закладная деталь фундамента ТАНС.31.004.000 (ЗФ-20/4/К180-1,25-6)

Электроустановочные изделия
Широкополосная звуковая колонка
Неуправляемый PoE-коммутатор
Купольная IP-видеокамера с EXIR-подсветкой до 30 м
Вызывная панель интерком
Настенный кронштейн для камеры
Точки доступа


GALAD

Наружное освещение

Освещение тоннелей

Геспер 2

IP66 Степень защиты	**I** Класс защиты от поражения эл. током	**0,95** Коэффициент мощности
4 000 K 2 700 K 3 000 K 5 000 K Цветовая температура	**>70 Ra** >80 Ra Индекс цветопередачи	**У1** **(-40... +40 °C)** УХЛ1 (-60... +40 °C) Климатическое исполнение
230 ±10% В Входное напряжение AC/DC	**Соответствует ТР ТС** «Электромагнитная совместимость тех. средств» ТР ТС 020/2011; «О безопасности низковольтного оборудования» ТР ТС 004/2011.	

В РЕЕСТРЕ РОССИЙСКОЙ ПРОДУКЦИИ

Особенности

- Корпус изделия максимально закрыт листами из нержавеющей стали устойчивой к агрессивной среде.
- Установка на поверхность (потолок или стену) с помощью выдвижной монтажной скобы-лиры из нержавеющего материала.
- Два вида вторичной оптики с двумя типами КСС обеспечивают все требования по освещению тоннелей в соответствии с существующими нормативными документами.
- Силикатное закалённое стекло, IK08 (5Дж).
- Светодиоды последнего поколения как российского, так и иностранного производства.
- Источник питания поддерживает работу от входного напряжения 230 VAC и VDC и может использоваться в системе ЦСАО при аварийном режиме эксплуатации.
- Наличие сертификата на сейсмостойкость.

Типы КСС

АС (асимметричная)

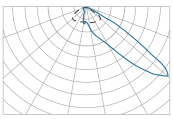

СМ (симметричная)

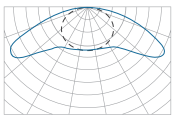

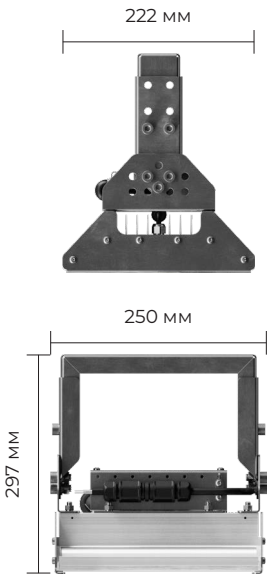

Геспер 80 Вт

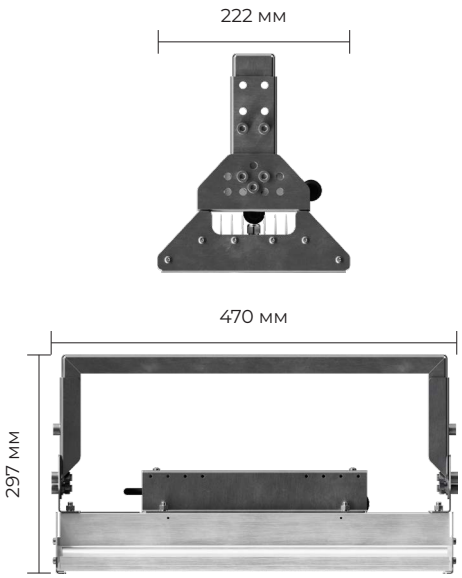

Геспер 160 Вт

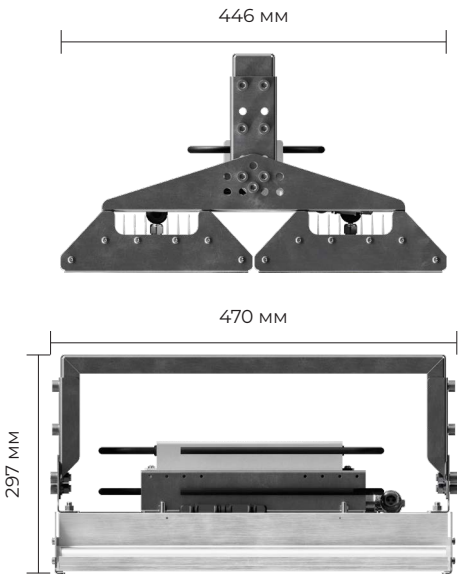

Геспер 240/320 Вт

Таблица модификаций

	Наименование	Код	Мощность, Вт	Световой поток, лм	Габариты, LxBxH, мм	Масса макс., кг
Геспер 2	GALAD ДПУ39-80-012 Геспер LED-CM1A-IP66-У1(740/D/X/INOX/LIRA/TG/ST/G2)	22957	80	11 930	250x222x297	6
	GALAD ДПУ39-80-011 Геспер LED-AC3H-IP66-У1(740/D/X/INOX/LIRA/TG/ST/G2)	23996	80	10 000	250x222x297	6
	GALAD ДПУ39-160-012 Геспер LED-CM1A-IP66-У1(740/D/X/INOX/LIRA/TG/ST/G2)	23313	160	23 200	470x222x297	9
	GALAD ДПУ39-160-011 Геспер LED-AC3H-IP66-У1(740/D/X/INOX/LIRA/TG/ST/G2)	23995	160	20 000	470x222x297	9
	GALAD ДПУ39-240-022 Геспер LED-CM1A-IP66-У1(740/D/X/INOX/LIRA/TG/ST/G2)	23994	240	34 800	470x446x297	15
	GALAD ДПУ39-240-021 Геспер LED-AC3H-IP66-У1(740/D/X/INOX/LIRA/TG/ST/G2)	23993	240	30 000	470x446x297	15
	GALAD ДПУ39-320-022 Геспер LED-CM1A-IP66-У1(740/D/X/INOX/LIRA/TG/ST/G2)	23992	320	46 400	470x446x297	15
	GALAD ДПУ39-320-021 Геспер LED-AC3H-IP66-У1(740/D/X/INOX/LIRA/TG/ST/G2)	22958	320	41 380	470x446x297	15

Расшифровка номенклатуры и возможные модификации

1 2 1 3 4 5 6 7 8 9 10 11 12 13

GALAD ДПУ39 - 80 - 012 Геспер LED - CM1A - IP66 - У1 (740/D/X/INOX/LIRA/TG/ST/G2)

1	Наименование:	ДПУ39 - - 012 Геспер LED.
2	Мощность:	80 Вт.
3	Тип оптики:	CM1A – симметричная; AC3H – асимметричная.
4	Степень защиты:	IP66.
5	Климатическое исполнение:	У1; УХЛ1 (опция).
6	Индекс цветопередачи:	7 – CRI≥70; 8 – CRI≥80; 9 – CRI≥90; Модификации 750, 840, 957 под заказ).
	Цветовая температура:	40 – 4 000 К; 27 – 2 700 К; 30 – 3 000 К; 50 – 5 000 К.
7	Тип источника питания и дополнительные опции:	D – Электронный.
8	Варианты управления:	X – Отсутствует;
9	Корпус:	INOX – без покрытия – исполнение нержавеющая сталь.
10	Способ установки:	LIRA – Лира.
11	Тип защитного стекла:	X – отсутствует; PC – поликарбонат; TG – силикатное закалённое; PMMA – полиметилметакрилат.
12	Топология светодиодного модуля:	ST – стандартная эффективность лм/Вт (для фоновых продаж).
13	Номер поколения:	G2 – Второе поколение.

Атлант 2

IP66 Степень защиты	**I** Класс защиты от поражения эл. током	**0,95** Коэффициент мощности
4 000 K Цветовая температура	**>70 Ra** Индекс цветопередачи	**У1 (-40... +40 °C)** Климатическое исполнение
230 ±10% В Входное напряжение AC/DC	**Соответствует ТР ТС** «Электромагнитная совместимость тех. средств» ТР ТС 020/2011; «О безопасности низковольтного оборудования» ТР ТС 004/2011.	

Особенности

- Корпус изделия максимально закрыт листами из нержавеющей стали устойчивой к агрессивной среде.
- Установка на поверхность (потолок или стену) с помощью выдвижной монтажной скобы-лиры из нержавеющего материала.
- Модульный корпус: алюминиевый анодированный, устойчивый к агрессивной среде.
- Силикатное закалённое стекло, IK08(5Дж).

Типы КСС

АС (асимметричная)

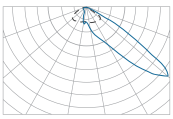

СМ (симметричная)

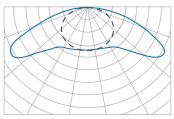

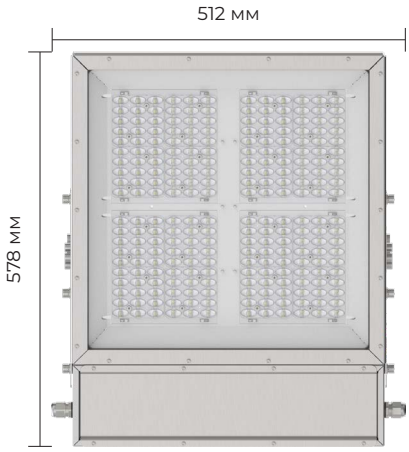

ДБУ01

IP65 Степень защиты	**I** Класс защиты от поражения эл. током	**0,95** Коэффициент мощности
-40... +40 °C Температура эксплуатации	**У1** Климатическое исполнение	**230 ±10% В** Напряжение питания

Соответствует ТР ТС

«Электромагнитная совместимость тех. средств» ТР ТС 020/2011;
«О безопасности низковольтного оборудования» ТР ТС 004/2011;

Особенности

- Информационный указатель постоянного действия.
- Корпус выполнен из кислотостойкой нержавеющей стали, устойчив к агрессивной среде.
- Светильник устанавливают на ровную вертикальную поверхность стены из несгораемых материалов или встраивают в нишу в стене.
- Цвет корпуса соответствует материалу применяемой нержавеющей стали.
- Силикатное закалённое стекло.
- Минимальная яркость знака безопасности не менее 80 кд/м^2

Таблица модификаций

Наименование		Код	Мощность, Вт	Напряжение сети, В	Масса макс., кг
ДБУ01	ДБУ01-20-004 У1 (Стрелка)	15058	20	230	5,5
	ДБУ01-20-005 У1 (Выход)	15059	20	230	5,5

ДБУ01-20-004/005

Арктур

IP66 Степень защиты	**III** Класс защиты от поражения эл. током	**24–36 В** Входное напряжение DC
У2 **(-60... +40 °С)** Климатическое исполнение	**Соответствует ТР ТС** «Электромагнитная совместимость тех. средств» ТР ТС 020/2011; «О безопасности низковольтного оборудования» ТР ТС 004/2011;	

Особенности

- Установка на банкетку или стену тоннеля, также на дорогах в разделительную полосу или по обочине.
- Корпус из кислотостойкой нержавеющей стали, устойчив к агрессивной среде.
- Внутри корпуса в двух противоположных сторонах находятся две светодиодные линейки (с белыми и красными светодиодами).
- Под заказ доступны изделия со светодиодными линейками других цветов.
- Применяется блок питания 30 Вт 230/24В или 230/36В, один блок рассчитан на 20 светильников.
- Цвет корпуса: Нержавеющая сталь.

Таблица модификаций

Наименование		Код	Мощность, Вт	Тип крепления	Масса макс., кг
Арктур	GALAD Арктур ДДУ21-1-001	04299	1	Накладной	0,29


GALAD

Освещение промышленных объектов и больших открытых пространств


GALAD

Иллюминатор G2

DALI

IP66 Степень защиты	**I** Класс защиты от поражения эл. током	**≥0,95** Коэффициент мощности
4 000 K Цветовая температура	**>70 Ra** **>80 Ra** Индекс цветопередачи	**У1** **(-45... +40 °C)** Климатическое исполнение
230 ±10% В Напряжение питания	**Соответствует ТР ТС** «Электромагнитная совместимость тех. средств» ТР ТС 020/2011; «О безопасности низковольтного оборудования» ТР ТС 004/2011;	

Особенности

- Предназначены для замены светильников с ртутными, металлогалогенными и натриевыми лампами: ДРЛ 250/400/700/1000 Вт, МГЛ 250/400Вт, ДНаТ 250/400 Вт.
- Литой под давлением корпус защищён от коррозии порошковым покрытием.
- Способы установки: лира, подвес на трос с помощью рым-болта (в комплекте).
- Ударопрочное силикатное закалённое стекло – проще в обслуживании, чем открытая оптика, а также обеспечивает более стабильные во времени световые характеристики.
- Цвет корпуса по умолчанию: RAL9005.
- 5 лет гарантии.

Типы КСС

К30.6

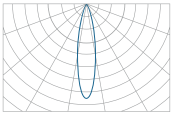

Г60.6

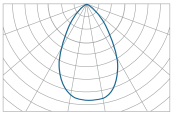

Г90.6

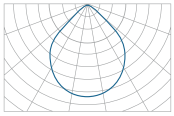

Д120

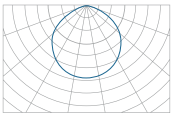

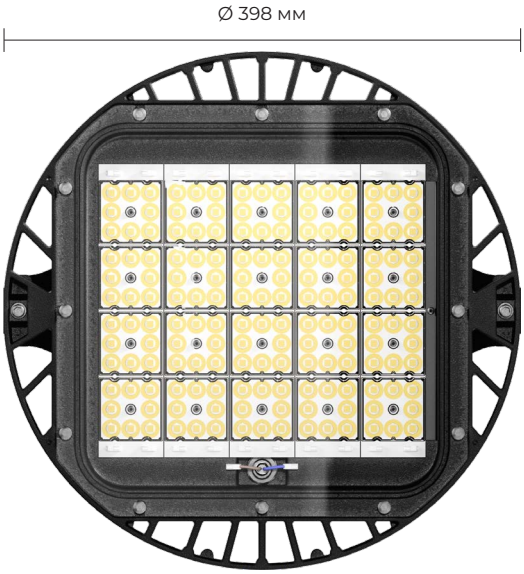

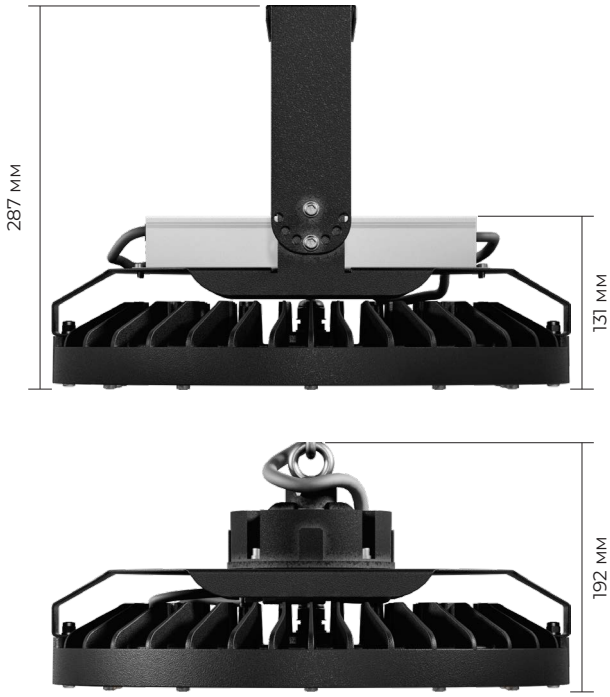

Таблица модификаций

Наименование			Код	Мощность, Вт	Световой поток, лм
Иллюминатор G2	Установка на подвес с круглым драйвером	GALAD Иллюминатор LED-100-К30.6-IP66-У1(1/RING/840/RAL9005/TG/AC230/D/X/G2)	23343	100	14 000
		GALAD Иллюминатор LED-100-Г60.6-IP66-У1(1/RING/840/RAL9005/TG/AC230/D/X/G2)	23344	100	14 300
		GALAD Иллюминатор LED-100-Г90.6-IP66-У1(1/RING/840/RAL9005/TG/AC230/D/X/G2)	23345	100	14 500
		GALAD Иллюминатор LED-100-Д120-IP66-У1(1/RING/840/RAL9005/TG/AC230/D/X/G2)	23346	100	14 300
		GALAD Иллюминатор LED-150-К30.6-IP66-У1(1/RING/840/RAL9005/TG/AC230/D/X/G2)	23347	150	21 000
		GALAD Иллюминатор LED-150-Г60.6-IP66-У1(1/RING/840/RAL9005/TG/AC230/D/X/G2)	23348	150	21 450
		GALAD Иллюминатор LED-150-Г90.6-IP66-У1(1/RING/840/RAL9005/TG/AC230/D/X/G2)	23349	150	21 750
		GALAD Иллюминатор LED-150-Д120-IP66-У1(1/RING/840/RAL9005/TG/AC230/D/X/G2)	23350	150	21 450
		GALAD Иллюминатор LED-200-К30.6-IP66-У1(1/RING/840/RAL9005/TG/AC230/D/X/G2)	23351	200	28 000
		GALAD Иллюминатор LED-200-Г60.6-IP66-У1(1/RING/840/RAL9005/TG/AC230/D/X/G2)	23352	200	28 600
		GALAD Иллюминатор LED-200-Г90.6-IP66-У1(1/RING/840/RAL9005/TG/AC230/D/X/G2)	23353	200	29 000
		GALAD Иллюминатор LED-200-Д120-IP66-У1(1/RING/840/RAL9005/TG/AC230/D/X/G2)	23354	200	28 600
		GALAD Иллюминатор LED-250-К30.6-IP66-У1(1/RING/840/RAL9005/TG/AC230/D/X/G2)	23355	250	33 600
		GALAD Иллюминатор LED-250-Г60.6-IP66-У1(1/RING/840/RAL9005/TG/AC230/D/X/G2)	23356	250	34 320
		GALAD Иллюминатор LED-250-Г90.6-IP66-У1(1/RING/840/RAL9005/TG/AC230/D/X/G2)	23357	250	34 800
		GALAD Иллюминатор LED-250-Д120-IP66-У1(1/RING/840/RAL9005/TG/AC230/D/X/G2)	23358	250	34 320
	Установка на лиру с круглым драйвером	GALAD Иллюминатор LED-100-Г60.6-IP66-У1(1/LIRA/840/RAL9005/TG/AC230/D/X/G2)	24483	100	14 300
		GALAD Иллюминатор LED-150-Г60.6-IP66-У1(1/LIRA/840/RAL9005/TG/AC230/D/X/G2)	24487	150	21 450
		GALAD Иллюминатор LED-200-Г60.6-IP66-У1(1/LIRA/840/RAL9005/TG/AC230/D/X/G2)	24491	200	28 600
		GALAD Иллюминатор LED-250-Г60.6-IP66-У1(1/LIRA/840/RAL9005/TG/AC230/D/X/G2)	24495	250	34 320

! Доступны модификации с установкой на лиру.

Расшифровка номенклатуры и возможные модификации

1 2 3 4 5 6 7 8 9 10 11 12 13 14

GALAD Иллюминатор LED-100-К30.6-IP66-У1(1/RING/840/RAL9005/TG/AC230/D/X/G2)

1	Наименование:	Иллюминатор.
2	Мощность:	100 Вт.
3	Тип оптики:	К30.6.
4	Степень защиты:	IP66.
5	Климатическое исполнение:	У1.
6	Кол-во секций:	1.
7	Тип крепления:	RING – подвес на трос с помощью рым-болта; LIRA – установка на лиру.
8	Индекс цветопередачи:	7 – CRI≥70; 8 – CRI≥80.
	Цветовая температура:	30 – 3 000 К; 40 – 4 000 К; 50 – 5 000 К.
9	Цвет корпуса:	RAL9005.
10	Материал рассеивателя:	TG – силикатное закалённое стекло.
11	Напряжение сети:	AC230 – сеть 230 ±10% В.
12	Источник питания:	D – электронный источник питания; D.EL1 – электронный источник питания с БАП.
13	Варианты управления:	X – отсутствует; DALI.
14	Номер поколения:	G2 – второе поколение.

Эверикс® 80–500 Вт

В РЕЕСТРЕ РОССИЙСКОЙ ПРОДУКЦИИ

IP66 Степень защиты	**I** Класс защиты от поражения эл. током	**>0,96** Коэффициент мощности
4 000 K Цветовая температура	**>70 Ra** **>80 Ra** Индекс цветопередачи	**У1** **(-45... +40 °C)** **УХЛ1** **(-60... +40 °C)** Климатическое исполнение
230 ±10% В Напряжение питания	**Соответствует ТР ТС** «Электромагнитная совместимость тех. средств» ТР ТС 020/2011; «О безопасности низковольтного оборудования» ТР ТС 004/2011;	

Особенности

- Доступны модификации:

  1. С электронным драйвером для проектов, где приоритетом является качество света;

  2. Бюджетные и надёжные модификации с электромагнитным источником питания ИПСЭМ;

  3. Модификации для холодных регионов в исполнении УХЛ1 от -60С;

  4. Модификации с управлением по DALI;

  5. Модификации с блоком аварийного питания.
- Сертифицирован ИНТЕРГАЗСЕРТ.
- Термозазор между источником питания и корпусом для обеспечения оптимального теплового режима работы компонентов.
- Закалённое силикатное стекло не подвержено микроцарапинам и меньше притягивает пыль, чем открытая оптика.
- Шаг регулировки лиры в модификациях до 250 Вт – 15°, от 300 Вт и выше – 10°.
- Способ крепления: лира, горизонтальный трос или подвесы.
- Дополнительная защита корпуса от падения с помощью троса (крепится к потолку и дополнительно защищает прожектор от падения). При этом лира сама по себе достаточно надёжна: наличие дополнительного крепления регламентируется требованиям ГОСТ IEC 60598-2-5-2012 к прожекторам.

Типы КСС

Э30х90.4

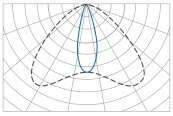

Г60.4

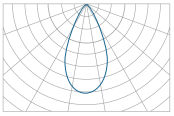

D120

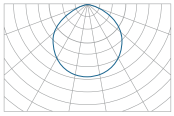

К10.4

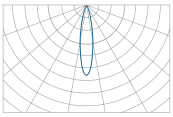

К20.4

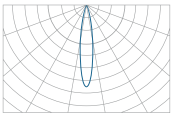

К30.4

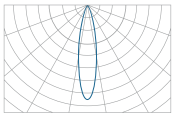

АС5.1

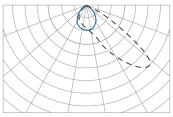

Аксессуары

Кронштейн

Для установки светильника на опорную поверхность.

Наименование	Код	Внешний вид
Комплект крепления Эверикс на вертикальные подвесы	22481	
Комплект крепления Эверикс на горизонтальный трос.	22482	

Модификации светильника

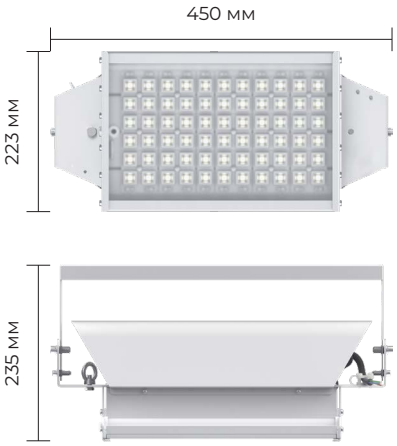

Эверикс 80 / 100 / 120 Вт

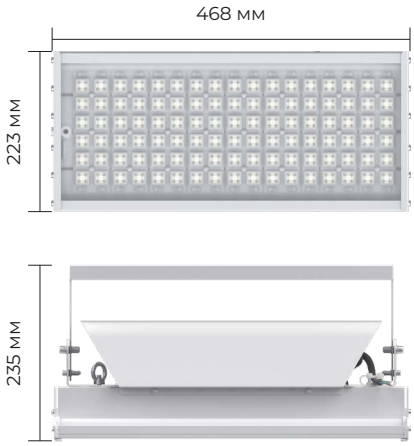

Эверикс 200 Вт

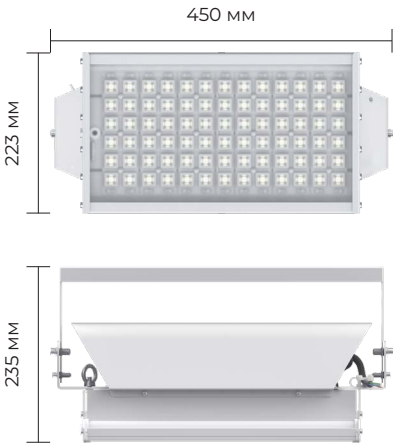

Эверикс 150 Вт

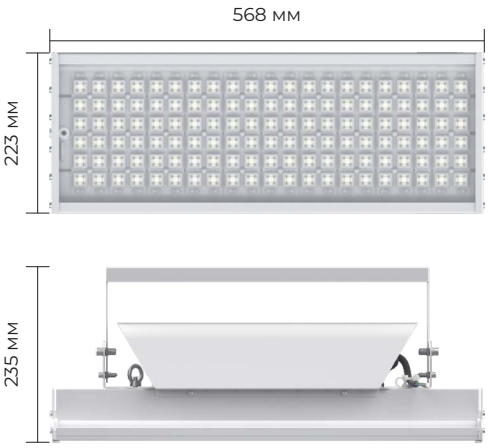

Эверикс 250 Вт

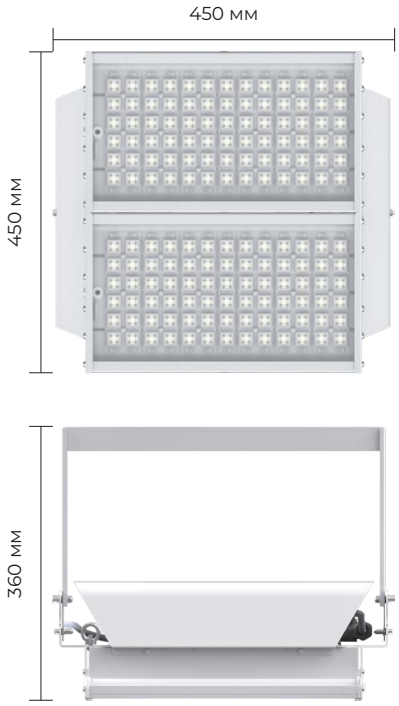

Эверикс 300 Вт

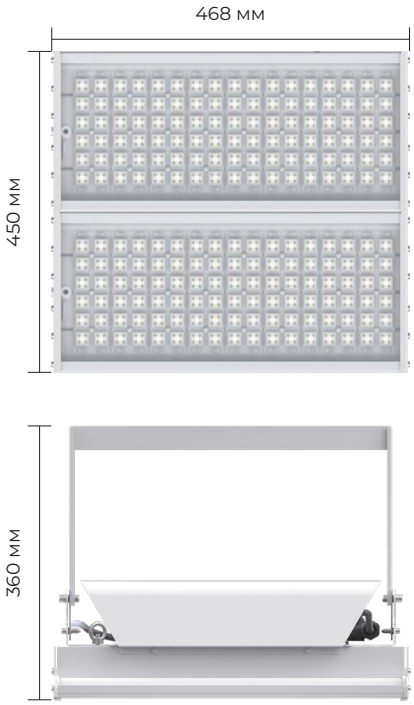

Эверикс 400 Вт

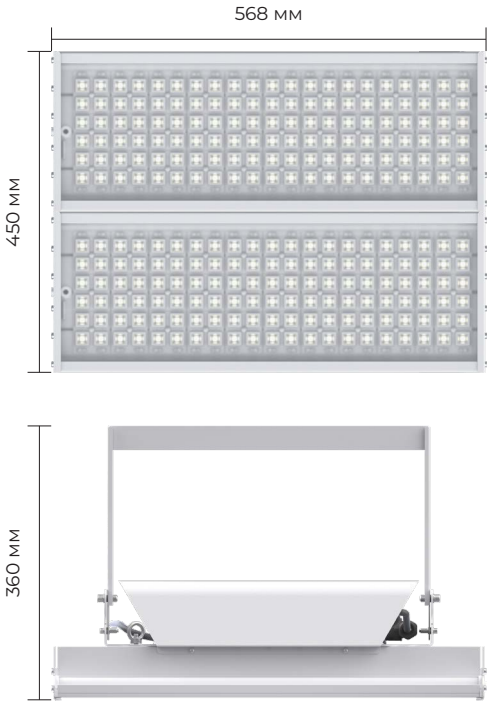

Эверикс 500 Вт

Таблица модификаций

Наименование		Код	Световой поток, лм	Мощность, Вт	Индекс цветопер., Ra	Кол-во модулей	Масса макс., кг
Эверикс® 80–500 Вт	GALAD Эверикс LED-80-Д120-IP66-У1 (1/LIRA/840/RAL7035/TG/AC230/D/X/G1)	20642	10 400	80	>80	1	5,5
	GALAD Эверикс LED-80-К30.4-IP66-У1 (1/LIRA/840/RAL7035/TG/AC230/D/X/G1)	20643	10 200				
	GALAD Эверикс LED-80-Г60.4-IP66-У1 (1/LIRA/840/RAL7035/TG/AC230/D/X/G1)	20644	10 700				
	GALAD Эверикс LED-80-К20.4-IP66-У1 (1/LIRA/840/RAL7035/TG/AC230/D/X/G1)	20645	10 150				
	GALAD Эверикс LED-80-Э30x90.4-IP66-У1 (1/LIRA/840/RAL7035/TG/AC230/D/X/G1)	20646	10 300				
	GALAD Эверикс LED-100-К30.4-IP66-У1 (1/LIRA/840/RAL7035/TG/AC230/D/X/G1)	20682	12 800	100	>80	1	5,7
	GALAD Эверикс LED-100-Г60.4-IP66-У1 (1/LIRA/840/RAL7035/TG/AC230/D/X/G1)	20683	13 400				
	GALAD Эверикс LED-100-К20.4-IP66-У1 (1/LIRA/840/RAL7035/TG/AC230/D/X/G1)	20684	12 700				
	GALAD Эверикс LED-100-Э30x90.4-IP66-У1 (1/LIRA/840/RAL7035/TG/AC230/D/X/G1)	20685	12 900				
	GALAD Эверикс LED-100-Д120-IP66-У1 (1/LIRA/840/RAL7035/TG/AC230/D/X/G1)	20686	13 000				
	GALAD Эверикс LED-120-Д120-IP66-У1 (1/LIRA/840/RAL7035/TG/AC230/D/X/G1)	20700	15 600	120	>80	1	5,7
	GALAD Эверикс LED-120-К30.4-IP66-У1 (1/LIRA/840/RAL7035/TG/AC230/D/X/G1)	20701	15 350				
	GALAD Эверикс LED-120-Г60.4-IP66-У1 (1/LIRA/840/RAL7035/TG/AC230/D/X/G1)	20702	16 000				
	GALAD Эверикс LED-120-К20.4-IP66-У1 (1/LIRA/840/RAL7035/TG/AC230/D/X/G1)	20703	15 200				
	GALAD Эверикс LED-120-Э30x90.4-IP66-У1 (1/LIRA/840/RAL7035/TG/AC230/D/X/G1)	20704	15 450				
	GALAD Эверикс LED-150-Д120-IP66-У1 (1/LIRA/840/RAL7035/TG/AC230/D/X/G1)	20717	19 500	150	>80	1	6,3
	GALAD Эверикс LED-150-К30.4-IP66-У1 (1/LIRA/840/RAL7035/TG/AC230/D/X/G1)	20718	19 200				
	GALAD Эверикс LED-150-Г60.4-IP66-У1 (1/LIRA/840/RAL7035/TG/AC230/D/X/G1)	20719	20 100				
	GALAD Эверикс LED-150-К20.4-IP66-У1 (1/LIRA/840/RAL7035/TG/AC230/D/X/G1)	20720	19 000				
	GALAD Эверикс LED-150-Э30x90.4-IP66-У1 (1/LIRA/840/RAL7035/TG/AC230/D/X/G1)	20721	19 350				
	GALAD Эверикс LED-200-Д120-IP66-У1 (1/LIRA/840/RAL7035/TG/AC230/D/X/G1)	20734	26 000	200	>80	1	7,4
	GALAD Эверикс LED-200-К30.4-IP66-У1 (1/LIRA/840/RAL7035/TG/AC230/D/X/G1)	20735	25 600				
	GALAD Эверикс LED-200-Г60.4-IP66-У1 (1/LIRA/840/RAL7035/TG/AC230/D/X/G1)	20735	26 800				
	GALAD Эверикс LED-200-К20.4-IP66-У1 (1/LIRA/840/RAL7035/TG/AC230/D/X/G1)	20737	25 400				
	GALAD Эверикс LED-200-Э30x90.4-IP66-У1 (1/LIRA/840/RAL7035/TG/AC230/D/X/G1)	20738	25 800				
	GALAD Эверикс LED-200-AC5.1-IP66-У1 (1/LIRA/840/RAL7035/TG/AC230/D/X/G1)	20739	25 400				
	GALAD Эверикс LED-250-Д120-IP66-У1 (1/LIRA/840/RAL7035/TG/AC230/D/X/G1)	20659	32 500	250	>80	1	8,5
	GALAD Эверикс LED-250-К30.4-IP66-У1 (1/LIRA/840/RAL7035/TG/AC230/D/X/G1)	20660	32 000				
	GALAD Эверикс LED-250-Г60.4-IP66-У1 (1/LIRA/840/RAL7035/TG/AC230/D/X/G1)	20661	33 500				
	GALAD Эверикс LED-250-К20.4-IP66-У1 (1/LIRA/840/RAL7035/TG/AC230/D/X/G1)	20662	31 750				
	GALAD Эверикс LED-250-Э30x90.4-IP66-У1 (1/LIRA/840/RAL7035/TG/AC230/D/X/G1)	20663	32 250				
	GALAD Эверикс LED-250-AC5.1-IP66-У1 (1/LIRA/840/RAL7035/TG/AC230/D/X/G1)	20664	31 750				
	GALAD Эверикс LED-300-Д120-IP66-У1 (2/LIRA/840/RAL7035/TG/AC230/D/X/G1)	20958	39 000	300	>80	2	14
	GALAD Эверикс LED-300-К30.4-IP66-У1 (2/LIRA/840/RAL7035/TG/AC230/D/X/G1)	20959	38 400				
	GALAD Эверикс LED-300-Г60.4-IP66-У1 (2/LIRA/840/RAL7035/TG/AC230/D/X/G1)	20960	40 200				
	GALAD Эверикс LED-300-К20.4-IP66-У1 (2/LIRA/840/RAL7035/TG/AC230/D/X/G1)	20961	38 100				
	GALAD Эверикс LED-300-Э30x90.4-IP66-У1 (2/LIRA/840/RAL7035/TG/AC230/D/X/G1)	20962	38 700				
	GALAD Эверикс LED-300-AC5.1-IP66-У1 (2/LIRA/840/RAL7035/TG/AC230/D/X/G1)	20963	38 100				
	GALAD Эверикс LED-400-Д120-IP66-У1 (2/LIRA/840/RAL7035/TG/AC230/D/X/G1)	20940	52000	400	>80	2	16,2
	GALAD Эверикс LED-400-К30.4-IP66-У1 (2/LIRA/840/RAL7035/TG/AC230/D/X/G1)	20941	51200				
	GALAD Эверикс LED-400-Г60.4-IP66-У1 (2/LIRA/840/RAL7035/TG/AC230/D/X/G1)	20942	53600				
	GALAD Эверикс LED-400-К20.4-IP66-У1 (2/LIRA/840/RAL7035/TG/AC230/D/X/G1)	20943	50800				
	GALAD Эверикс LED-400-Э30x90.4-IP66-У1 (2/LIRA/840/RAL7035/TG/AC230/D/X/G1)	20944	51600				
	GALAD Эверикс LED-400-AC5.1-IP66-У1 (2/LIRA/840/RAL7035/TG/AC230/D/X/G1)	20945	50800				

Наименование		Код	Световой поток, лм	Мощность, Вт	Индекс цветопер., Ra	Кол-во модулей	Масса макс., кг
Эверикс® 80–500 Вт	GALAD Эверикс LED-500-Д120-IP66-У1 (2/LIRA/840/RAL7035/TG/AC230/D/X/G1)	20922	65 000	500	>80	2	18,2
	GALAD Эверикс LED-500-К30.4-IP66-У1 (2/LIRA/840/RAL7035/TG/AC230/D/X/G1)	20923	64 000				
	GALAD Эверикс LED-500-Г60.4-IP66-У1 (2/LIRA/840/RAL7035/TG/AC230/D/X/G1)	20924	67 000				
	GALAD Эверикс LED-500-К20.4-IP66-У1 (2/LIRA/840/RAL7035/TG/AC230/D/X/G1)	20925	63 500				
	GALAD Эверикс LED-500-Э30x90.4-IP66-У1 (2/LIRA/840/RAL7035/TG/AC230/D/X/G1)	20926	64 500				
	GALAD Эверикс LED-500-АС5.1-IP66-У1 (2/LIRA/840/RAL7035/TG/AC230/D/X/G1)	20927	63 500				
Аксессуары	Комплект крепления Эверикс на горизонтальный трос.	22482					
	Комплект крепления Эверикс на вертикальные подвесы.	22481					

! Дополнительно доступны модификации:
1. Для холодных регионов в исполнении УХЛ1 от -60С;
2. Бюджетные и надёжные модификации с электромагнитным источником питания ИПСЭМ;
3. Модификации с управлением по DALI
4. Модификации с блоком аварийного питания.

! Подробная информация на сайте www.galad.ru

Расшифровка номенклатуры и возможные модификации

1 2 3 4 5 6 7 8 9 10 11 12 13

GALAD Эверикс LED-80-Э30x90.4-IP66-У1(1/LIRA/740/RAL7035/TG/AC230/D/X/G1)

1	Мощность:	80 Вт.
2	Тип КСС:	Э30x90.4 – Симметричная средняя; АС5.1 – Асимметричная; Г60.4 – Глубокая; К30.4 – Концентрированная; К20.4 – Концентрированная; К10.4- Концентрированная; Д120 – Косинусная.
3	Степень защиты:	IP66.
4	Климатическое исполнение:	У1 (-45...+40°С); УХЛ1 (-60...+40°С).
5	Количество секций:	1 шт.
6	Тип крепления:	LIRA – Лира (установка на горизонтальный трос или подвесы с помощью доп. аксессуаров).
7	Индекс цветопередачи:	7 – CRI≥70; 8 – CRI≥80; Модификации 727, 730, 750, 765, 827, 830, 850, 865 под заказ).
	Цветовая температура:	40 – 4 000 К.
8	Цвет корпуса:	RAL7035.
9	Материал рассеивателя:	TG – Силикатное закалённое стекло.
10	Напряжение питания:	AC230 – 230 ±10% В.
11	Источник питания:	D – Электронный; E – Электромагнитный.
12	Варианты управления:	X – Отсутствует; DALI; 0–10V; D.EL1 – Электронный источник питания с БАП.
13	Номер поколения:	G1 – Первое поколение.

Эверикс® 600–1 000 Вт

В РЕЕСТРЕ РОССИЙСКОЙ ПРОДУКЦИИ

IP66 Степень защиты	**I** Класс защиты от поражения эл. током	**>0,96** Коэффициент мощности
4 000 K Цветовая температура	**>70 Ra** **>80 Ra** Индекс цветопередачи	**У1** **(-45... +40 °C)** **УХЛ1** **(-60... +40 °C)** Климатическое исполнение
230 ±10% В Напряжение питания	**Соответствует ТР ТС** «Электромагнитная совместимость тех. средств» ТР ТС 020/2011; «О безопасности низковольтного оборудования» ТР ТС 004/2011;	

Особенности

- Корпус на базе экструзионного профиля из анодированного алюминия.
- Стальные крышки, защищённые порошковой краской.
- Ударопрочное силикатное закалённое стекло обеспечивает более стабильные во времени световые характеристики, чем открытая оптика, т.к. меньше подвержено абразивному воздействию окружающей среды.
- Источники питания установлены в отдельной съёмном боксе на лире, что позволяет располагать их на удалении от прожектора и снижать нагрузку на мачту. Бокс снабжён ручкой для удобства переноса.
- Дополнительная защита корпуса от падения с помощью троса (крепится к потолку и дополнительно защищает прожектор от падения). При этом лира сама по себе достаточно надёжна: наличие дополнительного крепления регламентируется требованиям ГОСТ IEC 60598-2-5-2012 к прожекторам.
- Возможность поворота лиры от 0° до 180°.
- 5 лет гарантии.

Типы КСС

Э30х90.4

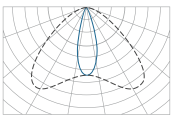

Г60.4

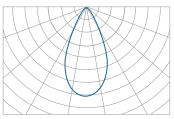

D120

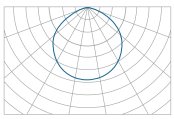

К10.4

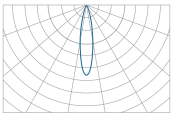

К20.4

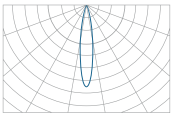

К30.4

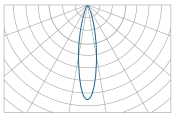

АС5.1

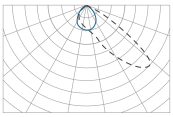

Аксессуары

Кронштейн

Для установки светильника на опорную поверхность.

Наименование	Код	Внешний вид
Комплект крепления Эверикс на вертикальные подвесы	22481	

Модификации светильника

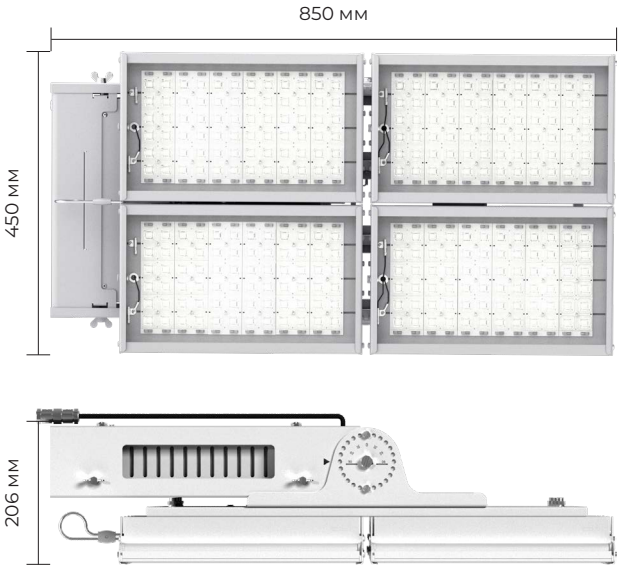

Эверикс 600 Вт

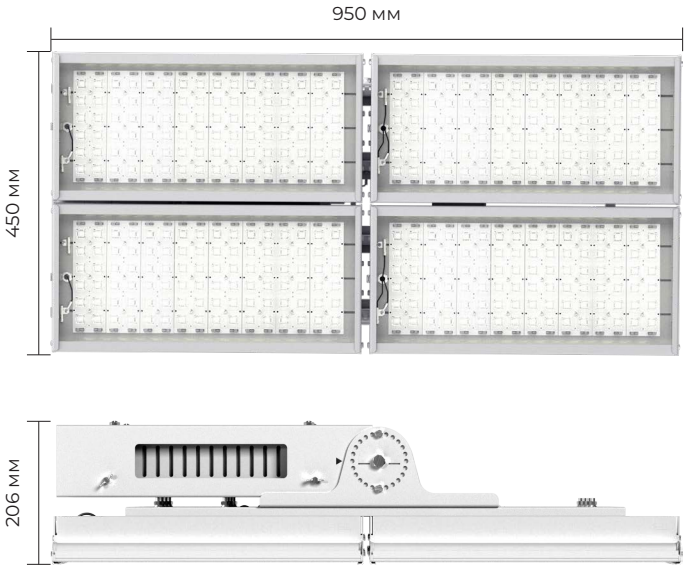

Эверикс 800 Вт

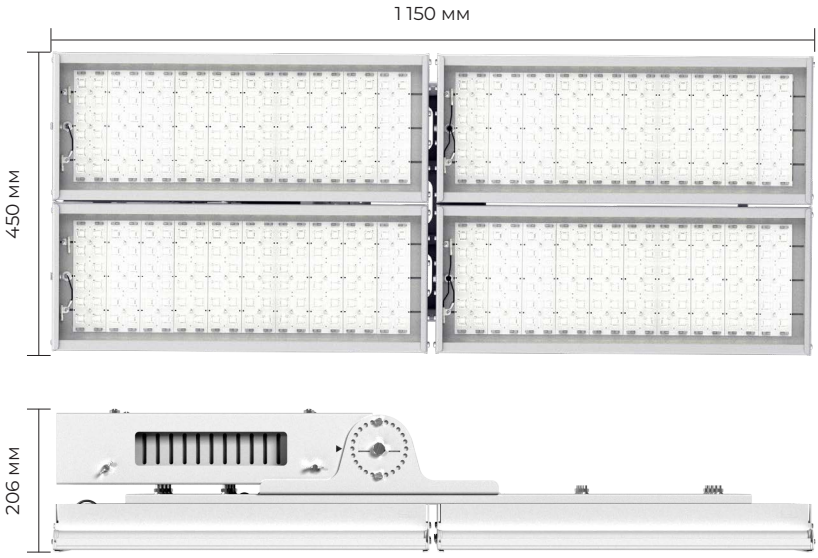

Эверикс 1 000 Вт

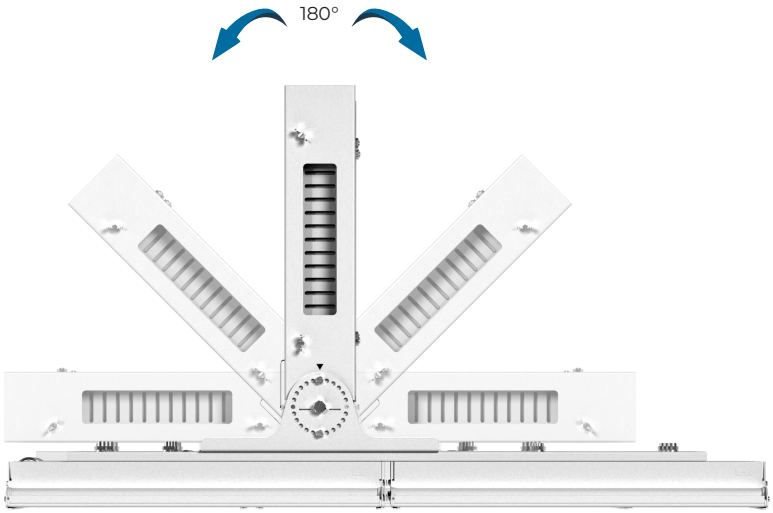

Таблица модификаций

Наименование		Код	Световой поток, лм	Мощность, Вт	Индекс цветопер., Ra	Кол-во модулей	Масса макс., кг
Эверикс® 600–1 000 Вт	GALAD Эверикс LED-600-Д120-IP66-У1(4/LIRA/740/RAL7035/TG/AC230/D/X/G1)	24897	85 800	600	>70	4	31
	GALAD Эверикс LED-600-К10.4-IP66-У1(4/LIRA/740/RAL7035/TG/AC230/D/X/G1)	24902	83 400				
	GALAD Эверикс LED-600-К20.4-IP66-У1(4/LIRA/740/RAL7035/TG/AC230/D/X/G1)	24900	83 400				
	GALAD Эверикс LED-600-К30.4-IP66-У1(4/LIRA/740/RAL7035/TG/AC230/D/X/G1)	24898	84 000				
	GALAD Эверикс LED-600-Г60.4-IP66-У1(4/LIRA/740/RAL7035/TG/AC230/D/X/G1)	23661	88 200				
	GALAD Эверикс LED-600-Э30x90.4-IP66-У1(4/LIRA/740/RAL7035/TG/AC230/D/X/G1)	24901	84 600				
	GALAD Эверикс LED-600-АС5.1-IP66-У1(4/LIRA/740/RAL7035/TG/AC230/D/X/G1)	23664	82 800				
	GALAD Эверикс LED-800-Д120-IP66-У1(4/LIRA/740/RAL7035/TG/AC230/D/X/G1)	24904	114 400	800	>70	4	35,7
	GALAD Эверикс LED-800-К10.4-IP66-У1(4/LIRA/740/RAL7035/TG/AC230/D/X/G1)	24909	111 200				
	GALAD Эверикс LED-800-К20.4-IP66-У1(4/LIRA/740/RAL7035/TG/AC230/D/X/G1)	24907	111 200				
	GALAD Эверикс LED-800-К30.4-IP66-У1(4/LIRA/740/RAL7035/TG/AC230/D/X/G1)	24905	112 000				
	GALAD Эверикс LED-800-Г60.4-IP66-У1(4/LIRA/740/RAL7035/TG/AC230/D/X/G1)	23666	117 600				
	GALAD Эверикс LED-800-Э30x90.4-IP66-У1(4/LIRA/740/RAL7035/TG/AC230/D/X/G1)	24908	112 800				
	GALAD Эверикс LED-800-АС5.1-IP66-У1(4/LIRA/740/RAL7035/TG/AC230/D/X/G1)	23663	110 400				
	GALAD Эверикс LED-1000-Д120-IP66-У1(4/LIRA/740/RAL7035/TG/AC230/D/X/G1)	24911	143 000	1 000	>70	4	38,5
	GALAD Эверикс LED-1000-К10.4-IP66-У1(4/LIRA/740/RAL7035/TG/AC230/D/X/G1)	24915	139 000				
	GALAD Эверикс LED-1000-К20.4-IP66-У1(4/LIRA/740/RAL7035/TG/AC230/D/X/G1)	24913	139 000				
	GALAD Эверикс LED-1000-К30.4-IP66-У1(4/LIRA/740/RAL7035/TG/AC230/D/X/G1)	24912	140 000				
	GALAD Эверикс LED-1000-Г60.4-IP66-У1(4/LIRA/740/RAL7035/TG/AC230/D/X/G1)	23665	147 000				
	GALAD Эверикс LED-1000-Э30x90.4-IP66-У1(4/LIRA/740/RAL7035/TG/AC230/D/X/G1)	24914	141 000				
	GALAD Эверикс LED-1000-АС5.1-IP66-У1(4/LIRA/740/RAL7035/TG/AC230/D/X/G1)	23662	138 000				
Аксессуары	Комплект крепления Эверикс на вертикальные подвесы.	22481					

! Дополнительно доступны модификации:
1. Для холодных регионов в исполнении УХЛ1 от -60С;

! Подробная информация на сайте www.galad.ru

Расшифровка номенклатуры и возможные модификации

1 2 3 4 5 6 7 8 9 10 11 12 13

GALAD Эверикс LED-600-Д120-IP66-У1(4/LIRA/740/RAL7035/TG/AC230/D/X/G1)

1	Мощность:	600 Вт.
2	Тип КСС:	Э30x90.4 – Симметричная средняя; АС5.1 – Асимметричная; Г60.4 – Глубокая; К30.4 – Концентрированная; К20.4 – Концентрированная; К10.4- Концентрированная; Д120 – Косинусная.
3	Степень защиты:	IP66.
4	Климатическое исполнение:	У1 (-45...+40°С); УХЛ1 (-60...+40°С).
5	Количество секций:	4 шт.
6	Тип крепления:	LIRA – Лира (установка на с помощью доп. аксессуаров).
7	Индекс цветопередачи:	7 – CRI≥70; 8 – CRI≥80; Модификации 727, 730, 750, 765, 827, 830, 850, 865 под заказ).
	Цветовая температура:	40 – 4 000 К.
8	Цвет корпуса:	RAL7035.
9	Материал рассеивателя:	TG – Силикатное закалённое стекло.
10	Напряжение питания:	AC230 – 230 ±10% В.
11	Источник питания:	D – Электронный.
12	Варианты управления:	X – Отсутствует; 0–10V.
13	Номер поколения:	G1 – Первое поколение.


GALAD

Урал

DALI
0–10

IP54 Степень защиты	**I** Класс защиты от поражения эл. током	**≥0,96** Коэффициент мощности
4 000 K Цветовая температура	**≥70 Ra** **≥80 Ra** Индекс цветопередачи	**У1** **(-45... +40 °C)** Климатическое исполнение
230 ±10% В Напряжение питания	**Соответствует ТР ТС** «Электромагнитная совместимость тех. средств» ТР ТС 020/2011; «О безопасности низковольтного оборудования» ТР ТС 004/2011;	

В РЕЕСТРЕ РОССИЙСКОЙ ПРОДУКЦИИ

Особенности

- Наличие защитного закалённого силикатного стекла. К силикатному стеклу меньше притягивается пыль, его проще чистить (в отличие от светильников с оптикой без защитного стекла).
- Радиатор без выступающих рёбер охлаждения, что облегчает его обслуживание (чистку от пыли).
- Продуманная конструкция светильника с термозазором между светодиодным модулем и источником питания (значительно повышает срок службы ИП по сравнению с решениями со встроенным ИП в корпус светильника).
- Наличие универсального узла крепления (на опорную поверхность, на трубу или трос).
- Цвет корпуса по умолчанию: RAL7035.
- 5 лет гарантии.

Типы КСС

Extra Wide

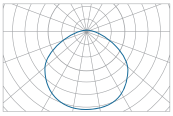

Wide

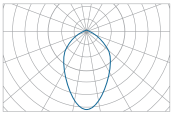

Medium

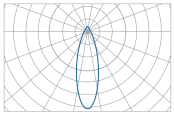

Универсальный узел крепления

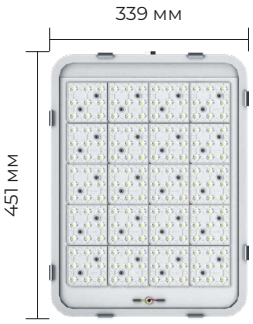

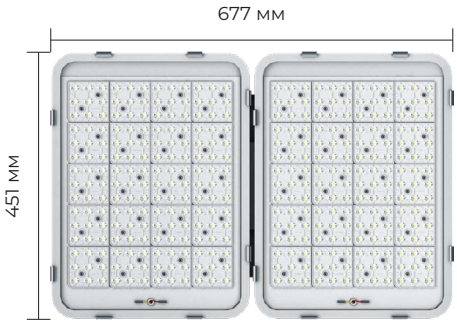

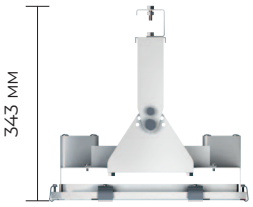

Урал 100 / 150 Вт

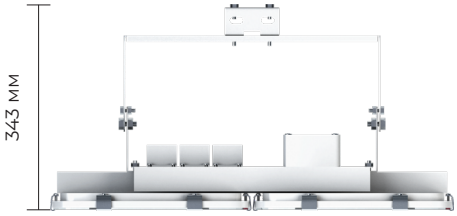

Урал 300 Вт

Таблица модификаций

Наименование			Код	Мощность, Вт	Световой поток, лм	Кол-во модулей, шт.	Масса макс., кг
Урал	Световая отдача 135–140 лм/Вт; Ra80; 4000K	GALAD Урал LED-100-Extra Wide (1/840/RAL7035/D/230V/0/GEN1)	19537	100	14 000	1	8,1
		GALAD Урал LED-100-Medium (1/840/RAL7035/D/230V/0/GEN1)	19538	100	13 500	1	
		GALAD Урал LED-100-Wide (1/840/RAL7035/D/230V/0/GEN1)	19539	100	13 500	1	
		GALAD Урал LED-150-Extra Wide (1/840/RAL7035/D/230V/0/GEN1)	19540	150	21 200	1	8,1
		GALAD Урал LED-150-Medium (1/840/RAL7035/D/230V/0/GEN1)	19541	150	20 500	1	
		GALAD Урал LED-150-Wide (1/840/RAL7035/D/230V/0/GEN1)	19542	150	20 500	1	
	Световая отдача от 140 лм/Вт; Ra80; 4000K	GALAD Урал LED-100-Extra Wide (1/14000/840/RAL7035/D/230V/0/GEN1)	19543	100	14 500	1	8,1
		GALAD Урал LED-100-Medium (1/14000/840/RAL7035/D/230V/0/GEN1)	19544	100	14 000	1	
		GALAD Урал LED-100-Wide (1/14000/840/RAL7035/D/230V/0/GEN1)	19545	100	14 000	1	
		GALAD Урал LED-300-Extra Wide (2/840/RAL7035/D/230V/0/GEN1)	21402	300	42 400	2	15
		GALAD Урал LED-300-Medium (2/840/RAL7035/D/230V/0/GEN1)	21403	300	41 000	2	
		GALAD Урал LED-300-Wide (2/840/RAL7035/D/230V/0/GEN1)	21404	300	41 000	2	
	Световая отдача от 150 лм/Вт; Ra70; 4000K	GALAD Урал LED-100-Extra Wide (1/15000/740/RAL7035/D/230V/0/GEN1)	19546	100	15 000	1	8,1
		GALAD Урал LED-100-Medium (1/15000/740/RAL7035/D/230V/0/GEN1)	19547	100	15 000	1	
		GALAD Урал LED-100-Wide (1/15000/740/RAL7035/D/230V/0/GEN1)	19548	100	15 000	1	
Аксессуары		Узел подвеса GALAD Урал LED универсальный ЖИШК.301525.007	17822				

Расшифровка номенклатуры и возможные модификации

	1		2		3		4		5		6		7		8		9		10	
GALAD Урал LED-	100	-	Extra Wide	(	1	/	14000	/	840	/	RAL7035	/	D	/	230V	/	0	/	GEN1	)

1	Мощность:	100 Вт.
2	Кривая силы света:	Medium – угол раскрытия 30 град; Wide – угол раскрытия 60°; Extra Wide – без оптики, косинусная кривая.
3	Количество модулей:	1.
4	Световой поток:	14 000 лм.
5	Индекс цветопередачи:	7 – CRI≥70; 8 – CRI≥80.
	Цветовая температура:	40 – 4 000 K.
6	Цвет корпуса:	RAL7035.
7	Источник питания:	D – электронный источник питания; E – электромагнитный источник питания.
8	Напряжение сети:	230V – сеть 230 ±10% В.
9	Варианты управления:	0 – без управления.
10	Номер поколения:	GEN1.
Доп.	Управление по протоколу:	DALI, 0–10 В; Комплектация разъёмом NEMA.
	Угол наклона светильника:	Задание угла раскрытия светового потока и изменение типа КСС (в зависимости от требований заказчика).

Арклайн® Эконом

DALI

В РЕЕСТРЕ РОССИЙСКОЙ ПРОДУКЦИИ

IP65 Степень защиты	**II** Класс защиты от поражения эл. током	**0,95** Коэффициент мощности
4 000 K Цветовая температура	**>80 Ra** Индекс цветопередачи	**УХЛ3.1 (-25... +40 °C) УХЛ4.2 (БАП) (+10... +35 °C)** Климатическое исполнение
230 ±10% В Напряжение питания	**Соответствует ТР ТС** «Электромагнитная совместимость тех. средств» ТР ТС 020/2011; «О безопасности низковольтного оборудования» ТР ТС 004/2011;	

Особенности

- Высокая степень защиты позволяет использовать светильник в помещениях с повышенной влажностью.
- Рассеиватель из ударопрочного и морозостойкого материала (светостабилизированного поликарбоната).
- Опционально комплектуется блоком аварийного питания.
- Корпус из ударопрочного полимера PC/ABS.
- Клипсы крепления рассеивателя к корпусу светильника из нержавеющей стали. Не теряют своих механических свойств под воздействием окружающей среды и обеспечивают необходимую степень защиты на протяжении всего срока эксплуатации светильника.
- Способ крепления на потолок или кабель-лоток, опционально с помощью дополнительного заказа аксессуаров - на поворотный кронштейн, подвесы.
- Цвет корпуса по умолчанию: RAL9003.
- 5 лет гарантии.

Типы КСС

Матовый рассеиватель

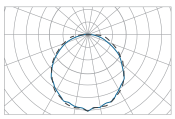

Прозрачный рассеиватель

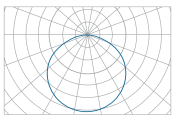

Аксессуары

Кронштейн

Для установки светильника на опорную поверхность.

Наименование	Код	Длина, L, мм	Внешний вид
Арклайн Эконом Кронштейн (Комплект)	11395	64	
Арклайн Эконом Подвесы (Комплект)	21937	--	
Арклайн Эконом Решетка защитная	26882	1205	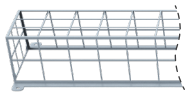

1 200 мм

Таблица модификаций

		Наименование	Код	Мощность, Вт	Световой поток, лм	Сквозная проводка	БАП	Управл.	Тип подключения
Арклайн Эконом	Прозрачный рассеиватель	GALAD Арклайн Эконом LED-32 (4270/840/CL/W/0/GEN1)	17959	32	4 270				провод
		GALAD Арклайн Эконом LED-32 (4270/840/CL/W/EL1/0/GEN1)	17960	32	4 270		•		провод
		GALAD Арклайн Эконом LED-32 (4270/840/CL/W/TW/0/GEN1)	17961	32	4 270	•			провод
		GALAD Арклайн Эконом LED-32 (4270/840/CL/W/TW/EL1/0/GEN1)	17962	32	4 270	•	•		провод
		GALAD Арклайн Эконом LED-32 (4270/840/CL/W/1/GEN1)	18284	32	4 270			DALI	провод
		GALAD Арклайн Эконом LED-60 (8000/840/CL/W/0/GEN1)	18246	60	8 000				провод
		GALAD Арклайн Эконом LED-60 (8000/840/CL/W/TW/0/GEN1)	18247	60	8 000	•			провод
		GALAD Арклайн Эконом LED-32 (4270/840/CL/PS/0/GEN1)	18613	32	4 270				коннектор
		GALAD Арклайн Эконом LED-32 (4270/840/CL/PS/EL1/0/GEN1)	18614	32	4 270		•		коннектор
		GALAD Арклайн Эконом LED-32 (4270/840/CL/PS/TW/0/GEN1)	18615	32	4 270	•			коннектор
		GALAD Арклайн Эконом LED-32 (4270/840/CL/PS/TW/EL1/0/GEN1)	18616	32	4 270	•	•		коннектор
		GALAD Арклайн Эконом LED-32 (4270/840/CL/PS/1/GEN1)	18621	32	4 270			DALI	коннектор
		GALAD Арклайн Эконом LED-60 (8000/840/CL/PS/0/GEN1)	18623	60	8 000				коннектор
		GALAD Арклайн Эконом LED-60 (8000/840/CL/PS/TW/0/GEN1)	18624	60	8 000	•			коннектор
	Матовый рассеиватель	GALAD Арклайн Эконом LED-32 (3750/840/OP/W/0/GEN1)	18280	32	3 750				провод
		GALAD Арклайн Эконом LED-32 (3750/840/OP/W/EL1/0/GEN1)	18281	32	3 750		•		провод
		GALAD Арклайн Эконом LED-32 (3750/840/OP/W/TW/0/GEN1)	18282	32	3 750	•			провод
		GALAD Арклайн Эконом LED-32 (3750/840/OP/W/TW/EL1/0/GEN1)	18283	32	3 750	•	•		провод
		GALAD Арклайн Эконом LED-32 (3750/840/OP/W/1/GEN1)	18285	32	3 750			DALI	провод
		GALAD Арклайн Эконом LED-60 (6800/840/OP/W/0/GEN1)	18248	60	6 800				провод
		GALAD Арклайн Эконом LED-60 (6800/840/OP/W/TW/0/GEN1)	18249	60	6 800	•			провод
		GALAD Арклайн Эконом LED-32 (3750/840/OP/PS/0/GEN1)	18617	32	3 750				коннектор
		GALAD Арклайн Эконом LED-32 (3750/840/OP/PS/EL1/0/GEN1)	18618	32	3 750		•		коннектор
		GALAD Арклайн Эконом LED-32 (3750/840/OP/PS/TW/0/GEN1)	18619	32	3 750	•			коннектор
		GALAD Арклайн Эконом LED-32 (3750/840/OP/PS/TW/EL1/0/GEN1)	18620	32	3 750	•	•		коннектор
		GALAD Арклайн Эконом LED-32 (3750/840/OP/PS/1/GEN1)	18622	32	3 750			DALI	коннектор
		GALAD Арклайн Эконом LED-60 (6800/840/OP/PS/0/GEN1)	18625	60	6 800				коннектор
		GALAD Арклайн Эконом LED-60 (6800/840/OP/PS/TW/0/GEN1)	18626	60	6 800	•			коннектор

Расшифровка номенклатуры и возможные модификации

1 2 3 4 5 6 7

GALAD Арклайн Эконом LED-32(4270/840/CL/W/0/GEN1)

1	Мощность:	32 Вт.
2	Световой поток:	4 270 лм.
3	Индекс цветопередачи:	8 – CRI≥80.
	Цветовая температура:	40 – 4 000 К.
4	Тип рассеивателя:	CL – прозрачный; OP – матовый.
5	Подключение к сети:	W – провод; PS – герметичный коннектор.
6	Варианты управления:	0 – без управления; 1 – DALI.
7	Номер поколения:	GEN1.
Доп.	Проводка:	TW – сквозная проводка.
	БАП	EL1 – наличие блока аварийного питания.

Арклайн® Резист

DALI

IP66 Степень защиты	**I** Класс защиты от поражения эл. током	**≥ 0,95** Коэффициент мощности
4 000 K Цветовая температура	**≥80 Ra** Индекс цветопередачи	**УХЛ 3.1 (-10... +40 °C)** Климатическое исполнение
230 ±10% В Напряжение питания	**Соответствует ТР ТС** «Электромагнитная совместимость тех. средств» ТР ТС 020/2011; «О безопасности низковольтного оборудования» ТР ТС 004/2011;	

Особенности

- Защищённый светильник в корпусе из нержавеющей стали для тяжелых условий эксплуатации в агрессивных средах с высокой влажностью и повышенным риском возникновения коррозии, износостойкий.
- ! Светильник успешно прошел испытания на воздействие аммиака.
- Герметичный кабельный ввод из нержавеющей стали предназначен для ввода и фиксации кабелей.
- Вандалоустойчивость, устойчивость к агрессивным средам.
- Ударопрочное силикатное закалённое стекло, абразивостойкое, с защитой от УФ-излучения.
- Способ крепления на потолок или кабель-лоток, опционально с помощью дополнительного заказа аксессуаров - на поворотный кронштейн, подвесы.
- Цвет корпуса по умолчанию: RAL9023.
- 5 лет гарантии.

Типы КСС

Extra Wide

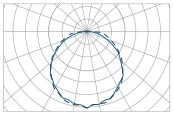

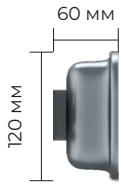

600 / 1 200 мм

Таблица модификаций

Наименование		Код	Мощность, Вт	Световой поток, лм	Сквозная проводка	БАП	Управл.	Тип подключения
Арклайн Резист	GALAD Арклайн Резист LED-20-600(840/CL/W/0/GEN1)	19436	20	2 800				провод
	GALAD Арклайн Резист LED-20-600(840/CL/W/TW/0/GEN1)	19437	20	2 800	•			провод
	GALAD Арклайн Резист LED-30-1200(840/CL/W/0/GEN1)	19023	30	4 500				провод
	GALAD Арклайн Резист LED-30-1200(840/CL/W/TW/0/GEN1)	19440	30	4 500	•			провод
	GALAD Арклайн Резист LED-30-1200(840/CL/W/EL1/0/GEN1)	19441	30	4 500		•		провод
	GALAD Арклайн Резист LED-30-1200(840/CL/W/TW/EL1/0/GEN1)	19442	30	4 500	•	•		провод
	GALAD Арклайн Резист LED-30-1200(840/CL/W/1/GEN1)	19443	30	4 500			DALI	провод
	GALAD Арклайн Резист LED-60-1200(840/CL/W/0/GEN1)	19024	60	8 400				провод
	GALAD Арклайн Резист LED-60-1200(840/CL/W/TW/0/GEN1)	19444	60	8 400				провод
Аксессуары	Комплект крепления на подвесы Арклайн Резист	19460						
	Комплект поворотных кронштейнов Арклайн Резист	19461						

Расшифровка номенклатуры и возможные модификации

1 2 3 4 5 6 7

GALAD Арклайн Резист LED-30-1200(840/CL/W/0/GEN1)

1	Мощность:	30 Вт.
2	Длина светильника:	1 200 мм.
3	Индекс цветопередачи:	8 – CRI≥80.
	Цветовая температура:	40 – 4 000 К.
4	Тип рассеивателя:	CL – Защитное силикатное стекло (прозрачное).
5	Подключение к сети:	W – провод.
6	Варианты управления:	0 – без управления; 1 – DALI.
7	Номер поколения:	GEN1.
Доп.	Проводка:	TW – сквозная проводка.
	БАП	EL1 – наличие блока аварийного питания.

Звезда G2

DALI
0–10

20–60 Вт Мощность	**2 380–8 340 лм** Световой поток	**≥0,95** Коэффициент мощности
4 000 К Цветовая температура	**≥70 Ra** **≥80 Ra** Индекс цветопередачи	**У1** **(-45... +40 °С)** Климатическое исполнение
230 ±10% В Напряжение питания	**IP67** Степень защиты	**I** Класс защиты от поражения эл. током

Соответствует ТР ТС

«Электромагнитная совместимость тех. средств» (ТР ТС 020/2011)
«О безопасности низковольтного оборудования» (ТР ТС 004/2011)

Особенности

- Литой алюминиевый корпус, защищённый порошковой краской.
- Закаленное силикатное стекло не подвержено микроцарапинам в отличие от открытой оптики из полимерных материалов и меньше притягивает пыль.
- Два варианта рассеивателя: прозрачное стекло (модификации с оптикой и без оптики), матовое стекло (модификации без оптики).
- Цвет корпуса по умолчанию: RAL7040.
- 5 лет гарантии.

Типы КСС

Г90.6

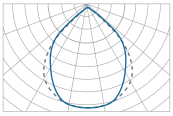

К30.6

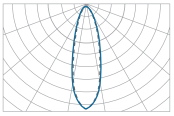

Г60.6

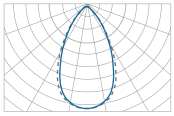

Д120[1*]

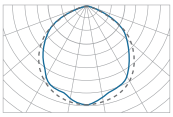

Д120[2*]

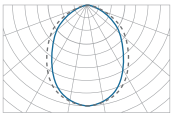

1* – Д120 без оптики с прозрачным рассеивателем.
2* – Д120 с опаловым рассеивателем.

Таблица модификаций

	Наименование	Код	Мощность, Вт	Световой поток, лм	Тип КСС	Масса макс., кг
Звезда G2	GALAD Звезда LED-20-Г60.6-IP67-У1(1/LIRA/740/RAL7040/TG/AC230/D/X/G2)	08992	20	2 720	Г60	1,85
	GALAD Звезда LED-20-Д120-IP67-У1(1/LIRA/740/RAL7040/TG/AC230/D/X/G2)	08993	20	2 880	без оптики	
	GALAD Звезда LED-20-К30.6-IP67-У1(1/LIRA/740/RAL7040/TG/AC230/D/X/G2)	08994	20	2 600	К30.6	
	GALAD Звезда LED-20-Г90.6-IP67-У1(1/LIRA/740/RAL7040/TG/AC230/D/X/G2)	08995	20	2 720	Г90.6	
	GALAD Звезда LED-20-Д120-IP67-У1(1/LIRA/740/RAL7040/TG.OP/AC230/D/X/G2)	08996	20	2 240	опал	
	GALAD Звезда LED-30-Г60.6-IP67-У1(1/LIRA/740/RAL7040/TG/AC230/D/X/G2)	08997	30	3 990	Г60	
	GALAD Звезда LED-30-Д120-IP67-У1(1/LIRA/740/RAL7040/TG/AC230/D/X/G2)	08998	30	4 200	без оптики	
	GALAD Звезда LED-30-К30.6-IP67-У1(1/LIRA/740/RAL7040/TG/AC230/D/X/G2)	08999	30	3 780	К30.6	
	GALAD Звезда LED-30-Г90.6-IP67-У1(1/LIRA/740/RAL7040/TG/AC230/D/X/G2)	09000	30	3 990	Г90.6	
	GALAD Звезда LED-30-Д120-IP67-У1(1/LIRA/740/RAL7040/TG.OP/AC230/D/X/G2)	09001	30	3 420	опал	
	GALAD Звезда LED-40-Г60.6-IP67-У1(1/LIRA/740/RAL7040/TG/AC230/D/X/G2)	09002	40	5 680	Г60	2,1
	GALAD Звезда LED-40-Д120-IP67-У1(1/LIRA/740/RAL7040/TG/AC230/D/X/G2)	09003	40	5 520	без оптики	
	GALAD Звезда LED-40-К30.6-IP67-У1(1/LIRA/740/RAL7040/TG/AC230/D/X/G2)	09004	40	5 600	К30.6	
	GALAD Звезда LED-40-Г90.6-IP67-У1(1/LIRA/740/RAL7040/TG/AC230/D/X/G2)	09005	40	5 760	Г90.6	
	GALAD Звезда LED-40-Д120-IP67-У1(1/LIRA/740/RAL7040/TG.OP/AC230/D/X/G2)	09006	40	4 720	опал	
	GALAD Звезда LED-50-Г60.6-IP67-У1(1/LIRA/740/RAL7040/TG/AC230/D/X/G2)	09007	50	6 700	Г60	
	GALAD Звезда LED-50-Д120-IP67-У1(1/LIRA/740/RAL7040/TG/AC230/D/X/G2)	09008	50	6 500	без оптики	
	GALAD Звезда LED-50-К30.6-IP67-У1(1/LIRA/740/RAL7040/TG/AC230/D/X/G2)	09009	50	6 600	К30.6	
	GALAD Звезда LED-50-Г90.6-IP67-У1(1/LIRA/740/RAL7040/TG/AC230/D/X/G2)	09010	50	6 800	Г90.6	
	GALAD Звезда LED-50-Д120-IP67-У1(1/LIRA/740/RAL7040/TG.OP/AC230/D/X/G2)	09011	50	5 550	опал	
	GALAD Звезда LED-60-Г60.6-IP67-У1(1/LIRA/740/RAL7040/TG/AC230/D/X/G2)	09012	60	8 220	Г60	
	GALAD Звезда LED-60-Д120-IP67-У1(1/LIRA/740/RAL7040/TG/AC230/D/X/G2)	09013	60	7 980	без оптики	
	GALAD Звезда LED-60-К30.6-IP67-У1(1/LIRA/740/RAL7040/TG/AC230/D/X/G2)	09014	60	8 100	К30.6	
	GALAD Звезда LED-60-Г90.6-IP67-У1(1/LIRA/740/RAL7040/TG/AC230/D/X/G2)	09015	60	8 340	Г90.6	
	GALAD Звезда LED-60-Д120-IP67-У1(1/LIRA/740/RAL7040/TG.OP/AC230/D/X/G2)	09016	60	6 840	опал	

Расшифровка номенклатуры и возможные модификации

	1		2		3		4		5		6		7		8		9		10		11		12		13	
GALAD Звезда LED-	20	-	Г60.6	-	IP67	-	У1	(	1	/	LIRA	/	740	/	RAL7040	/	TG	/	AC230	/	D	/	X	/	G2	)

1	Мощность:	20 Вт.
2	Тип оптики:	Г60.6.
3	Степень защиты:	IP67.
4	Климатическое исполнение:	У1.
5	Кол-во секций:	1.
6	Тип крепления:	LIRA – установка на лиру.
7	Индекс цветопередачи:	7 – CRI≥70; 8 – CRI≥80.
	Цветовая температура:	30 – 3 000 К; 40 – 4 000 К; 50 – 5 000 К.
8	Цвет корпуса:	RAL7040.
9	Материал рассеивателя:	TG – силикатное закалённое стекло; TG.OP – матовое защитное стекло.
10	Напряжение сети:	AC230 – сеть 230 ±10% В.
11	Источник питания:	D – электронный источник питания.
12	Варианты управления:	X – отсутствует; DALI; 0–10 В.
13	Номер поколения:	G2 – второе поколение.

Жёлудь

IP65 Степень защиты	**III** Класс защиты от поражения эл. током	**>0,95** Коэффициент мощности
3 000 K **5 000 K** Цветовая температура	**≥70 Ra** Индекс цветопередачи	**У2** **(-45... +40 °C)** Климатическое исполнение
36 В Напряжение питания	**Соответствует ТР ТС** «Электромагнитная совместимость тех. средств» ТР ТС 020/2011; «О безопасности низковольтного оборудования» ТР ТС 004/2011;	

Особенности

- Для постоянного или временного освещения любых объектов, в том числе с агрессивными условиями окружающей среды.
- Антивандальный ударопрочный корпус и абразивостойкое ударопрочное силикатное закалённое стекло.
- Стальные детали защищены порошковым покрытием и устойчивы к агрессивной среде.
- Установка светильника производится на рым-болт, а выносной источник питания упростит дальнейшее обслуживание.

Типы КСС

Косинусная

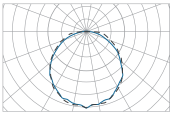

Таблица модификаций

Наименование		Код	Крепление	Мощность, Вт	Световой поток, лм	Масса макс., кг
Жёлудь	GALAD Жёлудь LED-12/P/5000	17119	Рым-болт 16 мм	12	1 200	1,5
	GALAD Жёлудь LED-12/P/3000	17120				

Аэропорт, г. Белгород

Промышленное освещение

Освещение взрывоопасных зон

Схема классификации взрывоопасных зон по: ГОСТ31610.10-2012/IEC 60079-10:2002

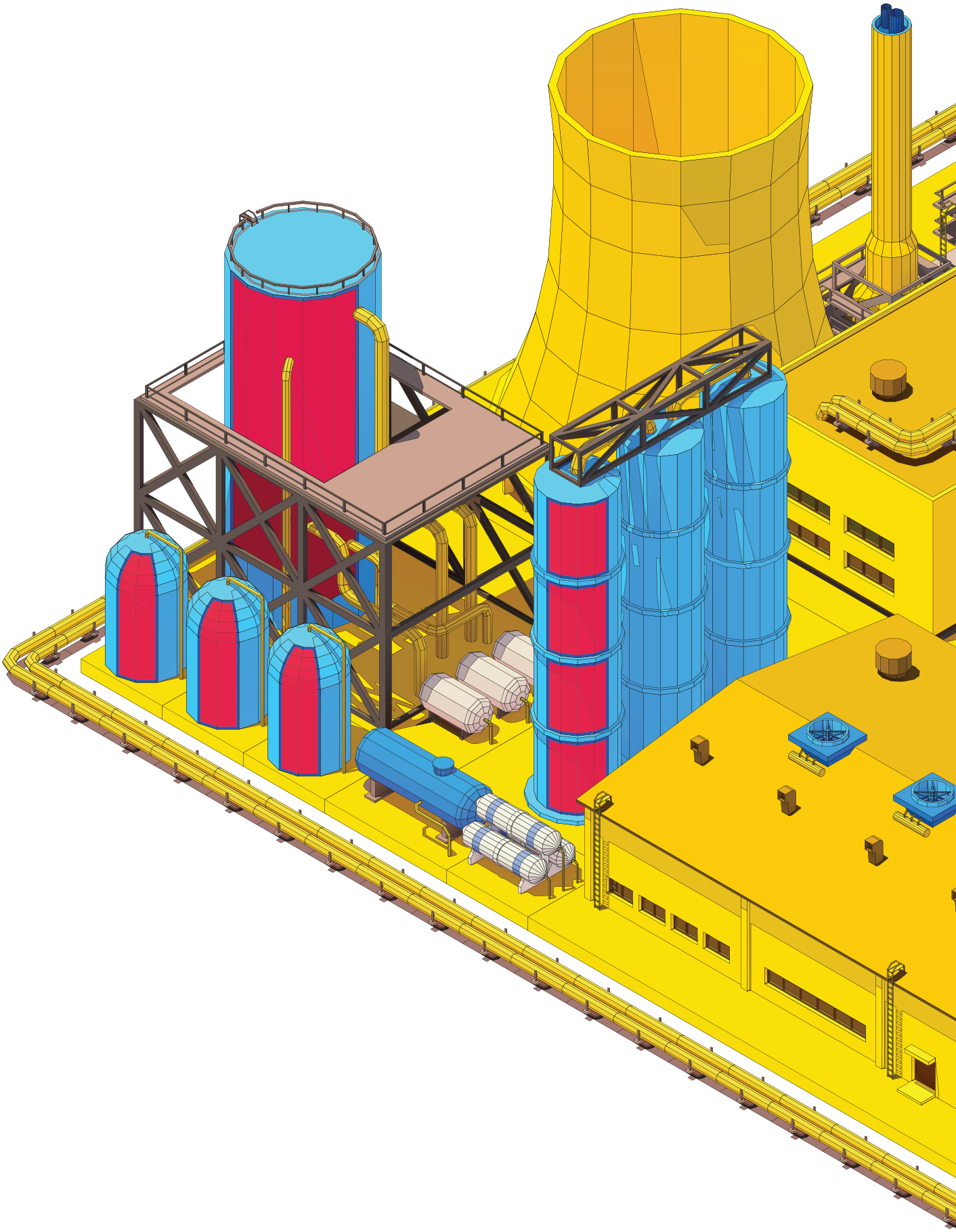

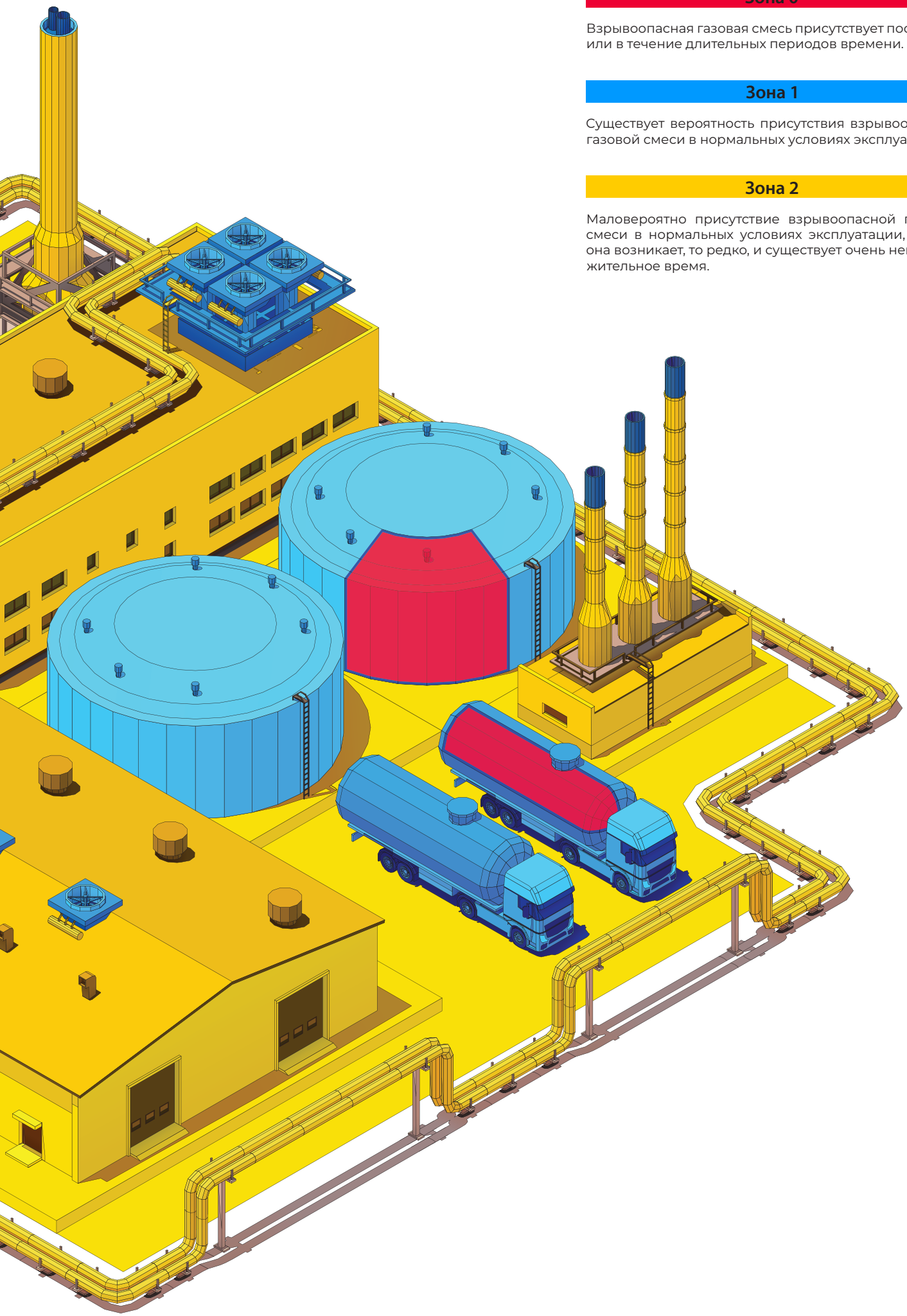

Зона 0

Взрывоопасная газовая смесь присутствует постоянно или в течение длительных периодов времени.

Зона 1

Существует вероятность присутствия взрывоопасной газовой смеси в нормальных условиях эксплуатации.

Зона 2

Маловероятно присутствие взрывоопасной газовой смеси в нормальных условиях эксплуатации, а если она возникает, то редко, и существует очень непродолжительное время.

Morion

сертификат
МСК64
сейсмостойкости

В РЕЕСТРЕ РОССИЙСКОЙ ПРОДУКЦИИ

Типы КСС

Косинусная 120°

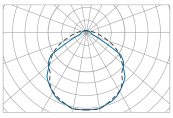

Глубокая 90°

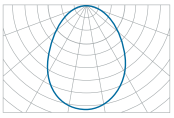

Глубокая 60°

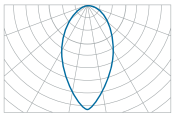

Концентрированная 25°

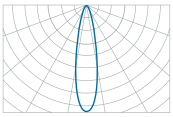

Особенности

- Взрывоопасные зоны классов 1 и 2 по классификации ГОСТ 31610.10-1-2022 помещений и наружных установок согласно ГОСТ IEC 60079-14-2013 и маркировке по взрывозащите
- Корпус из литого алюминиевого сплава
- 9 видов монтажных модулей
- 100% ремонтопригодность
- 5 800–25 500 Лм
- 40–160 Вт
- 1 Ex db IIC T4/T5/T6 Gb X
  1 Ex db IIC T4/T5/T6 Gb
  Ex tb IIIC T78°...102°C Db
  Ex tb IIIC T73°...102°C Db X
- IP68

Соответствие стандартам

- ГОСТ 12.2.007.0-75
- ГОСТ 14254-2015 (IEC 60529:2013)
- ГОСТ 31610.0-2019 (IEC 60079-0:2017)
- ГОСТ IEC 60079-1-2011
- ТР ТС 012/2011

Ремонтопригодность

- Модульная конструкция светильника позволяет произвести замену оптического блока и блока источника питания без специального инструмента и технологий.

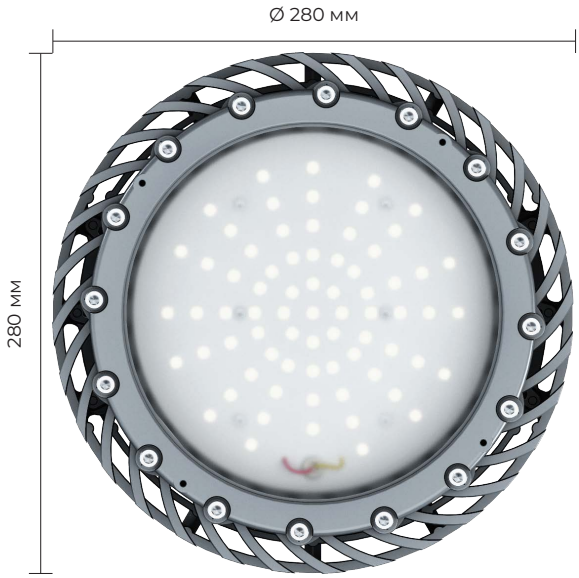

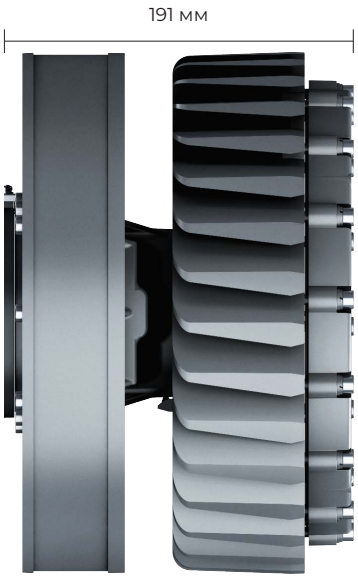

! Габариты зависят от выбранного типа крепления.

Конфигуратор

ЭЛЕКТРОЛУЧ

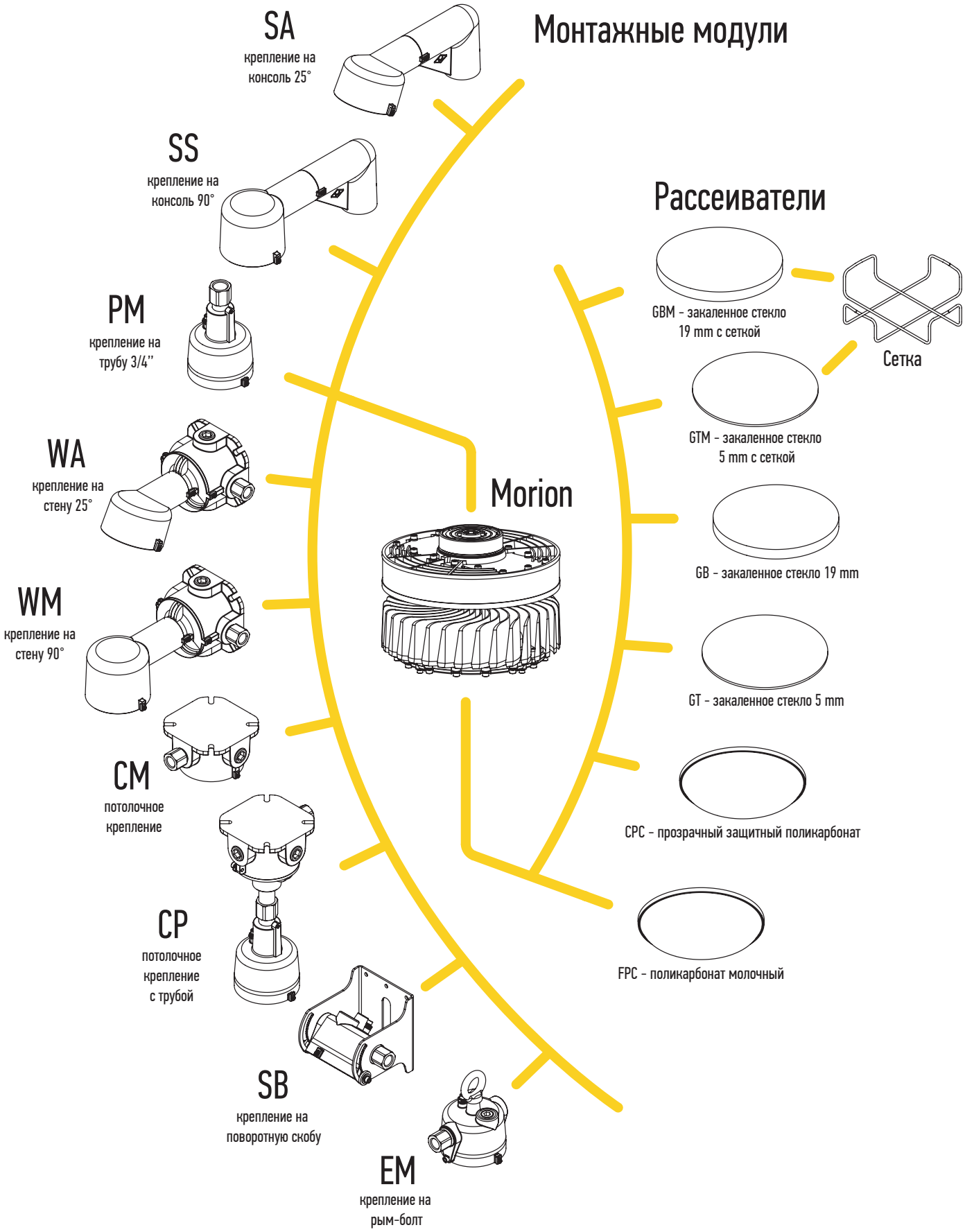

Таблица модификаций

Мощность	40W	60W	80W	100W	120W	140W	160W	160HLW
Световой поток	5 800 LM (CPC)* 6 000 LM (GB)*	8 700 LM (CPC)* 8 880 LM (GB)*	10 400 LM (CPC)* 10 640 LM (GB)*	12 000 LM (CPC)* 13 200 LM (GB)*	15 350 LM (CPC)* 15 700 LM (GB)*	17 750 LM (CPC)* 18 340 LM (GB)*	20 000 LM (CPC)* 20 300 LM (GB)*	25500 LM (CPC)* 24500 LM (GB)*
Габаритные размеры	ОПЦИОНАЛЬНО. СМОТРИ ЧЕРТЁЖ							
Вес (для PM)	10,6 кг (CPC) 11,6 кг (GB) 12,51 кг (GBM)	10,6 кг (CPC) 11,6 кг (GB) 12,51 кг (GBM)	10,6 кг (CPC) 11,6 кг (GB) 12,51 кг (GBM)	10,6 кг (CPC) 11,6 кг (GB) 12,51 кг (GBM)	10,9 кг (CPC) 11,4 кг (GB) 12,51 кг (GBM)	10,9 кг (CPC) 11,4 кг (GB) 12,51 кг (GBM)	10,9 кг (CPC) 11,4 кг (GB) 12,51 кг (GBM)	10,9 кг (CPC) 11,4 кг (GB) 12,51 кг (GBM)
Материал рассеивателя	ОПТИЧЕСКИЙ ПОЛИКАРБОНАТ ПРОЗРАЧНЫЙ – CPC; БОРОСИЛИКАТНОЕ ЗАКАЛЁННОЕ СТЕКЛО – GB; БОРОСИЛИКАТНОЕ ЗАКАЛЁННОЕ СТЕКЛО С ЗАЩИТНОЙ РЕШЁТКОЙ – GBM.							
Материал корпуса	ЛИТОЙ АЛЮМИНИЙ АК12							
Покрытие	ПОЛИМЕРНОЕ ПОРОШКОВОЕ ПОКРЫТИЕ							
Кронштейны и метизы	НЕРЖАВЕЮЩАЯ СТАЛЬ							
Климатическое исполнение	УХЛ1 / ОМ1							
Тип КСС	Д – КОСИНУСНАЯ*** К – КОНЦЕНТРИРОВАННАЯ*** Г – ГЛУБОКАЯ***							
Коррелированная цветовая температура	5 000 К (под заказ 3 000 К, 4 000 К)							
Индекс цветопередачи (CRI)	>70 – ИСПОЛНЕНИЕ ПО УМОЛЧАНИЮ >80 – ОПЦИОНАЛЬНО							
Потребляемый ток	0,26 А	0,36 А	0,48 А	0,61 А	0,73 А	0,84 А	0,94 А	1,8 А
Пусковой ток (Ic) и его время импульса (Δt)	ДЛЯ 230 АС – 13 А, 38 МКС	ДЛЯ 230 АС – 13 А, 38 МКС	ДЛЯ 230 АС – 35 А, 3 МКС	ДЛЯ 230 АС – 35 А, 3 МКС	ДЛЯ 230 АС – 35 А, 3 МКС	ДЛЯ 230 АС – 35 А, 3 МКС	ДЛЯ 230 АС – 35 А, 3 МКС	ДЛЯ 230 АС – 10,5 А, 456 МКС
Эффективность	150 LM/W (GB)* 145 LM/W (CPC)*	148 LM/W (GB)* 145 LM/W (CPC)*	133 LM/W (GB)* 130 LM/W (CPC)*	120 LM/W (GB)* 132 LM/W (CPC)*	130 LM/W (GB)* 128 LM/W (CPC)*	131 LM/W (GB)* 127 LM/W (CPC)*	127 LM/W (GB)* 125 LM/W (CPC)*	172 LM/W (GB)* 158 LM/W (CPC)*
Входное напряжение**	176–264 В (50 Гц)	176–264 В (50 Гц)	176–264 В (50 Гц)	176–264 В (50 Гц)	176–264 В (50 Гц)	90–305 В (50 Гц)	90–305 В (50 Гц)	90–305 В (50 Гц)
						127–300 В	127–300 В	127–300 В
Кол-во светильников на автомат. выключатель С16	ДЛЯ 230 АС – 62 шт.	ДЛЯ 230 АС – 44 шт.	ДЛЯ 230 АС – 33 шт.	ДЛЯ 230 АС – 26 шт.	ДЛЯ 230 АС – 22 шт.	ДЛЯ 230 АС – 19 шт.	ДЛЯ 230 АС – 16 шт.	ДЛЯ 230 АС – 8 шт.
Эл. схема подключения	L, N, PE							
Коэффициент мощности	>0,95	>0,95	>0,95	>0,95	>0,95	>0,95	>0,95	>0,95
Пульсация светового потока	<1%	<1%	<1%	<1%	<1%	<10%	<10%	<10%
Маркировка взрывозащиты	1Ex db IIC T6/T5/T4 Gb 1Ex db IIC T6/T5/T4 Gb X Ex tb IIIC T78°...102°C Db Ex tb IIIC T73°...102°C Db X							
Класс защиты от поражения эл. током по гост 12.2.007.0	I							
Температура эксплуатации	-60 С°...+55 С°	-60 С°...+55 С°	-60 С°...+55 С°	-60 С°...+55 С°	-60 С°...+55 С°	-40 С°...+55 С°	-40 С°...+55 С°	-40 С°...+55 С°
Температур. класс для +55с°	T6	T6	T6	T6	T6	T6	T5	T5
Срок службы	15 лет							
Гарантийный срок	5 лет							
Степень IP	68 (ЗАЩИЩЕНО ОТ ПЫЛИ ПОЛНОСТЬЮ / ЗАЩИЩЕНО ОТ ЗАТОПЛЕНИЯ)							
Max сечение жилы кабеля	4 мм^2							
Сертификат соотв. ТР ТС 012/2011	RU C-RU.HA65.B.01653/22							
Технические условия №	ИЖЦБ 676117.044							

* – ДОПУСК ИЗМЕРЕНИЯ +/- 10%

** – ДОПУСК 0–10 VDC

*** – В ЗАВИСИМОСТИ ОТ ПРИМЕНЯЕМОЙ ВТОРИЧНОЙ ОПТИКИ

Расшифровка номенклатуры и возможные модификации

1	2	3	4	5	6	7	8	9	10	11	12
Morion	EX	40	SB	CPC	220	1	20S16	O	4000K	Г090	CRI80

1 Серия

Morion	

2 Исполнение

EX	Взрывозащищённый

3 Мощность, W

40	40W
60	60W
80	80W
100	100W
120	120W
140	140W
160	160W
160HL	160W HL

4 Монтажный модуль

SB	На поворотную скобу
CM	На потолок
EM	На трос
WM	На стену под углом 90°
WA	На стену под углом 25°
CP	На потолок с трубой G3/4"
SA	На консоль 90°
SS	На консоль 25°
PM	На трубу 3/4"

5 Рассеиватель

CPC	Поликарбонат прозрачный
GB	Боросиликатное стекло
GBM	Боросиликатное стекло с сеткой
FPC	Поликарбонат молочный

6 Рабочее напряжение

220	220V, 50Hz

7 Кол-во кабельных вводов

	Без кабельного ввода
1	1 Кабельный ввод
2	2 Кабельных ввода
3	3 Кабельных ввода
4	4 Кабельных ввода

* Не доступны для SA, SS, PM (см. таблицу «Диапазоны диаметров уплотняемых кабелей»)

8 Диаметр обжимаемого кабеля

	Без кабельного ввода
20S16	Ø 3,1–8,6 мм
20S	Ø 6,1–11,7 мм
20	Ø 6,5–13,9 мм
25	Ø 11,1–19,9 мм

* Не доступны для SA, SS, PM (см. таблицу «Диапазоны диаметров уплотняемых кабелей»)

9 Тип кабельного ввода

O	Для небронированного кабеля открыто проложенного
T20	Для небронированного кабеля в трубе M20x1,5
T25	Для небронированного кабеля в трубе M20x1,5
T1	Для небронированного кабеля в трубе G1/2
T2	Для небронированного кабеля в трубе G3/4
T3	Для небронированного кабеля в трубе G1
MP10	Для небронированного кабеля в металлорукаве ДУ10
MP12	Для небронированного кабеля в металлорукаве ДУ12
MP15	Для небронированного кабеля в металлорукаве ДУ15
MP20	Для небронированного кабеля в металлорукаве ДУ20
MP25	небронированного кабеля в металлорукаве ДУ25
Б	Для бронированного кабеля открыто проложенного
БТ20	Для бронированного кабеля в трубе M20
БТ25	Для бронированного кабеля в трубе M25
БТ1	Для бронированного кабеля в трубе G1/2
БТ2	Для бронированного кабеля в трубе G3/4
БТ3	Для бронированного кабеля в трубе G1
БМР15	Для бронированного кабеля в металлорукаве ДУ15
БМР20	Для бронированного кабеля в металлорукаве ДУ20
БМР25	Для бронированного кабеля в металлорукаве ДУ25

10 Цветовая температура, K

	5 000 K (базовое исполнение)
4000K	4 000 K
3000K	3 000 K

11 Вторичная оптика (угол КСС)

	Косинусная, КСС 120–140° (базовое исполнение)
Г090	Глубокая, КСС 90°
Г060	Глубокая, КСС 60°
К025	Концентрированная, КСС 25°

* Не доступна для исполнения 160HL

12 Индекс цветопередачи

	CRI 70 (базовое исполнение)
CRI80	CRI 80

Чертежи

Morion-Ex-40-160-EM-GBM

Крепление на рым-болт
Вес с монтажным модулем: 10,31 кг / 12,11 кг

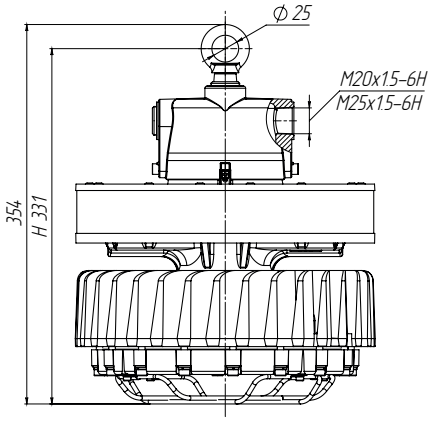

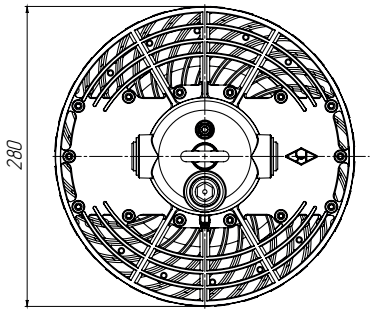

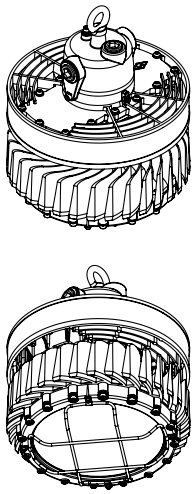

РАССЕИВАТЕЛЬ	H, mm
CPC	350
GB	330

Morion-Ex-40-160-SB-GBM

Крепление на поворотной скобе
Вес с монтажным модулем: 11,21 кг / 13,01 кг

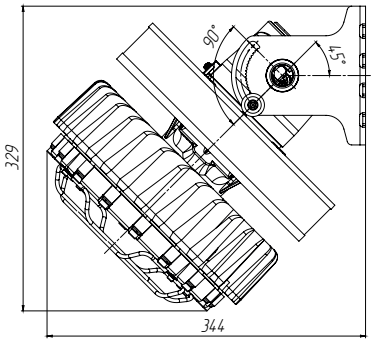

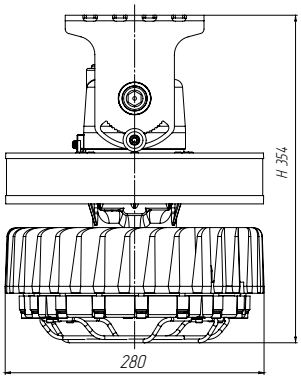

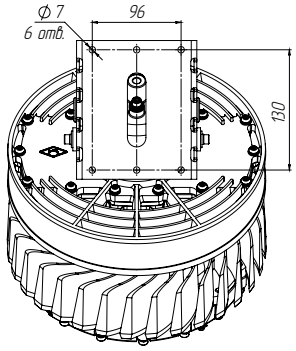

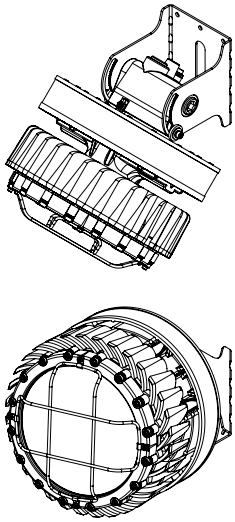

РАССЕИВАТЕЛЬ	H, mm
CPC	330
GB	330

Morion-Ex-40-160-CP-GBM

Крепление на потолок
Вес с монтажным модулем: 12,19 кг / 13,99 кг

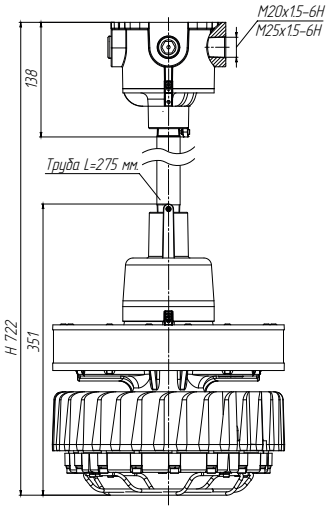

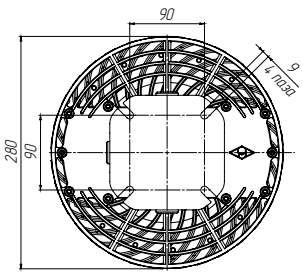

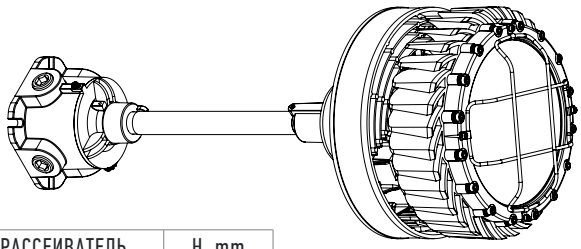

РАССЕИВАТЕЛЬ	H, mm
CPC	720
GB	695

Morion-Ex-40-160-PM-GBM

Крепление на труб у 3/4”

Вес с монтажным модулем: 10,71 кг / 12,51 кг

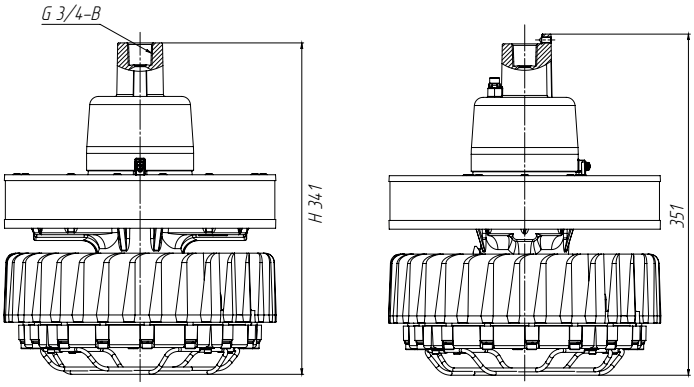

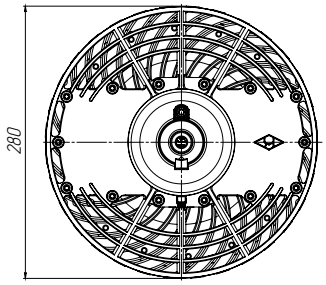

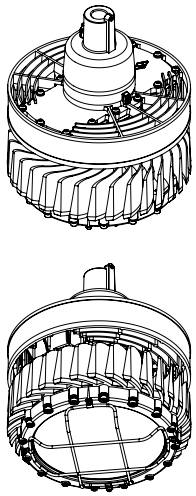

РАССЕИВАТЕЛЬ	H, mm
CPC	335
GB	315

Morion-Ex-40-160-SA-GBM

Крепление на консоль 25°

Вес с монтажным модулем: 11,37 кг / 13,17 кг

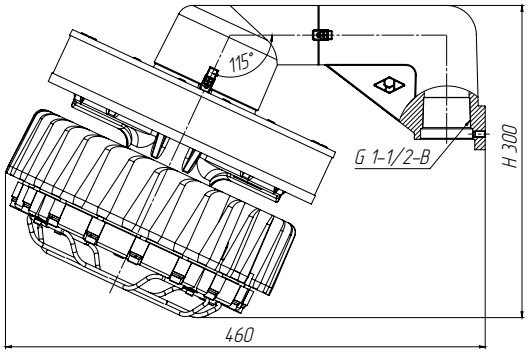

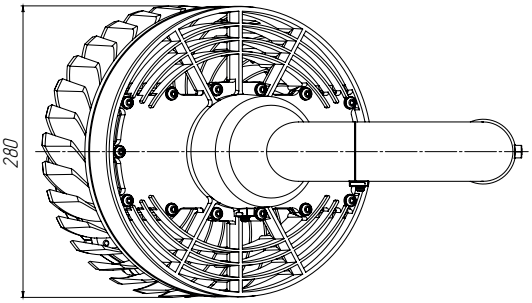

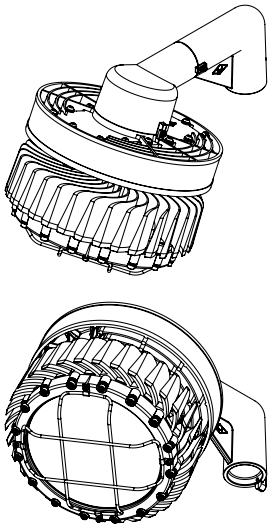

РАССЕИВАТЕЛЬ	H, mm
CPC	295
GB	300

Morion-Ex-40-160-SS-GBM

Крепление на консоль 90°

Вес с монтажным модулем: 11,59 кг /13,39 кг

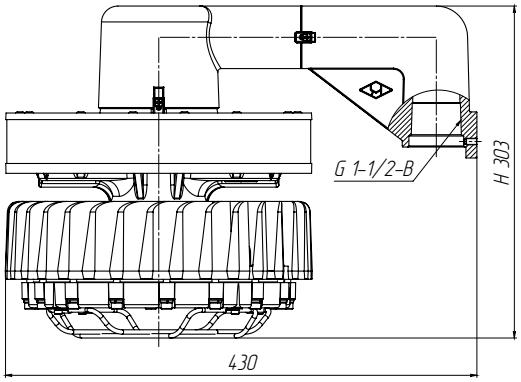

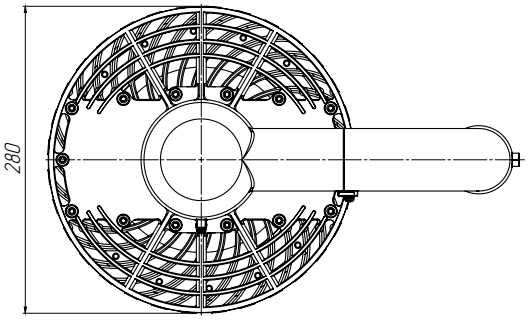

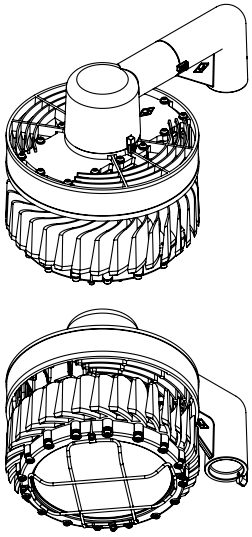

РАССЕИВАТЕЛЬ	H, mm
CPC	300
GB	280

Чертежи

Morion-Ex-40-160-WA-GBM

Настенное крепление 25°
Вес с монтажным модулем: 11,6 кг /13,4 кг

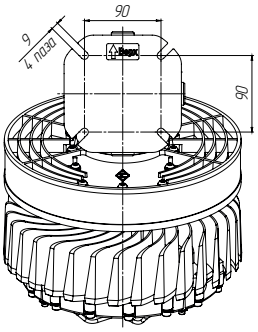

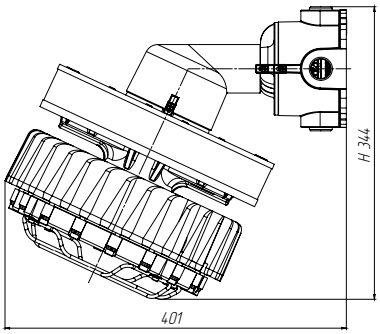

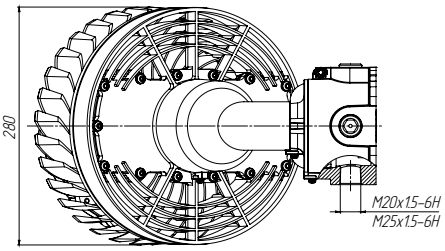

РАССЕИВАТЕЛЬ	H, mm
CPC	340
GB	340

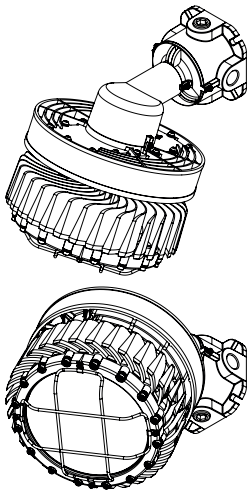

Morion-Ex-40-160-WM-GBM

Настенное крепление 90°
Вес с монтажным модулем: 11,82 кг / 13,62 кг

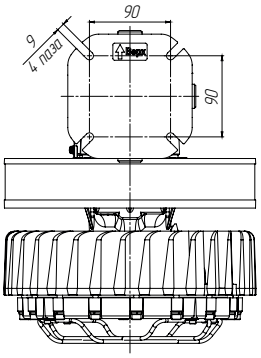

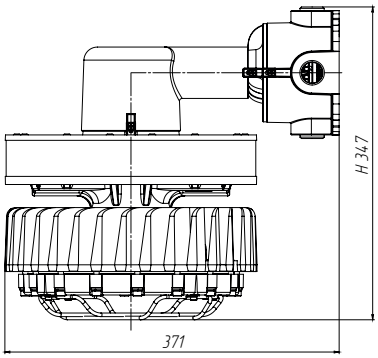

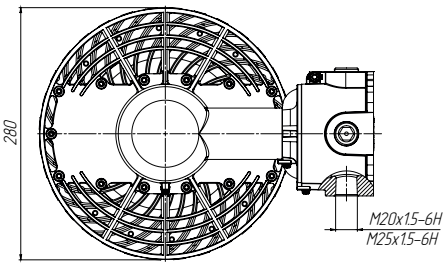

РАССЕИВАТЕЛЬ	H, mm
CPC	345
GB	325

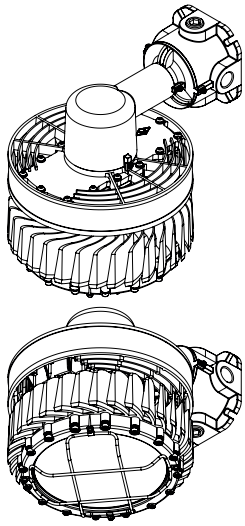

Morion-Ex-40-160-CM-GBM

Потолочное крепление
Вес с монтажным модулем: 10,69 кг / 12,49 кг

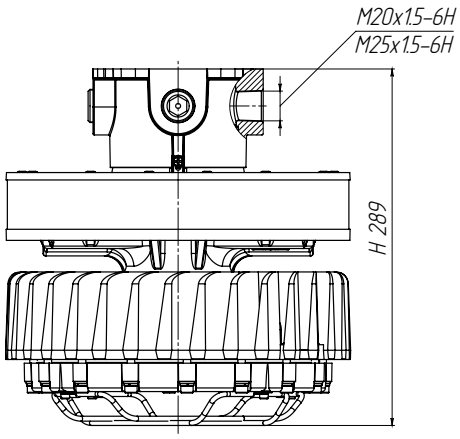

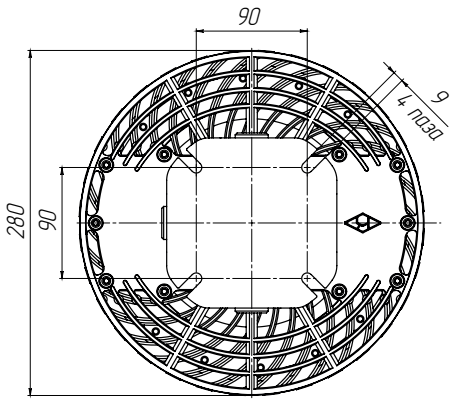

РАССЕИВАТЕЛЬ	H, mm
CPC	285
GB	265

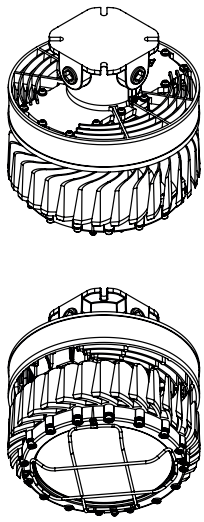

Диапазоны диаметров уплотняемых кабелей (небронированный кабель)

Кабельные вводы для небронированного кабеля круглого сечения				
Тип кабельного ввода	Диапазон уплотняемого кабеля, мм			
	20S16	**20S**	**20**	**25**
O	3,1–8,6	6,1–11,7	6,5–13,9	11,1–19,9
T20	3,1–8,6	6,1–11,7	6,5–13,9	11,1–19,9
T25	–	–	6,5–13,9	11,1–19,9
T1	3,1–8,6	6,1–11,7	6,5–13,9	11,1–19,9
T2	–	–	6,5–13,9	11,1–19,9
T3	–	–	6,5–13,9	11,1–19,9
MP10	3,1–8,6	–	–	–
MP12	3,1–8,6	6,1–11,7	–	–
MP15	–	6,1–11,7	6,5–13,9	–
MP20	–	6,1–11,7	6,5–13,9	11,1–19,9
MP25	–	–	6,5–13,9	11,1–19,9

Диапазоны диаметров уплотняемых кабелей (бронированный кабель)

Кабельные вводы для бронированного кабеля круглого сечения								
Тип кабельного ввода	Диапазон уплотняемого кабеля, мм							
	20S16		**20S**		**20**		**25**	
	Внутренний Ø кабеля (без брони)	Внешний Ø кабеля (с броней)	Внутренний Ø кабеля (без брони)	Внешний Ø кабеля (с броней)	Внутренний Ø кабеля (без брони)	Внешний Ø кабеля (с броней)	Внутренний Ø кабеля (без брони)	Внешний Ø кабеля (с броней)
Б	3,1–8,6	6,1–13,2	6,1–11,7	9,5–15,9	6,5–13,9	12,5–20,9	11,1–19,9	18,2–26,2
БТ20	3,1–8,6	6,1–13,2	–	–	–	–	11,1–19,9	18,2–26,2
БТ25	–	–	6,1–11,7	9,5–15,9	–	–	11,1–19,9	18,2–26,2
БТ1	3,1–8,6	6,1–13,2	–	–	–	–	11,1–19,9	18,2–26,2
БТ2	–	–	6,1–11,7	9,5–15,9	–	–	11,1–19,9	18,2–26,2
БТ3	–	–	–	–	6,5–13,9	12,5–20,9	11,1–19,9	18,2–26,2
БМР15	3,1–8,6	6,1–13,2	–	–	–	–	–	–
БМР20	–	–	–	–	6,5–13,9	12,5–20,9	11,1–19,9	18,2–26,2
БМР25	–	–	–	–	6,5–13,9	12,5–20,9	11,1–19,9	18,2–26,2

Robus

БАП

сертификат МСК64 сейсмостойкости

В РЕЕСТРЕ РОССИЙСКОЙ ПРОДУКЦИИ

Соответствие стандартам

- ГОСТ 12.2.007.0-75
- ГОСТ 14254-2015 (IEC 60529:2013)
- ГОСТ 31610.0-2015
- ГОСТ IEC 60079-1-2011
- ТР ТС 012/2011

Типы КСС

Косинусная

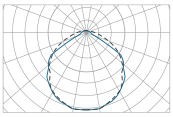

Равномерная

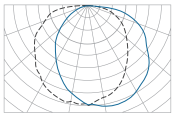

Особенности

- Взрывоопасные зоны классов 1 и 2 по классификации ГОСТ 31610.10-1-2022 помещений и наружных установок согласно ГОСТ IEC 60079-14-2013 и маркировке по взрывозащите
- Корпус из литого алюминия
- 9 видов монтажных модулей
- 100% ремонтопригодность
- 1Ex db IIC T6/T5 Gb
  1Ex db IIC T6/T5 Gb X
  Ex tb IIIC T58°...85°C Db
  Ex tb IIIC T56°...85°C Db X
- 2 700–10 300 Лм
- 20–80 Вт
- IP68

Ремонтопригодность

- Модульная конструкция светильника позволяет произвести замену оптического блока и блока источника питания без специального инструмента и технологий

! Доп. опция

Защитная сетка рассеивателя

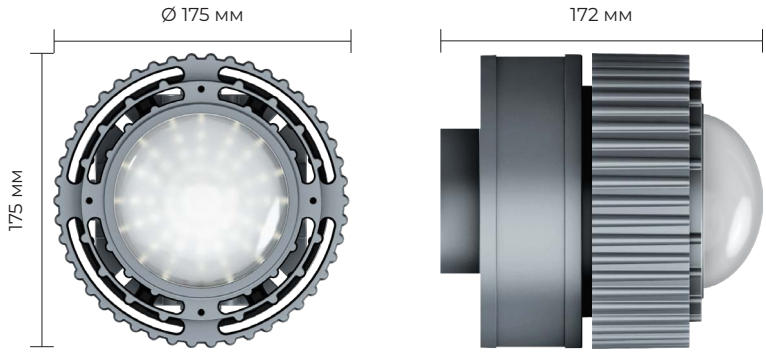

ROBUS 20–40 Вт

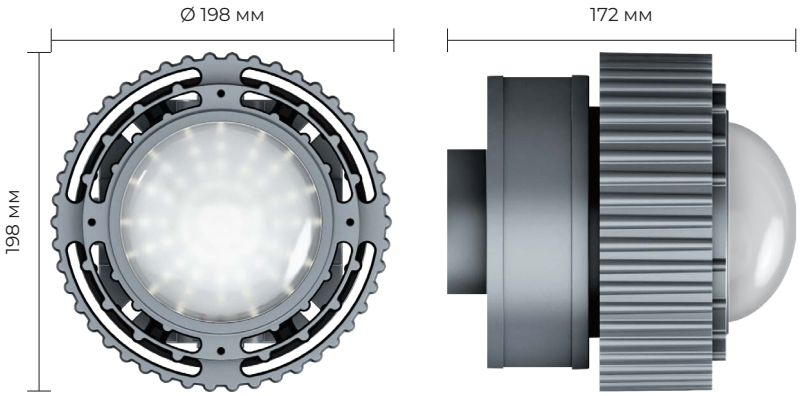

ROBUS 50–80 Вт

! Габариты зависят от выбранного типа крепления.

ЭЛЕКТРОЛУЧ

Монтажные модули

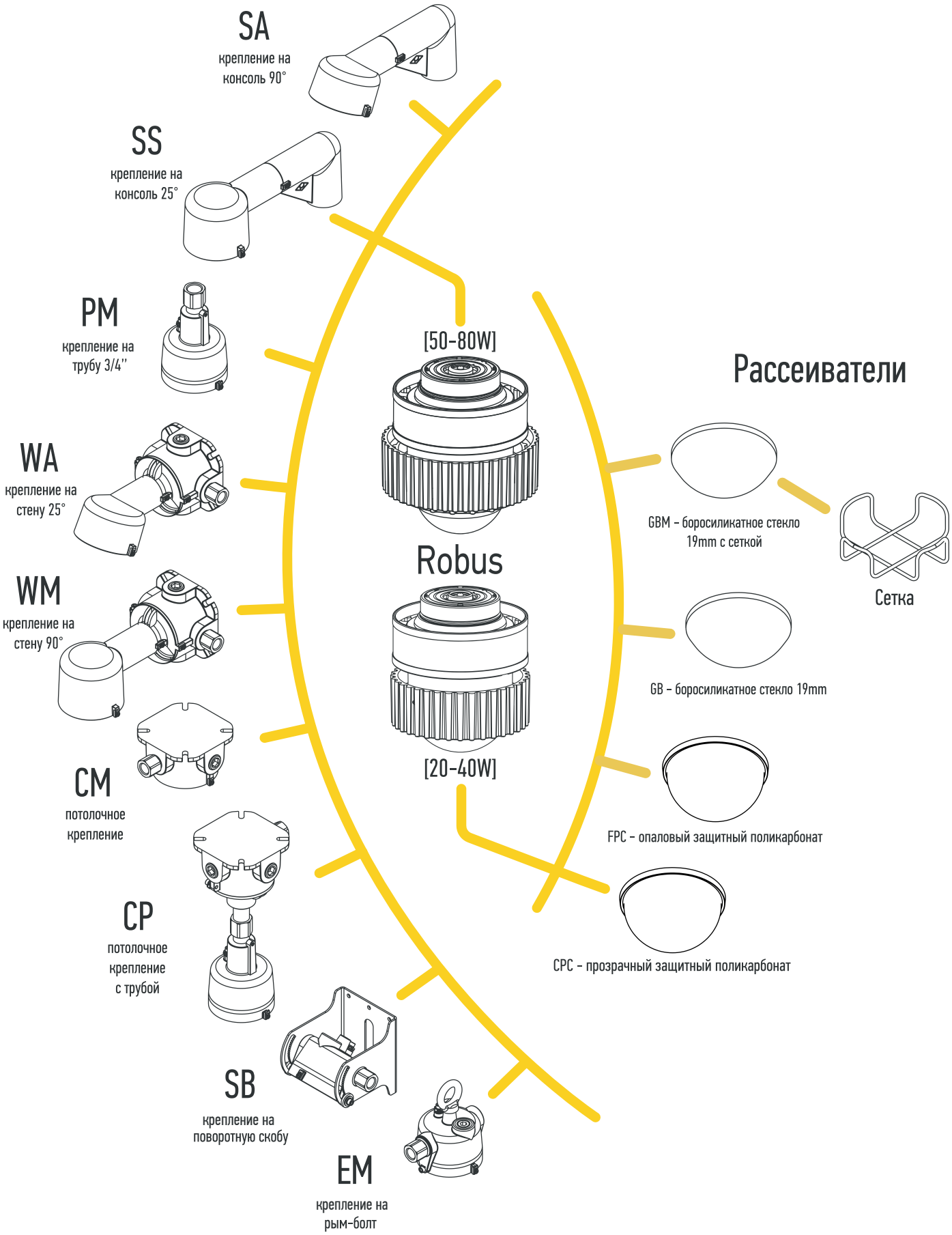

Таблица модификаций

Мощность	20W	30W	40W	50W	60W	80W
Световой поток	3 150 LM (CPC)* 2 700 LM (FPC)* 3 240 LM (GB)*	4 650 LM (CPC)* 3 900 LM (FPC)* 4 770 LM (GB)*	6 150 LM (CPC)* 4 800 LM (FPC)* 6 330 LM (GB)*	7 600 LM (CPC)* 6 800 LM (FPC)* 7 800 LM (GB)*	8 940 LM (CPC)* 7 700 LM (FPC)* 9 180 LM (GB)*	11 900 LM (CPC)* 9 400 LM (FPC)* 12 150 LM (GB)*
Габаритные размеры	ОПЦИОНАЛЬНО. СМОТРИ ЧЕРТЁЖ					
Вес (для РМ)	ОПЦИОНАЛЬНО. СМОТРИ ЧЕРТЁЖ					
Материал рассеивателя	ОПТИЧЕСКИЙ ПОЛИКАРБОНАТ ПРОЗРАЧНЫЙ – CPC ОПТИЧЕСКИЙ ПОЛИКАРБОНАТ ОПАЛОВЫЙ – FPC БОРОСИЛИКАТНОЕ ФОРМОВАННОЕ СТЕКЛО – GB БОРОСИЛИКАТНОЕ ФОРМОВАННОЕ СТЕКЛО С ЗАЩИТНОЙ РЕШЁТКОЙ – GBM					
Материал корпуса	ЛИТОЙ АЛЮМИНИЙ АК12					
Покрытие	ПОЛИМЕРНОЕ ПОРОШКОВОЕ ПОКРЫТИЕ					
Кронштейны и метизы	НЕРЖАВЕЮЩАЯ МОРСКАЯ СТАЛЬ					
Климатическое исполнение	УХЛ1 / ОМ1					
Тип КСС	Д – КОСИНУСНАЯ*** М – РАВНОМЕРНАЯ ***					
Коррелированная цветовая температура	5 000 К (под заказ 3 000 К, 4 000 К)					
Индекс цветопередачи (CRI)	>70 – ИСПОЛНЕНИЕ ПО УМОЛЧАНИЮ >80 – ОПЦИОНАЛЬНО					
Потребляемый ток	0,12 А	0,20 А	0,25 А	0,30 А	0,35 А	0,40 А
Пусковой ток (Ic) и его время импульса (Δt)	ДЛЯ 230 АС – 12,2 А, 28 МКС	ДЛЯ 230 АС – 12,2 А, 28 МКС	ДЛЯ 230 АС – 12,4 А, 75 МКС	ДЛЯ 230 АС – 14,4 А, 70 МКС	ДЛЯ 230 АС – 14,4 А, 70 МКС	ДЛЯ 230 АС – 14,4 А, 70 МКС
Эффективность	158 LM/W (CPC)* 135 LM/W (FPC)* 162 LM/W (GB)*	155 LM/W (CPC)* 130 LM/W (FPC)* 159 LM/W (GB)*	154 LM/W (CPC)* 120 LM/W (FPC)* 158 LM/W (GB)*	152 LM/W (CPC)* 136 LM/W (FPC)* 156 LM/W (GB)*	149 LM/W (CPC)* 128 LM/W (FPC)* 153 LM/W (GB)*	149 LM/W (CPC)* 117 LM/W (FPC)* 152 LM/W (GB)*
Входное напряжение**	230 – (176–264VAC 50 Гц)	230 – (176–264VAC 50 Гц)	230 – (176–264VAC 50 Гц / 180–240VDC)	230 – (176–264VAC 50 Гц / 180–240VDC)	230 – (176–264VAC 50 Гц / 180–240VDC)	230 – (176-264VAC 50 Гц)
Эл. схема подключения	L, N, PE					
Коэффициент мощности	>0,95					
Пульсация светового потока	<1%					
Маркировка взрывозащиты	1Ex db IIC T6/T5 Gb – ДЛЯ ИСПОЛНЕНИЙ СО СТЕКЛЯННЫМ РАССЕИВАТЕЛЕМ 1Ex db IIC T6/T5 Gb X – ДЛЯ ИСПОЛНЕНИЙ С ПОЛИКАРБОНАТНЫМ РАССЕИВАТЕЛЕМ Ex tb IIIC T58°...85°C Db – ДЛЯ ИСПОЛНЕНИЙ СО СТЕКЛЯННЫМ РАССЕИВАТЕЛЕМ Ex tb IIIC T58°...86°C Db X – ДЛЯ ИСПОЛНЕНИЙ С ПОЛИКАРБОНАТНЫМ РАССЕИВАТЕЛЕМ					
Класс защиты от поражения эл. током по гост 12.2.007.0	I					
Температура эксплуатации	-60 С°...+55 С°					
Температур. класс для +55с°	T6					
Срок службы	15 лет					
Гарантийный срок	5 лет					
Степень IP	67/68 (ЗАЩИЩЕНО ОТ ПЫЛИ ПОЛНОСТЬЮ / ЗАЩИЩЕНО ОТ ЗАТОПЛЕНИЯ)					
Max сечение жилы кабеля	4 мм²					
Сертификат соотв. ТР ТС 012/2011	ST.RU C-RU.HA65.B.01653/22					
Технические условия №	ИЖЦБ.676.117.044					

* – ДОПУСК ИЗМЕРЕНИЯ +/- 10%

** – ДОПУСК 0–10 VDC

*** – В ЗАВИСИМОСТИ ОТ ПРИМЕНЯЕМОЙ КОНСТРУКЦИИ СВЕТООПТИЧЕСКОГО МОДУЛЯ

Расшифровка номенклатуры и возможные модификации 20–80W

1		2		3		4		5		6		7		8		9		10		11		12
ROBUS-EX	-	20	-	SB	-	CPC	-	220	-	1	-	20S16	-	Б	-	АК	-	4000K	-	CRI80	-	П

1 Серия

ROBUS	

2 Мощность, W

20	20W
30	30W
40	40W
50	50W
60	60W
80	80W

3 Монтажный модуль

SB	На поворотную скобу
CM	На потолок
EM	На трос
WM	На стену под углом 90°
WA	На стену под углом 25°
CP	На потолок с трубой G3/4"
SA	На консоль 90°
SS	На консоль 25°
PM	На трубу G3/4"

4 Рассеиватель

CPC	Поликарбонат прозрачный
FPC	Опаловый прозрачный
GB	Боросиликатное стекло
GBM	Боросиликатное стекло с сеткой

5 Рабочее напряжение

220	220V, 50Hz
012	12VDC
024	24VDC

* 12V, 24V - только для исполнений со встроенной АКБ (АК, АКМ)

6 Кол-во кабельных вводов

1	1 Кабельный ввод
2	2 Кабельных ввода
3	3 Кабельных ввода
4	4 Кабельных ввода

7 Диаметр обжимаемого кабеля

20S16	Ø 3,1–8,6 мм
20S	Ø 6,1–11,7 мм
20	Ø 6,5–13,9 мм
25	Ø 11,1–19,9 мм

8 Тип кабельного ввода

О	Для небронированного кабеля открыто проложенного
Т20	Для небронированного кабеля в трубе М20
Т25	Для небронированного кабеля в трубе М25
Т1	Для небронированного кабеля в трубе G1/2
Т2	Для небронированного кабеля в трубе G3/4
Т3	Для небронированного кабеля в трубе G1
МР10	Для небронированного кабеля в металлорукаве ДУ10
МР12	Для небронированного кабеля в металлорукаве ДУ12
МР15	Для небронированного кабеля в металлорукаве ДУ15
МР20	Для небронированного кабеля в металлорукаве ДУ20
МР25	небронированного кабеля в металлорукаве ДУ25
Б	Для бронированного кабеля открыто проложенного
БТ20	Для бронированного кабеля в трубе М20
БТ25	Для бронированного кабеля в трубе М25
БТ1	Для бронированного кабеля в трубе G1/2
БТ2	Для бронированного кабеля в трубе G3/4
БТ3	Для бронированного кабеля в трубе G1
БМР15	Для бронированного кабеля в металлорукаве ДУ15
БМР20	Для бронированного кабеля в металлорукаве ДУ20
БМР25	Для бронированного кабеля в металлорукаве ДУ25

9 Встроенная акб (аварийное исполнение)

	Без АКБ (базовое исполнение)
АК	Встроенная АКБ -40°C/+45°C
АКМ	Встроенная АКБ -60°C/+45°C

* АК - только 30W; АКМ - ТОЛЬКО 40w;

10 Цветовая температура, К

	5 000 K (базовое исполнение)
4000K	4 000 K
3000K	3 000 K

11 Индекс цветопередачи

	CRI 70 (базовое исполнение)
CRI80	CRI 80

12 Конструкция светооптического модуля

	Плоский LED модуль (КСС типа "Д")
П	Пирамидальный LED модуль (КСС типа "М" подобна КСС лампы накаливания)

Чертежи

Robus-Ex-50-80-EM-GB

Крепление на рым-болт

Вес с монтажным модулем: 4,61 кг \ 5,01 кг

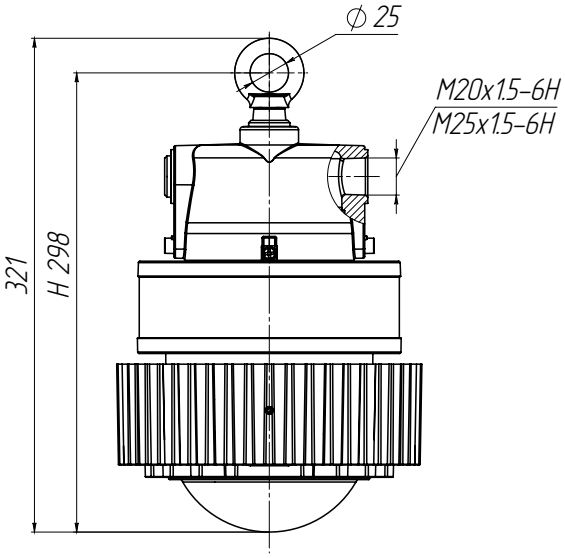

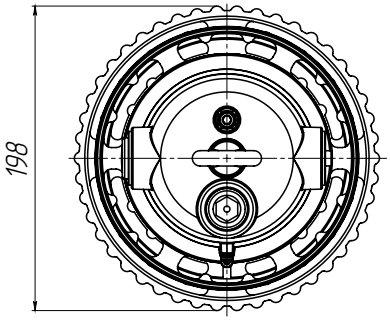

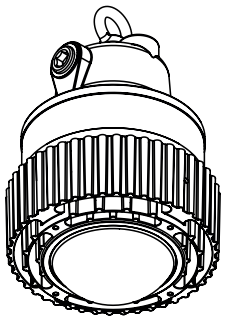

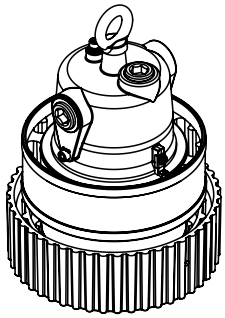

РАССЕИВАТЕЛЬ	H, mm
CPC	340
GBM	330

Robus-Ex-50-80-SB-GB

Крепление на поворотной скобе

Вес с монтажным модулем: 5,51 кг \ 5,91 кг

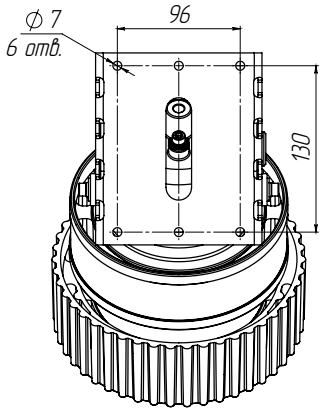

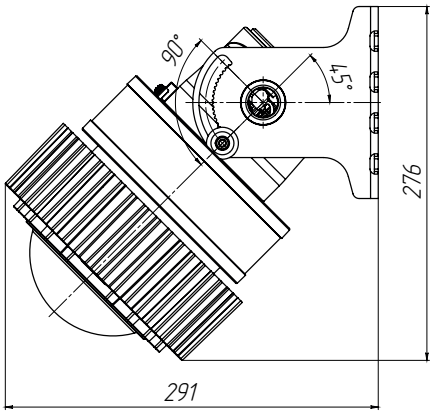

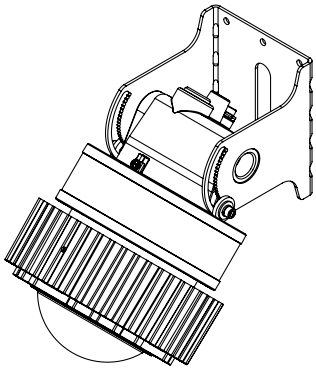

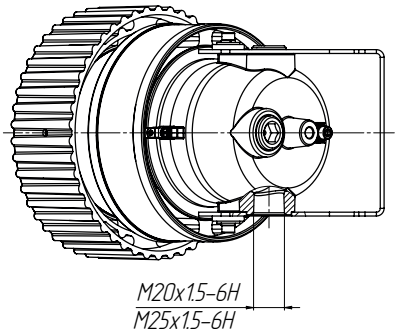

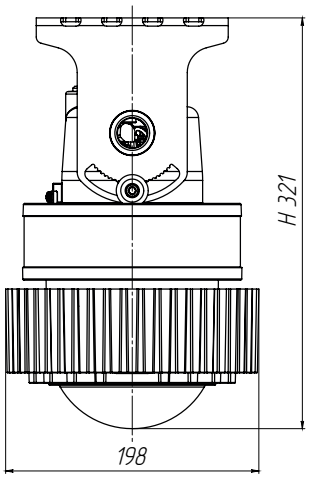

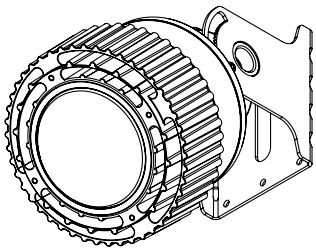

РАССЕИВАТЕЛЬ	H, mm
CPC	280
GBM	280

Robus-Ex-50-80-PM-GB

Крепление на трубу 3/4"
Вес с монтажным модулем: 5,01 кг \ 5,41 кг

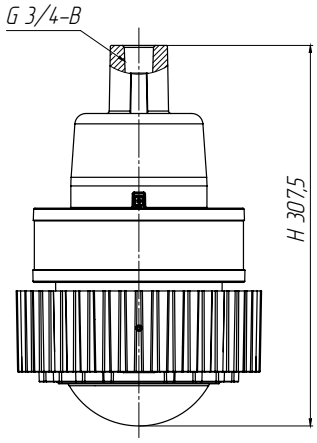

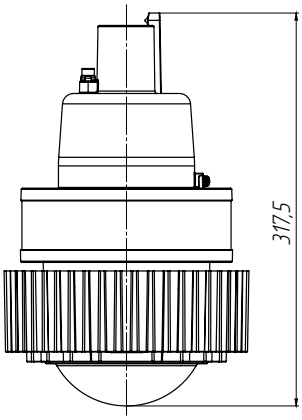

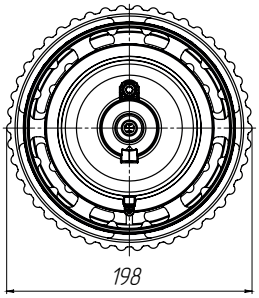

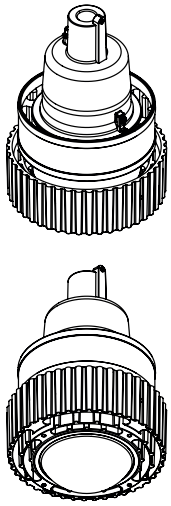

РАССЕИВАТЕЛЬ	H, mm
CPC	325
GBM	315

Robus-Ex-50-80-SA-GB

Крепление на консоль 25°
Вес с монтажным модулем: 5,67 кг \6,07 кг

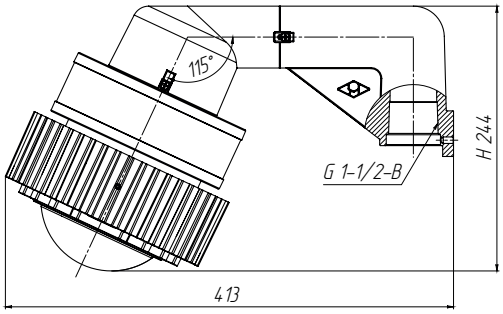

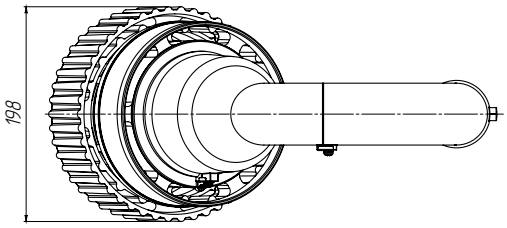

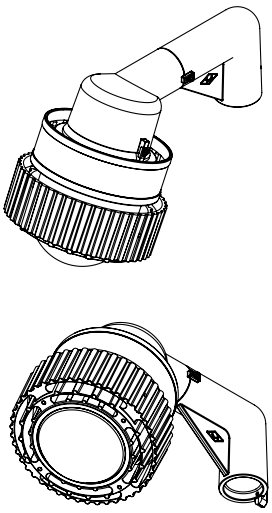

РАССЕИВАТЕЛЬ	H, mm
CPC	260
GBM	260

Robus-Ex-50-80-SS-GB

Крепление на консоль 90°
Вес с монтажным модулем: 5,89 кг \ 6,29 кг

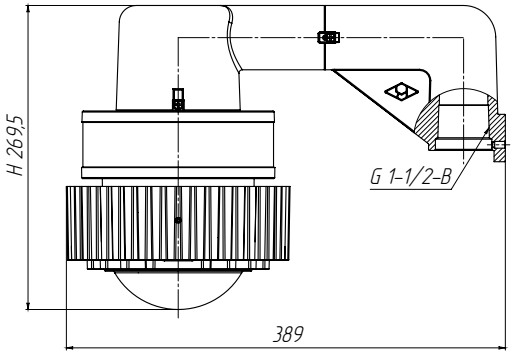

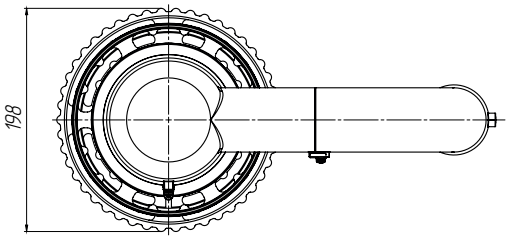

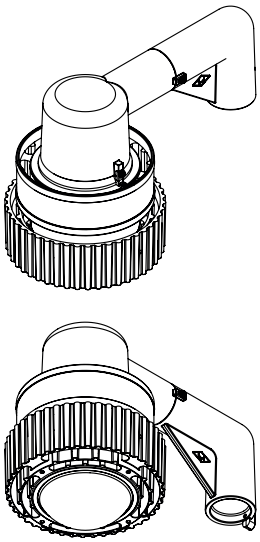

РАССЕИВАТЕЛЬ	H, mm
CPC	290
GBM	280

Чертежи

Robus-Ex-50-80-WA-GB

Настенное крепление 25°
Вес с монтажным модулем: 5,9 кг \ 6,2 кг

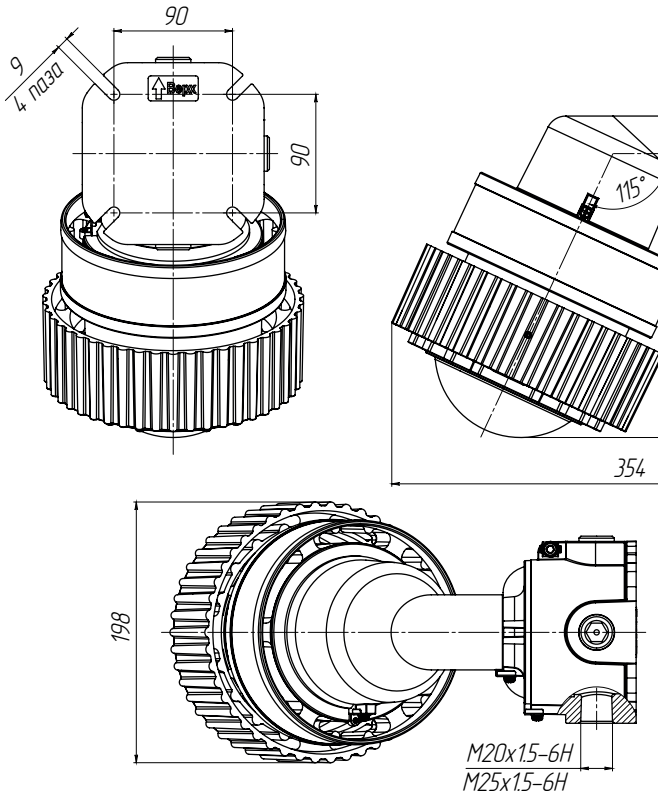

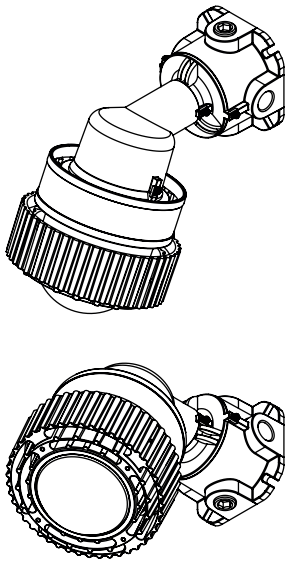

РАССЕИВАТЕЛЬ	H, mm
CPC	305
GBM	305

Robus-Ex-50-80-WM-GB

Настенное крепление 90°
Вес с монтажным модулем: 6,12 кг \ 6,52 кг

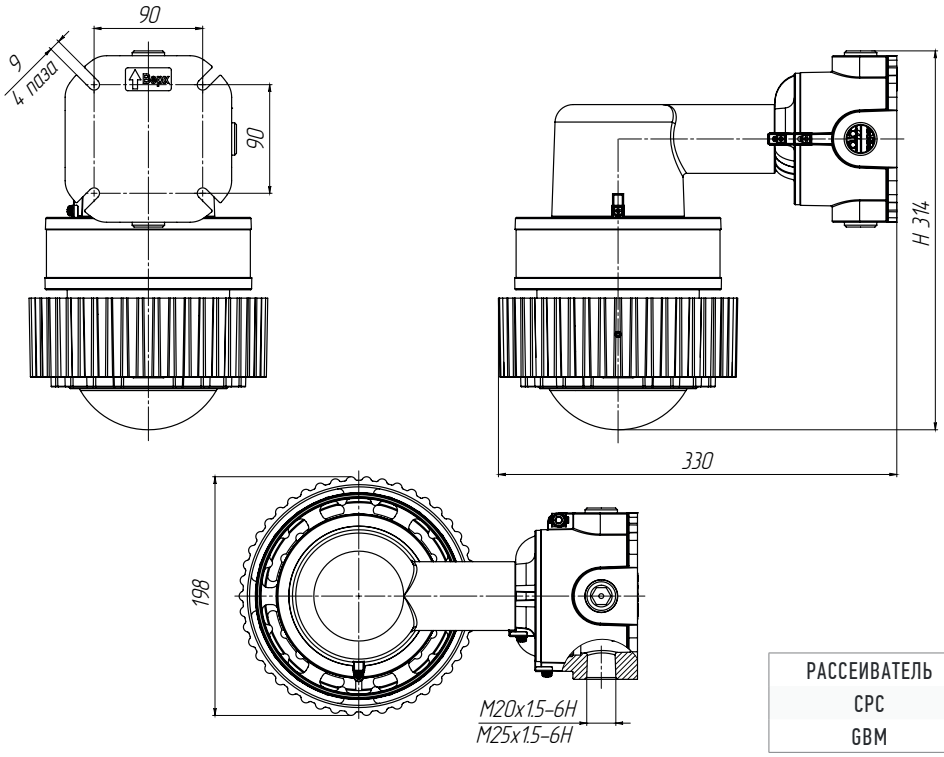

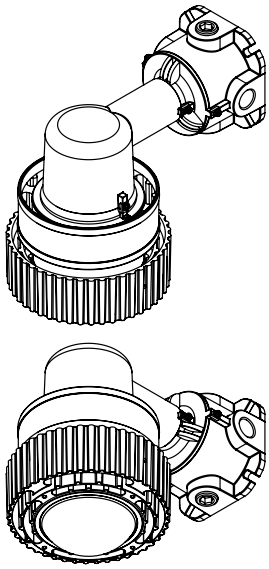

РАССЕИВАТЕЛЬ	H, mm
CPC	330
GBM	325

Robus-Ex-50-80-CP-GB

Крепление на потолок

Вес с монтажным модулем: 5,9 кг \ 6,3 кг

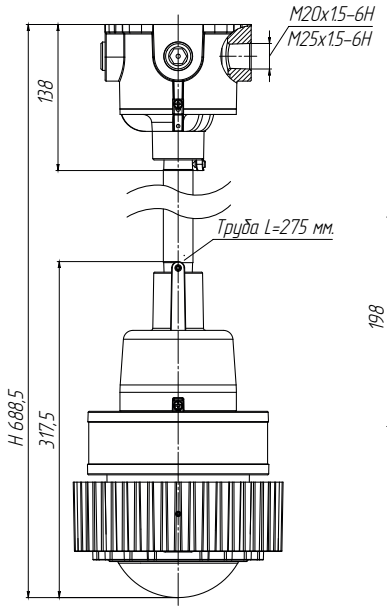

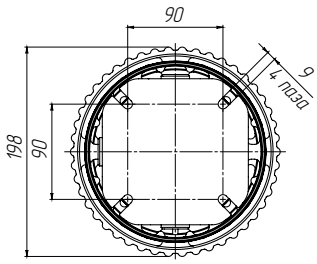

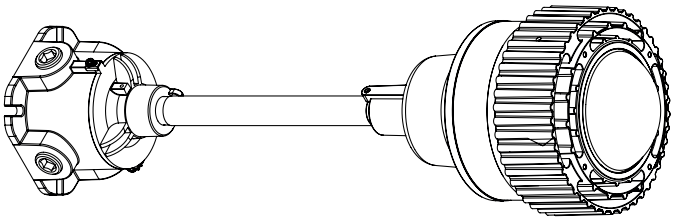

РАССЕИВАТЕЛЬ	H, mm
CPC	710
GBM	695

Robus-Ex-50-80-CM-GB

Потолочное крепление

Вес с монтажным модулем: 4,99 кг \ 5,39 кг

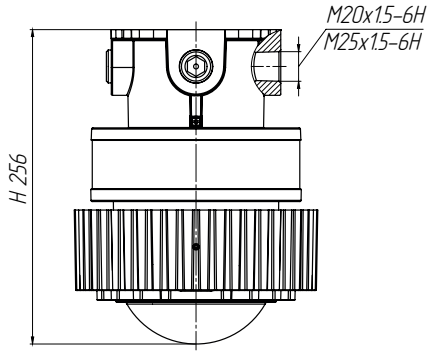

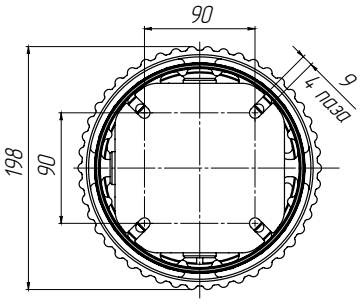

РАССЕИВАТЕЛЬ	H, mm
CPC	275
GBM	265

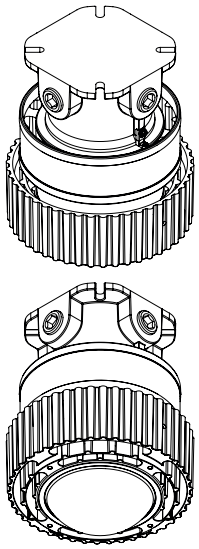

Чертежи

Robus-Ex-20-40-EM-CPC(FPC)

Крепление на рым-болт

Вес с монтажным модулем: 4,01 кг / 4,41 кг

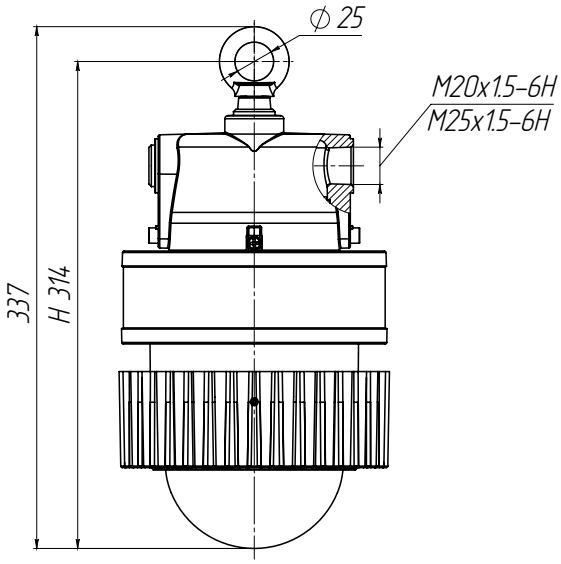

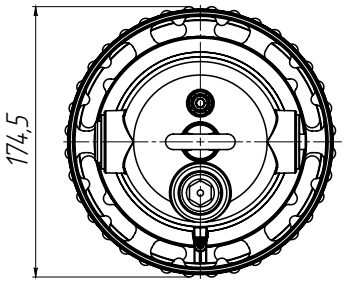

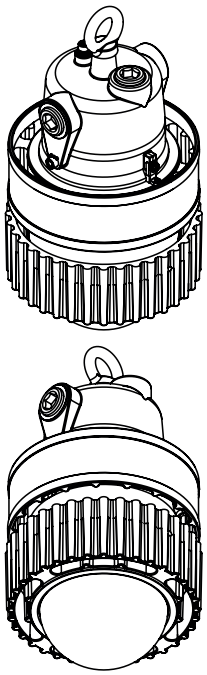

РАССЕИВАТЕЛЬ	H, mm
GB	325
GBM	330

Robus-Ex-20-40-SB-CPC(FPC)

Крепление на поворотной скобе

Вес с монтажным модулем: 4,91 кг / 5,31 кг

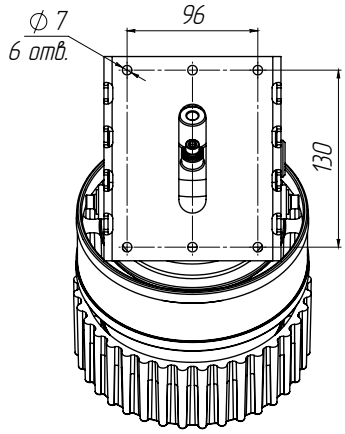

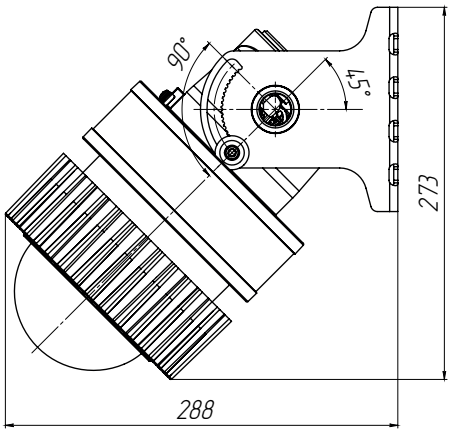

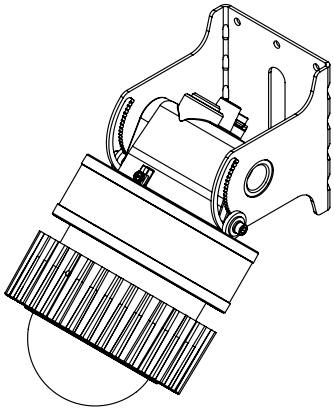

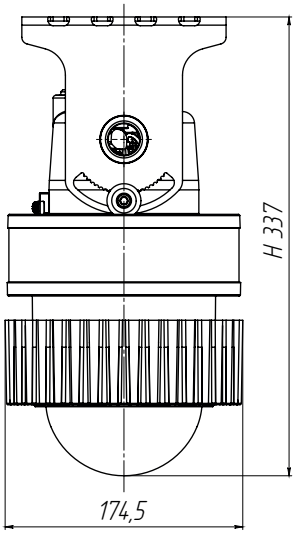

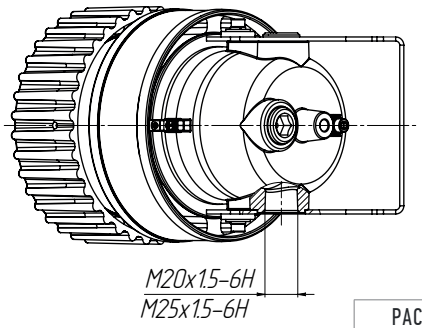

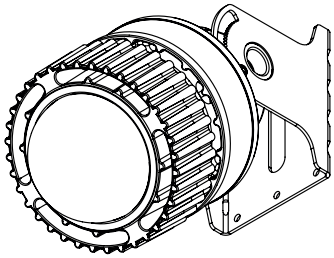

РАССЕИВАТЕЛЬ	H, mm
GB	275
GBM	275

Robus-Ex-20-40-PM-CPC(FPC)

Крепление на трубу 3/4"

Вес с монтажным модулем: 4,46 кг / 4,81 кг

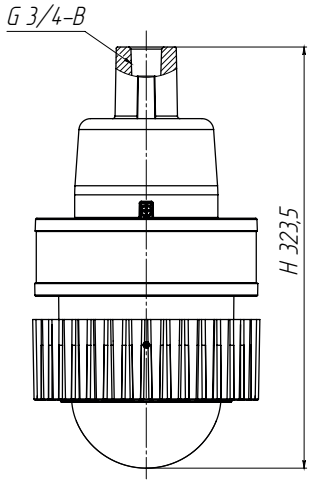

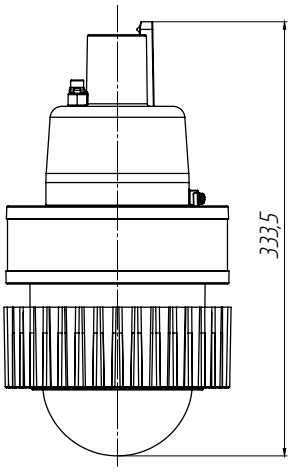

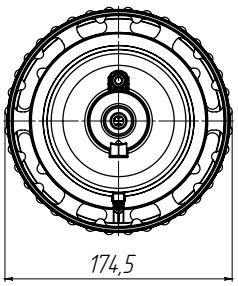

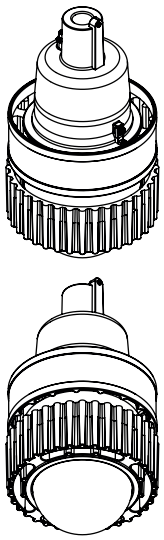

РАССЕИВАТЕЛЬ	H, mm
GB	310
GBM	315

Robus-Ex-20-40-SA-CPC(FPC)

Крепление на консоль 25°

Вес с монтажным модулем: 5,12 кг / 5,47 кг

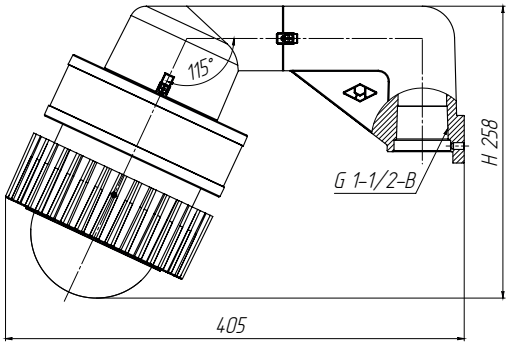

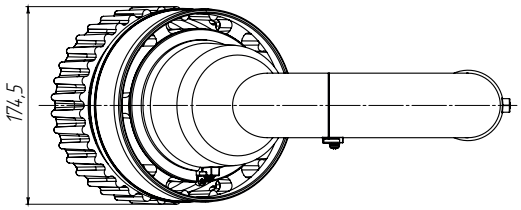

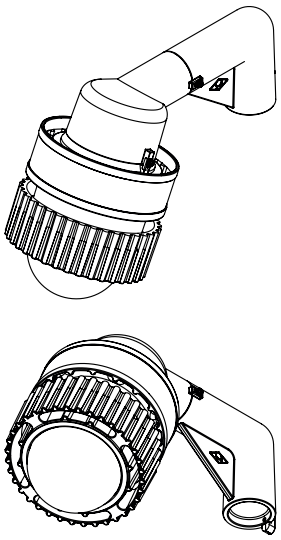

РАССЕИВАТЕЛЬ	H, mm
GB	245
GBM	260

Robus-Ex-20-40-SS-CPC(FPC)

Крепление на консоль 90°

Вес с монтажным модулем: 5,34 кг / 5,69 кг

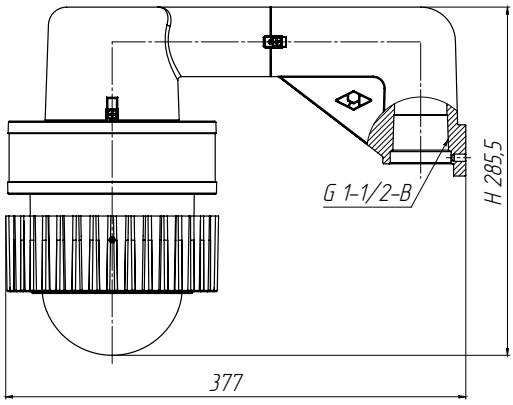

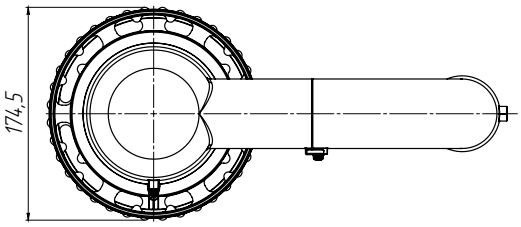

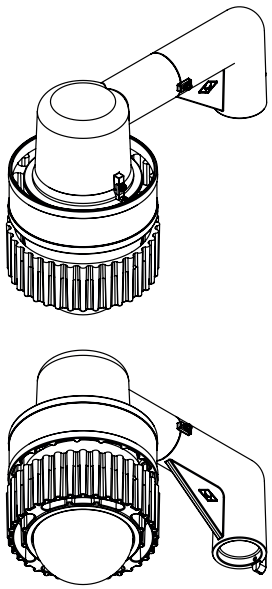

РАССЕИВАТЕЛЬ	H, mm
GB	270
GBM	280

Чертежи

Robus-Ex-20-40-WA-CPC(FPC)

Настенное крепление 25°
Вес с монтажным модулем: 5,35 кг / 5,7 кг

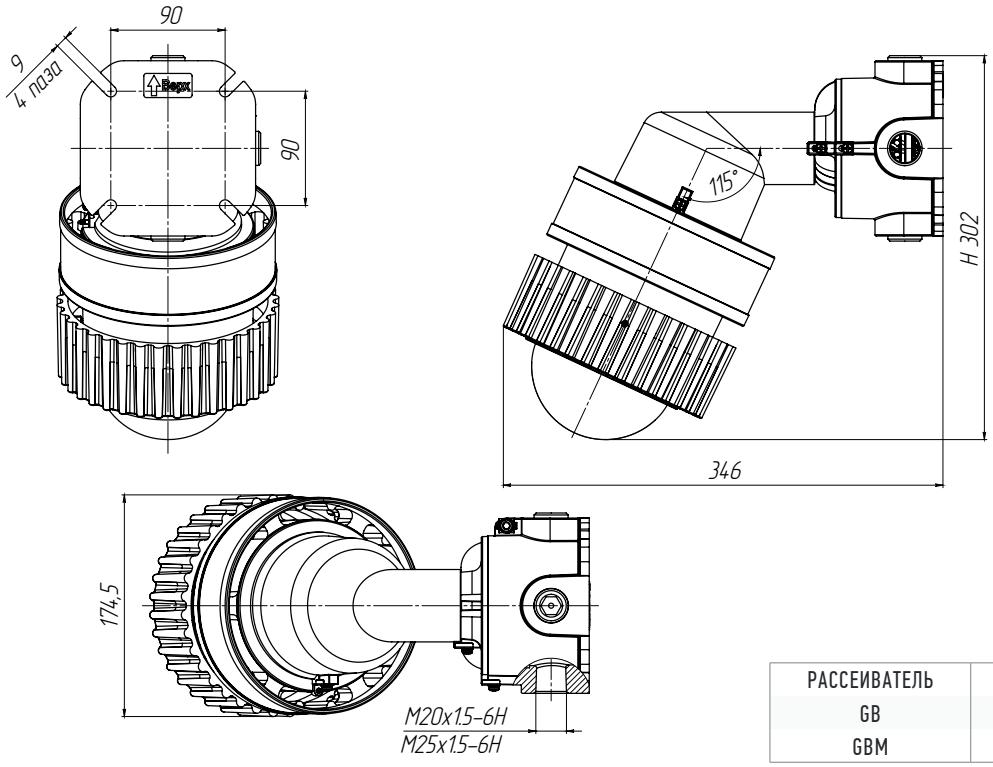

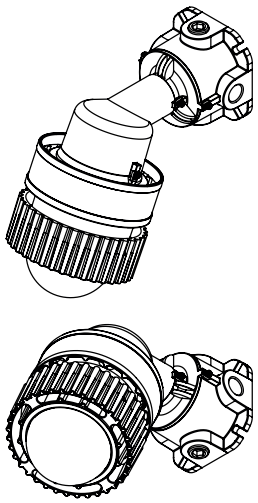

РАССЕИВАТЕЛЬ	H, mm
GB	290
GBM	305

Robus-Ex-20-40-WM-CPC(FPC)

Настенное крепление 90°
Вес с монтажным модулем: 5,52 кг / 5,92 кг

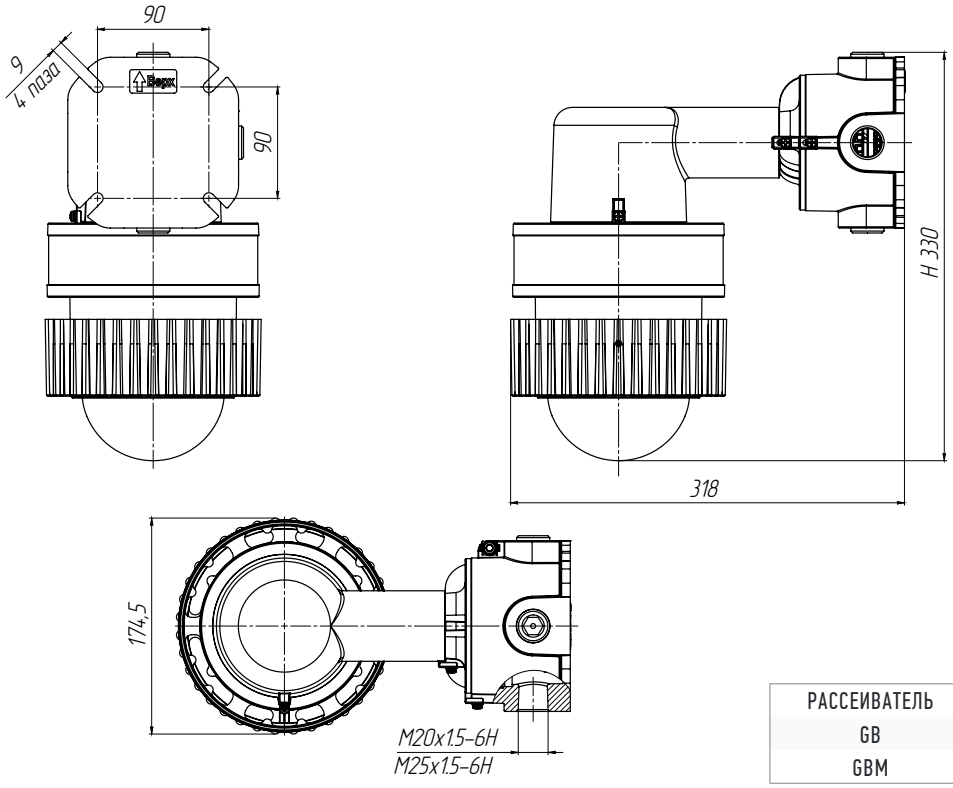

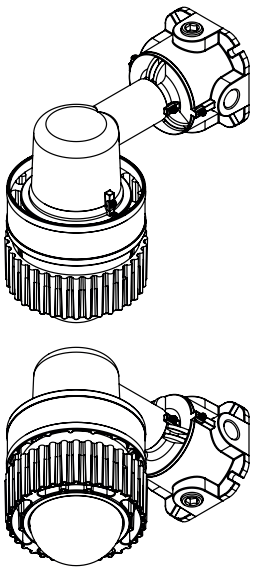

РАССЕИВАТЕЛЬ	H, mm
GB	315
GBM	325

Robus-Ex-20-40-CP-CPC(FPC)

Крепление на потолок

Вес с монтажным модулем: 5,89 кг / 6,29 кг

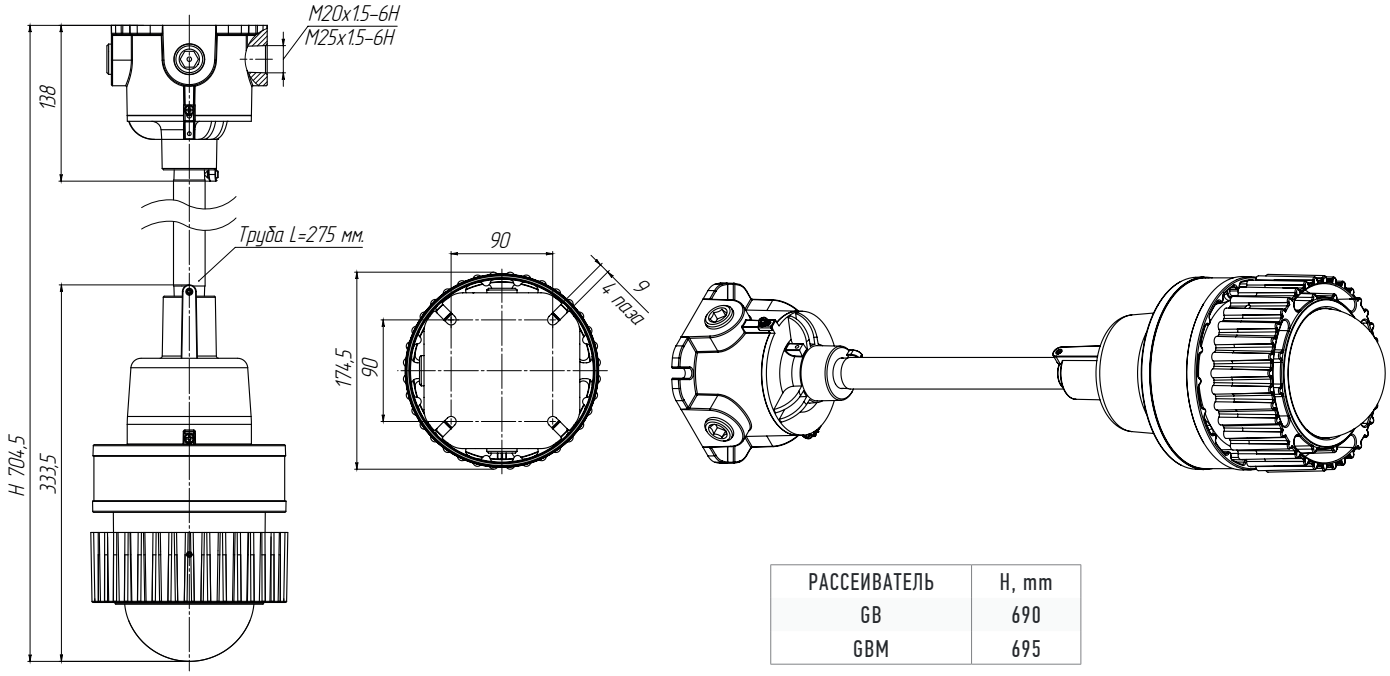

РАССЕИВАТЕЛЬ	H, mm
GB	690
GBM	695

Robus-Ex-20-40-CM-CPC(FPC)

Потолочное крепление

Вес с монтажным модулем: 4,44 кг / 4,79 кг

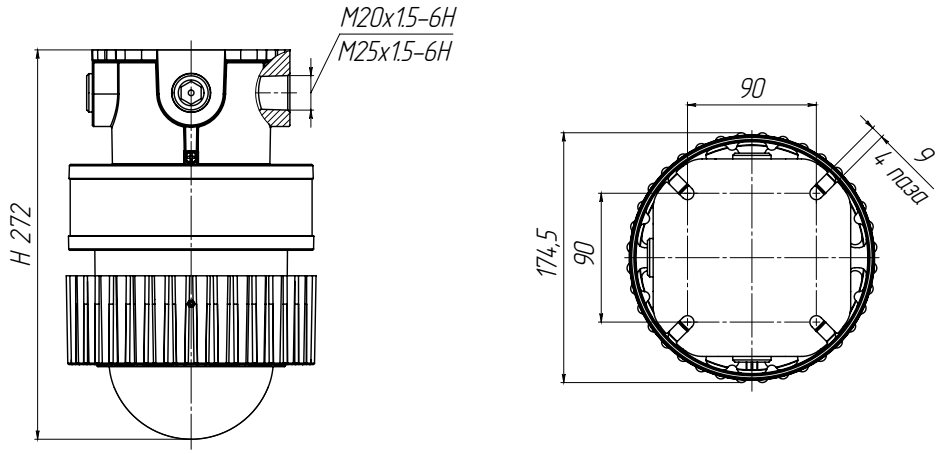

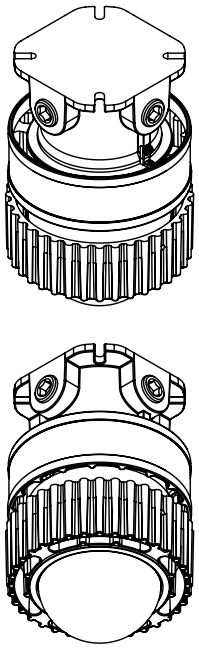

РАССЕИВАТЕЛЬ	H, mm
GB	260
GBM	265

ProEx

сертификат
МСК64
сейсмостойкости

Типы КСС

Косинусная 120°

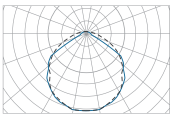

Глубокая 90°

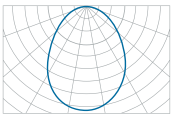

Глубокая 85°

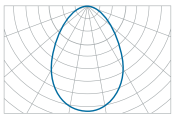

Глубокая 70°

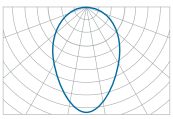

Глубокая 60°

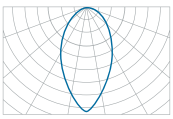

Широкая 130x60°

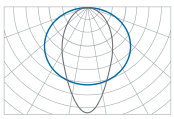

Концентрированная 25°

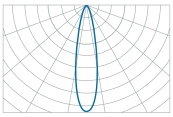

Особенности

- Взрывоопасные зоны классов 1 и 2 по классификации ГОСТ 31610.10-1-2022 помещений и наружных установок согласно ГОСТ IEC 60079-14-2013 и маркировке по взрывозащите
- Комбинированный вид взрывозащиты db – взрывонепроницаемая оболочка для коммутационного отсека источника питания и mb – заливка компаундом для светооптического отсека.
- Корпус из литого алюминиевого сплава
- 4 вида монтажных модулей
- Исполнение с оптикой
- 5 000–27 200 Лм
- 40–240 Вт
- Ex db mb IIC T5/T6 Gb X
  Ex tb IIIC T65...85 C Db X
- IP67

Соответствие стандартам

- ГОСТ 12.2.007.0-75
- ГОСТ 14254-2015
- ГОСТ 31610.0-2019
- ТР ТС 012/2011

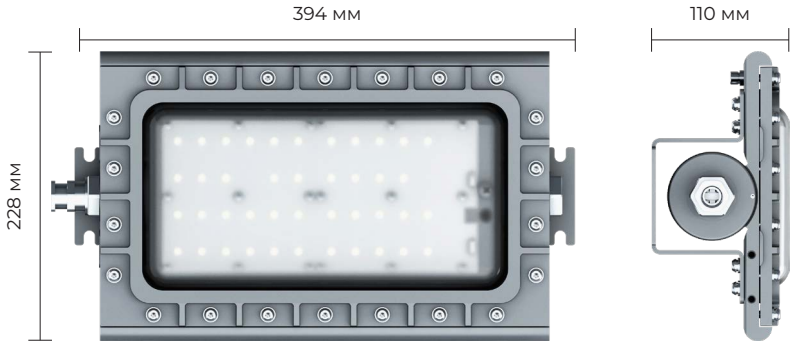

PROEX 40–80 Вт

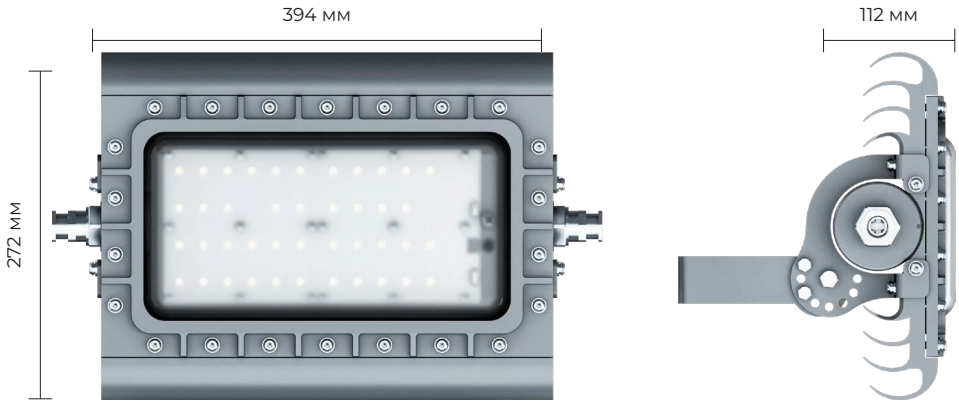

PROEX 100–120 Вт

Конфигуратор

Монтажные модули

2ПС
крепление на сдвоенную поворотную скобу

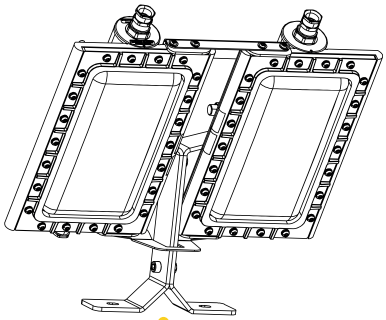

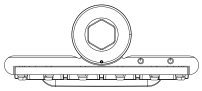

[40] [60] [80] – МОЩНОСТЬ 40–80W

ПС
крепление на поворотную скобу

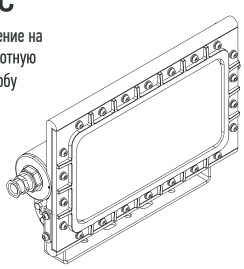

С
крепление на потолочную скобу

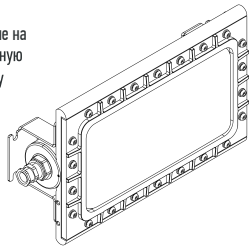

ProEx

ПС
крепление на поворотную скобу

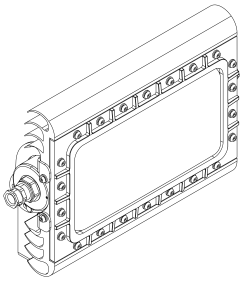

С
крепление на потолочную скобу

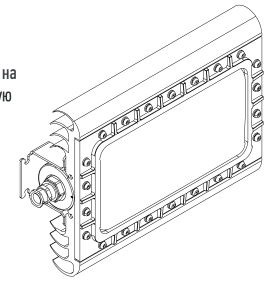

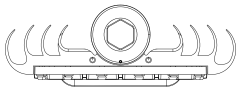

[100] [120] – МОЩНОСТЬ 100–120W

СПП
крепление на прожекторную наклонно-поворотную скобу

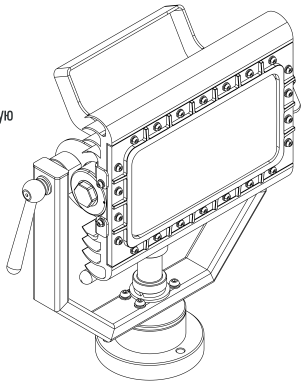

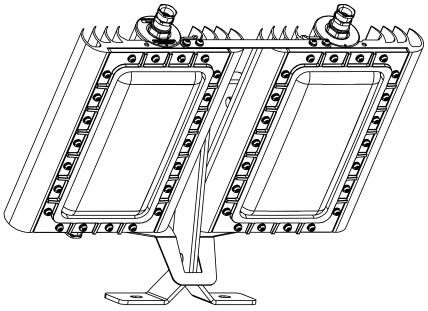

2ПС
крепление на сдвоенную поворотную скобу

Таблица модификаций

Мощность	40W	60W	80W	100W	120W	2x80W	2x120W
Световой поток	5 000 LM*	6 300 LM*	8 400 LM*	11 500 LM*	13 600 LM*	16 800 LM*	27 200 LM*
Габаритные размеры	ОПЦИОНАЛЬНО. СМОТРИ ЧЕРТЁЖ						
Вес	8.3 кг (С) 8.5 кг (ПС)	8.3 кг (С) 8.5 кг (ПС)	8.3 кг (С) 8.5 кг (ПС)	10.3 кг (С) 10.5 кг (ПС) 18.5 кг (СПП)	10.3 кг (С) 10.5 кг (ПС) 18.5 кг (СПП)	19.5 кг (2ПС)	23 кг (2ПС)
Материал рассеивателя	ОПТИЧЕСКИЙ ПОЛИКАРБОНАТ ПРОЗРАЧНЫЙ						
Материал корпуса	ЛИТОЙ АЛЮМИНИЙ АК12						
Покрытие	ПОЛИМЕРНОЕ ПОРОШКОВОЕ ПОКРЫТИЕ						
Кронштейны и метизы	НЕРЖАВЕЮЩАЯ СТАЛЬ						
Климатическое исполнение	УХЛ1 / ОМ1						
Тип КСС	Ш – ШИРОКАЯ *** Д – КОСИНУСНАЯ*** Г – ГЛУБОКАЯ*** К – КОНЦЕНТРИРОВАННЯ ***						
Коррелированная цветовая температура	5 000 К (под заказ 3 000 К, 4 000 К)						
Индекс цветопередачи (CRI)	>70 – ИСПОЛНЕНИЕ ПО УМОЛЧАНИЮ >80 – ОПЦИОНАЛЬНО						
Потребляемый ток	0,18 А	0,27 А	0,37 А	0,46 А	0,55 А	0,73 А	1,1 А
Пусковой ток (Ic) и его время импульса (Δt)	ДЛЯ 230 АС – 13 А, 38 МКС	ДЛЯ 230 АС – 18 А, 90 МКС	ДЛЯ 230 АС – 18 А, 90 МКС	ДЛЯ 230 АС – 18,6 А, 36 МКС	ДЛЯ 230 АС – 18 А, 62 МКС	ДЛЯ 230 АС – 18 А, 90 МКС	ДЛЯ 230 АС – 36 А, 62 МКС
Эффективность	125 LM/W *	105 LM/W *	105 LM/W *	115 LM/W *	113 LM/W *	105 LM/W *	113 LM/W *
Входное напряжение**	230В (176–264VAC 50 Гц)						
Количество светильников На автоматический выключатель с16	ДЛЯ 230 АС – 82 шт.	ДЛЯ 230 АС – 55 шт.	ДЛЯ 230 АС – 41 шт.	для 230 АС – 33 шт.	для 230 АС – 27 шт.	ДЛЯ 230 АС – 20 шт.	ДЛЯ 230 АС – 13 шт.
Эл. схема подключения	L, N, PE						
Коэффициент мощности	>0,95						
Пульсация светового потока	<5%						
Маркировка взрывозащиты	1Ex db mb IIC T6/T5 Gb X Ex tb IIIC T65°...80°C Db X						
Класс защиты от поражения эл. током по гост 12.2.007.0	I						
Температура эксплуатации	-50 С°...+55 С°	-50 С°...+55 С°	-50 С°...+55 С°	-50 С°...+55 С°	-50 С°...+55 С°/-50 С°...+50 С°	-50 С°...+55 С°/-50 С°...+50 С°	-50 С°...+55 С°/-50 С°...+50 С°
Температур. класс для +55с°	T6	T6	T6	T6	T5/T6	T6	T6
Срок службы	10 лет						
Гарантийный срок	5 лет						
Степень IP	67 (ЗАЩИТА ОТ ПЫЛИ ПОЛНОСТЬЮ / ЗАЩИТА ОТ КРАТКОВРЕМЕННОГО ПОГРУЖЕНИЯ В ВОДУ ДО 1 МЕТРА)						
Max сечение жилы кабеля	2,5 мм^2						
Сертификат соотв. ТР ТС 012/2011	ST.RU C-RU.HA65.B.01648/22						
Свидетельство о типовом одобрении РМРС №	22.09294.120						
Технические условия №	ИЖЦБ 676116.017						

* – ДОПУСК ИЗМЕРЕНИЯ +/- 7%

** – ДОПУСК 0–10 VDC

*** – В ЗАВИСИМОСТИ ОТ ПРИМЕНЯЕМОЙ ВТОРИЧНОЙ ОПТИКИ

Расшифровка номенклатуры и возможные модификации

1	2	3	4	5	6	7	8	9	10	11	12
ProEx	40	С	ПВ	230	20S16	Б	4000K	Ш130	OM1	PMPC	CRI80

1 Серия

ProEx	

2 Мощность, W

40	40W
60	60W
80	80W
100	100W
120	120W
2x80	160W
2x120	240W

3 Монтажный модуль

С	Скоба
ПС	Поворотная скоба
2ПС	Сдвоенная поворотная скоба
СПП	Скоба поворотная прожекторная

4 Кол-во кабельных вводов

ПВ	1 Кабельный ввод
ТР	2 Кабельных ввода

5 Рабочее напряжение

230	230V, 50Hz

6 Диаметр обжимаемого кабеля

20S16	Ø 3,1–8,6 мм
20S	Ø 6,1–11,7 мм
20	Ø 6,5–13,9 мм
25	Ø 11,1–19,9 мм

7 Тип кабельного ввода

О	Для небронированного кабеля открыто проложенного
Т20	Для небронированного кабеля в трубе М20
Т25	Для небронированного кабеля в трубе М25
Т1	Для небронированного кабеля в трубе G1/2
Т2	Для небронированного кабеля в трубе G3/4
Т3	Для небронированного кабеля в трубе G1
МР10	Для небронированного кабеля в металлорукаве ДУ10
МР12	Для небронированного кабеля в металлорукаве ДУ12
МР15	Для небронированного кабеля в металлорукаве ДУ15
МР20	Для небронированного кабеля в металлорукаве ДУ20
МР25	небронированного кабеля в металлорукаве ДУ25
Б	Для бронированного кабеля открыто проложенного
БТ20	Для бронированного кабеля проложенного в трубе, внутренняя резьба М20x1,5
БТ25	Для бронированного кабеля проложенного в трубе, внутренняя резьба М25x1,5
БТ1	Для бронированного кабеля в трубе G1/2
БТ2	Для бронированного кабеля в трубе G3/4
БТ3	Для бронированного кабеля в трубе G1
БМР15	Для бронированного кабеля в металлорукаве ДУ15
БМР20	Для бронированного кабеля в металлорукаве ДУ20
БМР25	Для бронированного кабеля в металлорукаве ДУ25

8 Цветовая температура, K

	5 000 K (базовое исполнение)
4000K	4 000 K
3000K	3 000 K

9 Вторичная оптика (угол КСС)

	Косинусная, КСС 120–140° (базовое исполнение)
Ш130	широкая, КСС130x60°
Г090	глубокая, КСС90°
К085	глубокая, КСС85°
Г070	глубокая, КСС70°
Г060	глубокая, КСС60°
К025	концентрированная, КСС25°

10 Климатическое исполнение и категория размещения

	УХЛ1 умеренный и холодный климат, кат. разм. 1 (базовое исполнение)
OM1	OM1 общеклиматическое морское исполнение, кат. разм. 1

11 СТО PMPC

	Поставка без СТО PMPC (базовое исполнение)
PMPC	Поставка с СТО PMPC

12 Индекс цветопередачи

	CRI 70 (базовое исполнение)
CRI80	CRI 80

Чертежи

ProEx-40/80-C

Крепление на скобу
Вес с монтажным модулем (без учёта кабельных вводов): 8,3 кг

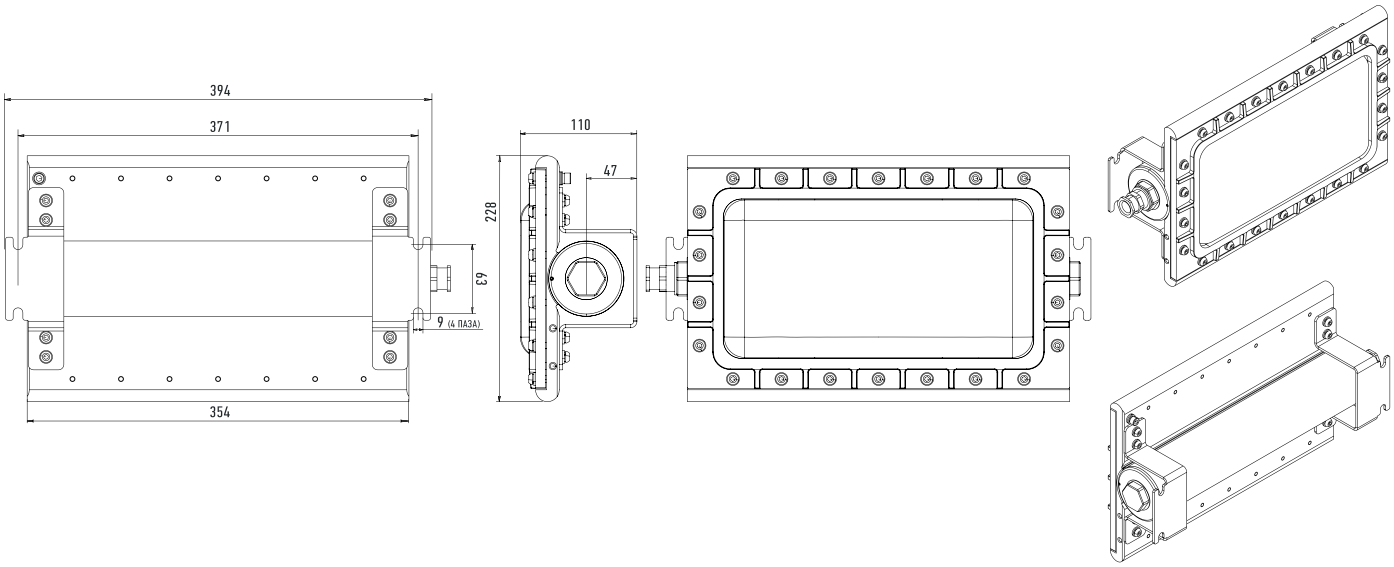

ProEx-100/120-C

Крепление на скобу
Вес с монтажным модулем (без учёта кабельных вводов): 10,3 кг

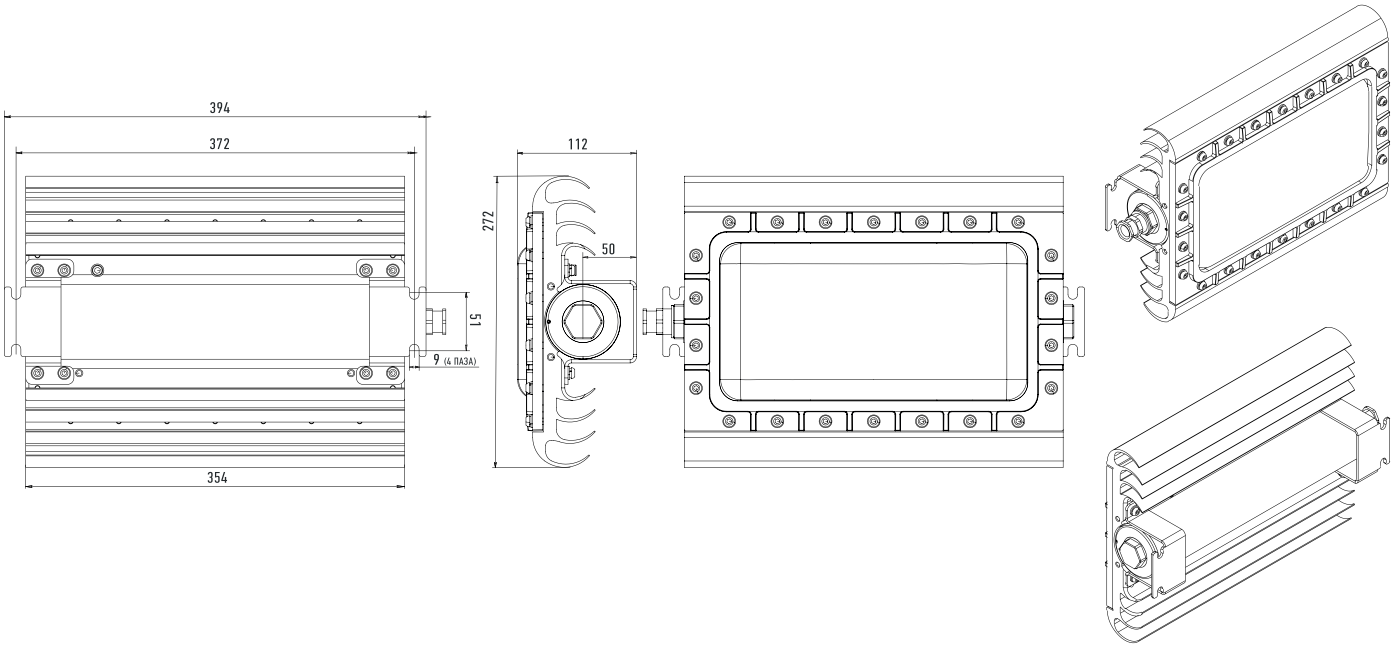

ProEx-40/80-ПС

Крепление на поворотную скобу

Вес с монтажным модулем (без учёта кабельных вводов): 8,5 кг

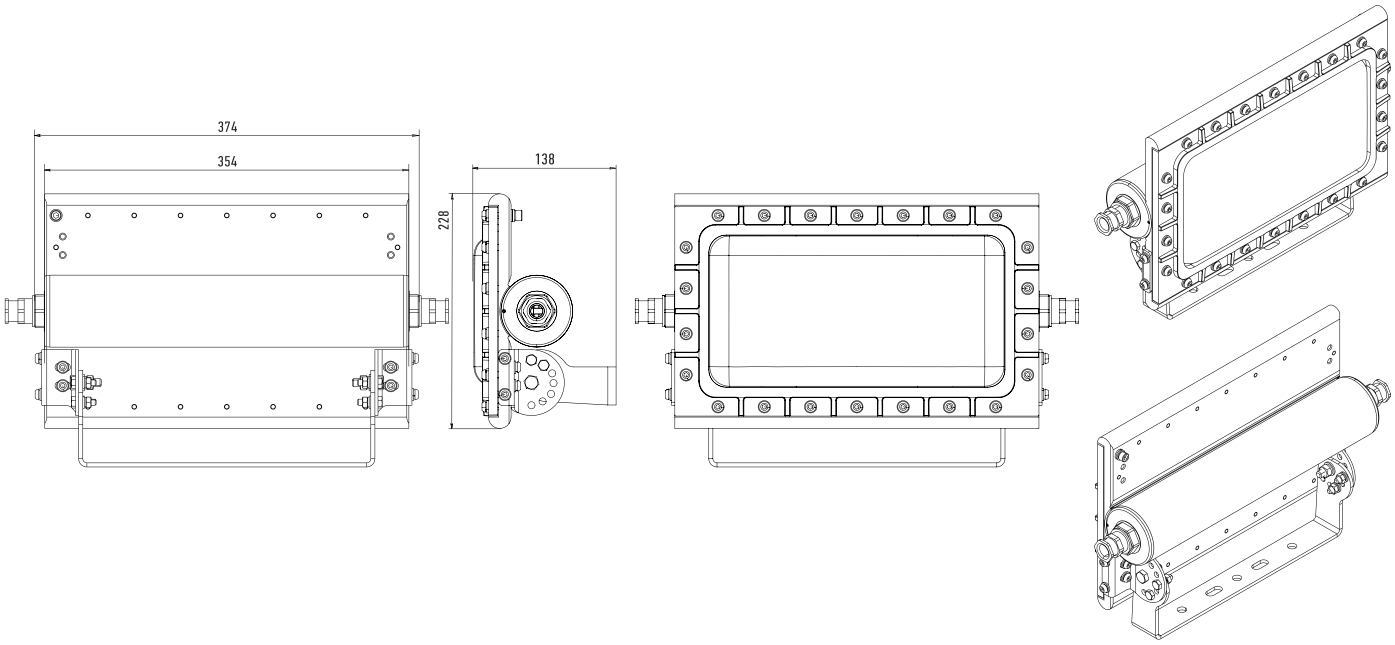

ProEx-100/120-ПС

Крепление на поворотную скобу

Вес с монтажным модулем (без учёта кабельных вводов): 10,5 кг

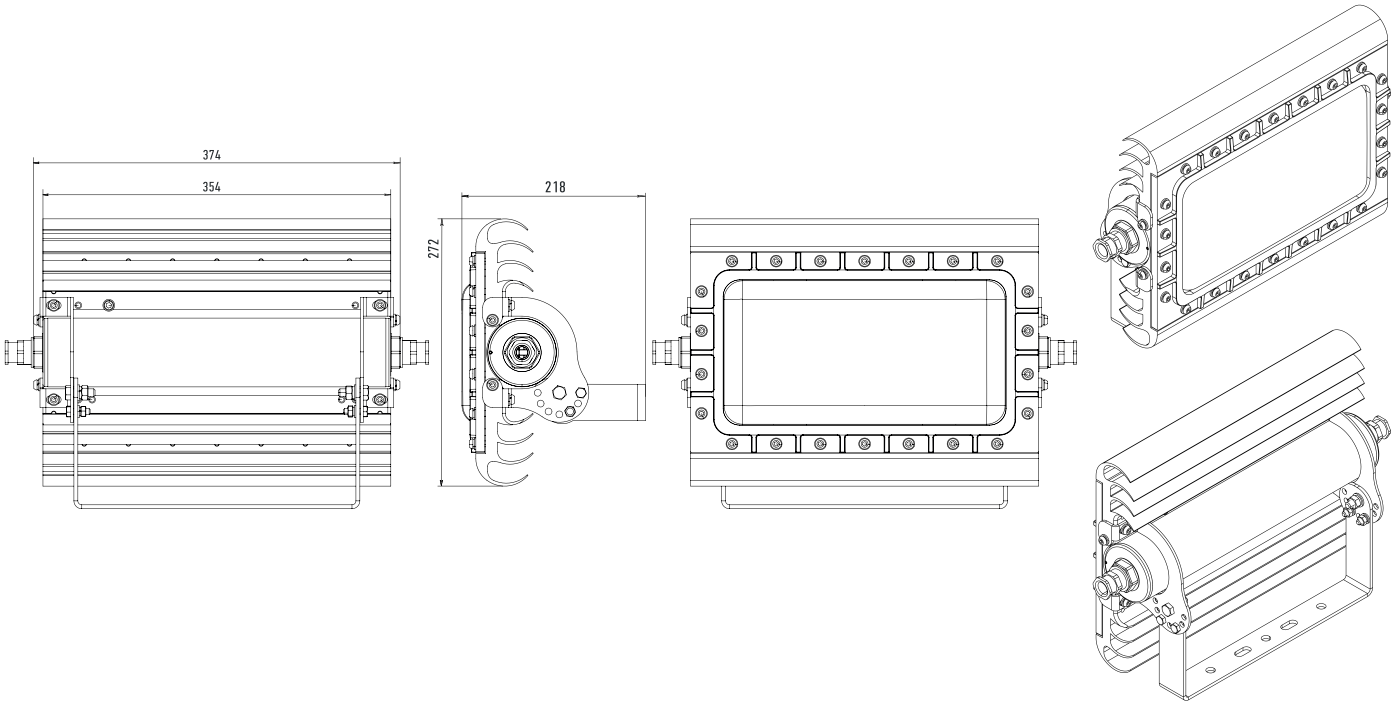

Чертежи

ProEx-2X80-2ПС

Крепление на поворотную скобу
Вес с монтажным модулем (без учёта кабельных вводов): 19,5 кг

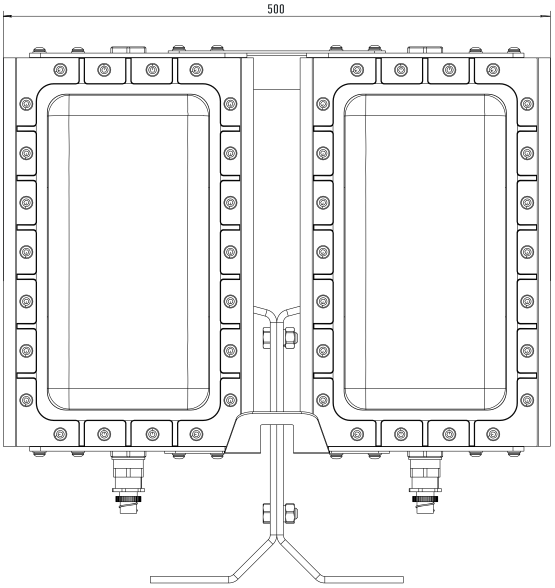

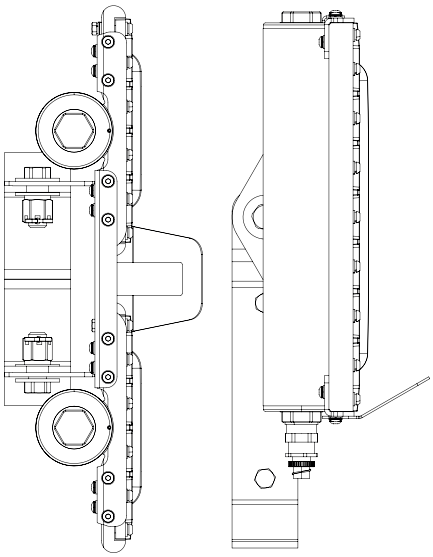

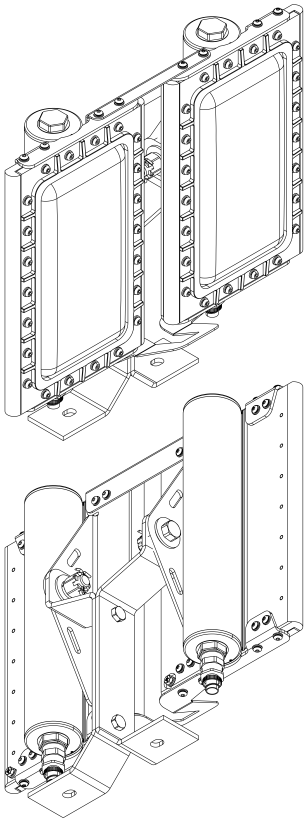

ProEx-2X120/120-2ПС

Крепление на поворотную скобу
Вес с монтажным модулем (без учёта кабельных вводов): 23,5 кг

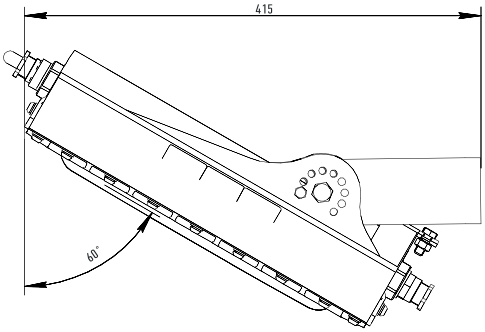

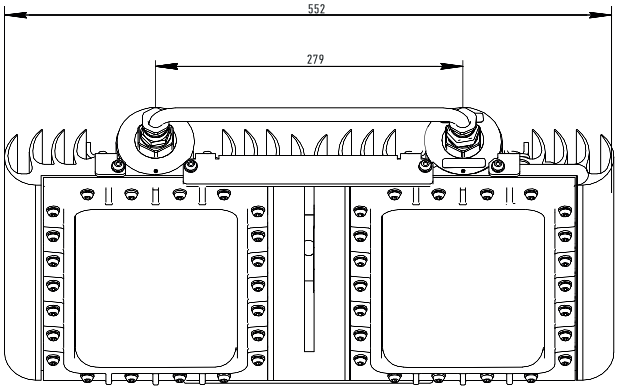

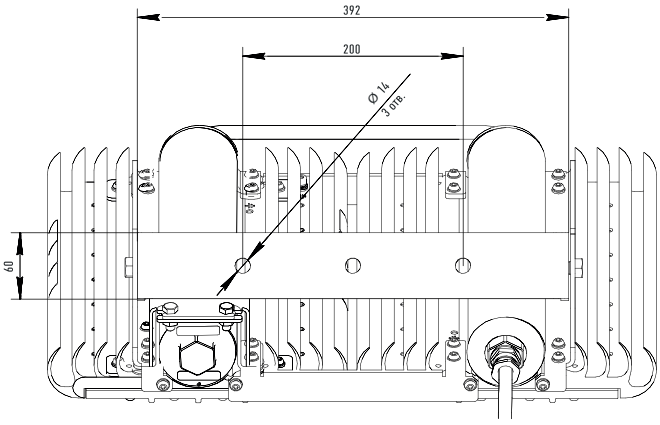

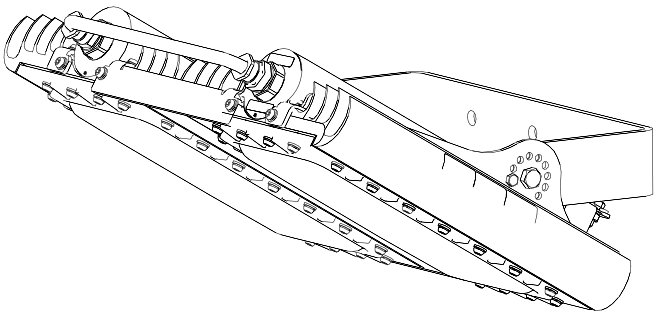

ProEx-100/120-СПП

Крепление на скобу поворотную прожекторную (Установочное место ПЗС-35)

Вес с монтажным модулем (без учёта кабельных вводов): 18,5 кг

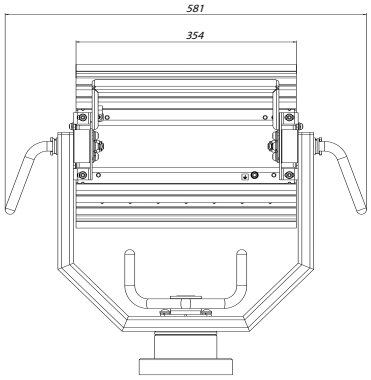

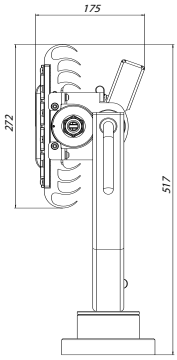

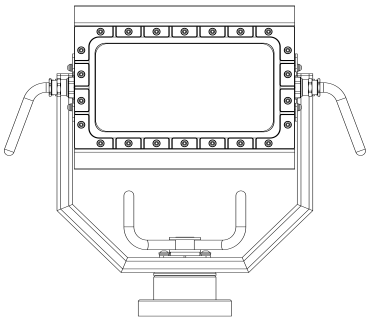

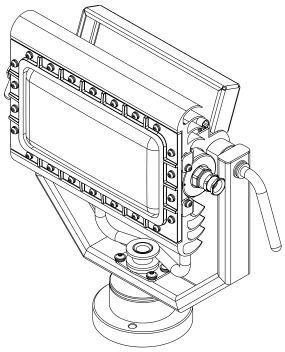

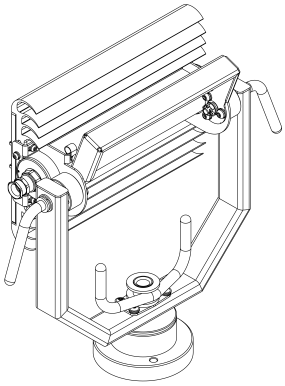

ВЗГ-200АМС-СД

БАП

сертификат
МСК64
сейсмостойкости

В РЕЕСТРЕ РОССИЙСКОЙ ПРОДУКЦИИ

Типы КСС

Косинусная 120°

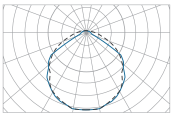

Особенности

- Взрывоопасные зоны классов 1 и 2 по классификации ГОСТ 31610.10-1-2022 помещений и наружных установок согласно ГОСТ IEC 60079-14-2013 и маркировке по взрывозащите
- Корпус из литого алюминия
- 13 видов монтажных модулей
- 1 Ex db IIC T6/T5 Gb X
  Ex tb IIIC T75...85°C Db X
  1 Ex db IIC T6/T5 Gb
  Ex tb IIIC T75...85°C Db
- Исполнение с АКБ
- 2 100–16 800 Лм
- 15–120 Вт
- IP66/67/68

Соответствие стандартам

- ГОСТ 12.2.007.0-75
- ГОСТ 14254-2015
- ТР ТС 012/2011

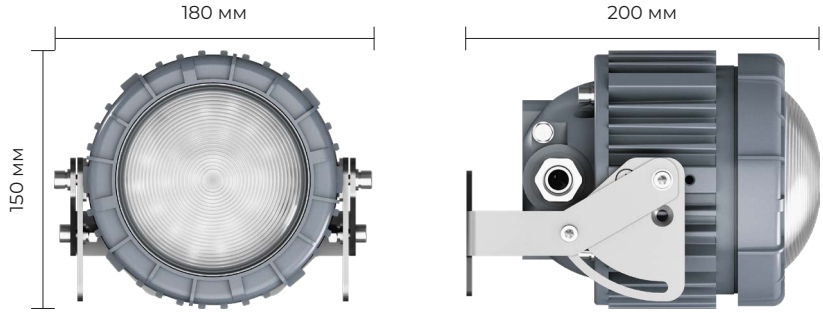

ВЗГ-200АМС-СД 15 / 40 Вт

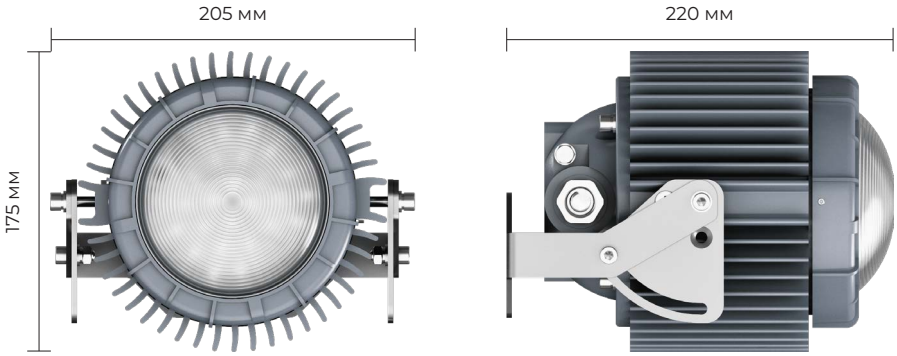

ВЗГ-200АМС-СД 50 / 60 Вт

! Габариты зависят от мощности и выбранного типа крепления.

Конфигуратор ВЗГ-200АМС-СД

ЭЛЕКТРОЛУЧ

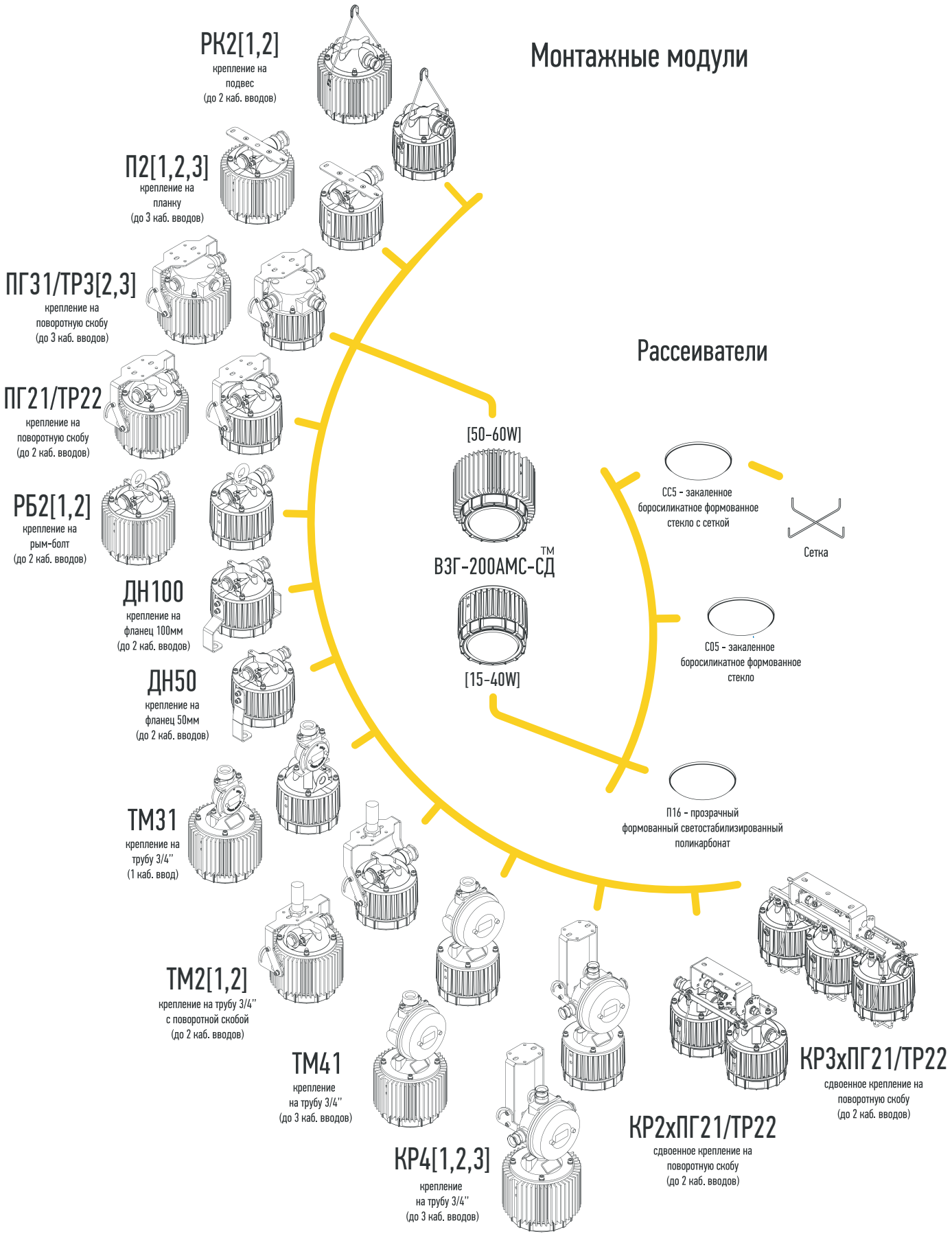

Таблица модификаций ВЗГ-200АМС-СД

Мощность	15W	20W	30W	40W	50W	60W
Световой поток	2 100 LM (П16)* 2 200 LM (C05)*	2 800 LM (П16)* 2 900 LM (C05)*	4 250 LM (П16)* 4 290 LM (C05)*	5 680 LM (П16)* 5 680 LM (C05)*	7 000 LM (П16)* 7 050 LM (C05)*	8 450 LM (П16)* 8 580 LM (C05)*
Габаритные размеры	ОПЦИОНАЛЬНО. СМОТРИ ЧЕРТЁЖ					
Вес	ОПЦИОНАЛЬНО. СМОТРИ ЧЕРТЁЖ					
Материал рассеивателя	ОПТИЧЕСКИЙ ПОЛИКАРБОНАТ ПРОЗРАЧНЫЙ – П16, БОРОСИЛИКАТНОЕ СТЕКЛО – C05 БОРОСИЛИКАТНОЕ СТЕКЛО С СЕТКОЙ – CC5					
Материал корпуса	ЛИТОЙ АЛЮМИНИЙ АК12					
Покрытие	ПОЛИМЕРНОЕ ПОРОШКОВОЕ ПОКРЫТИЕ					
Кронштейны и метизы	НЕРЖАВЕЮЩАЯ СТАЛЬ					
Климатическое исполнение	УХЛ1 / ОМ1					
Тип КСС	Д – КОСИНУСНАЯ					
Коррелированная цветовая температура	5 000 К (под заказ 3 000 К, 4 000 К)					
Индекс цветопередачи (CRI)	>70 – ИСПОЛНЕНИЕ ПО УМОЛЧАНИЮ >80 – ОПЦИОНАЛЬНО					
Потребляемый ток**	0,1 А	0,13 А	0,19 А	0,25 А	0,31 А	0,38 А
Пусковой ток (Ic) и его время импульса (Δt)	ДЛЯ 24DC – 28 А, 250 МКС ДЛЯ 36AC – 2 А, 250 МКС ДЛЯ 127AC – 20 А, 2 МКС ДЛЯ 230 AC – 20 А, 2 МКС	ДЛЯ 36AC – 2 А, 250 МКС ДЛЯ 127AC – 20 А, 2 МКС ДЛЯ 230 AC – 20 А, 2 МКС	ДЛЯ 36AC – 5 А, 250 МКС ДЛЯ 127AC – 20 А, 2 МКС ДЛЯ 230 AC – 12,2 А, 28 МКС	ДЛЯ 230 AC – 12,4 А, 75 МКС	ДЛЯ 230 AC – 14,4 А, 70 МКС	ДЛЯ 230 AC – 14,4 А, 70 МКС
Эффективность	140 LM/W (П16)* 147 LM/W (C05)*	140 LM/W (П16)* 145 LM/W (C05)*	142 LM/W (П16)* 143 LM/W (C05)*	142 LM/W (П16)* 142 LM/W (C05)*	140 LM/W (П16)* 141 LM/W (C05)*	141 LM/W (П16)* 143 LM/W (C05)*
Входное напряжение***	12 (10–14VDC *исполнение с АКБ*) 24 – (20–30VDC *исполнение с АКБ*) 36 – (27–45VAC 50 Гц) 127 – (100–280VAC 50 Гц / 180–240VDC) 230 – (100–280VAC 50 Гц / 180–240VDC)	36 – (27–45VAC 50 Гц) 127 – (100–280VAC 50 Гц / 180–240VDC) 230 – (100–280VAC 50 Гц / 180–240VDC)	36 – (27–45VAC 50 Гц) 127 – (100–264VAC 50 Гц) 230 – (176–264VAC 50 Гц)	230 – (176–264VAC 50 Гц / 180–240VDC)	230 – (176–264VAC 50 Гц / 180–240VDC)	230 – (176–264VAC 50 Гц / 180–240VDC)
Количество светильников на автоматический выключатель С16	ДЛЯ 36AC – 26 шт. ДЛЯ 127AC – 94 шт. ДЛЯ 230 AC – 160 шт.	ДЛЯ 36AC – 19 шт. ДЛЯ 127AC – 72 шт. ДЛЯ 230 AC – 123 шт.	ДЛЯ 36AC – 13 шт. ДЛЯ 127AC – 48 шт. ДЛЯ 230 AC – 84 шт. ДЛЯ 12AC – 3 шт.	ДЛЯ 230 AC – 64 шт. ДЛЯ 12/24DC – 3 шт.	ДЛЯ 230 AC – 51 шт.	ДЛЯ 230 AC – 42 шт.
Эл. схема подключения	L, N, PE					
Коэффициент мощности	>0,95					
Пульсация светового потока	<1%					
Маркировка взрывозащиты	1 EX db IIC T6/T5 Gb X EX tb IIIC T75...85°C Db X 1 EX db IIC T6/T5 Gb EX tb IIIC T75...85°C Db					
Класс защиты от поражения эл. током по гост 12.2.007.0	I – ДЛЯ СВЕТИЛЬНИКОВ 230VAC, 127В AC; III – ДЛЯ СВЕТИЛЬНИКОВ 12В DC, 24В DC, 36VAC.					
Температура эксплуатации	-60 С°...+55 С°					
Температурный класс	T5/T6					
Срок службы	15 лет					
Гарантийный срок	5 лет					
Степень IP	66/67/68 (ЗАЩИЩЕНО ОТ ПЫЛИ ПОЛНОСТЬЮ / ЗАЩИЩЕНО ОТ СИЛЬНЫХ ВОДНЫХ СТРУЙ / ЗАЩИЩЕНО ОТ ПОГРУЖЕНИЯ В ВОДУ НА ГЛУБИНУ ДО 1М. / ЗАЩИЩЕНО ОТ ЗАТОПЛЕНИЯ)					
Max сечение жилы кабеля	4 мм^2					
Сертификат соотв. ТР ТС 012/2011	RU C-RU.HA65.B.01654/22					
Свидетельство о типовом одобрении РМРС №	22.09296.120					
Технические условия №	ТУ16-535.778-2008					

* – ДОПУСК ИЗМЕРЕНИЯ +/- 7%

** – ПОТРЕБЛЯЕМЫЙ ТОК ПРИ РАБОЧЕМ НАПРЯЖЕНИИ 230 (176–264) AC

*** – ДОПУСК 0–10 VDC

Таблица модификаций ВЗГ-200АМС-СД

Маркировка	2X30	2X40	3X30	3X40
Мощность	60W	80W	90W	120W
Световой поток	8 500 LM (П16)* 8 580 LM (C05)*	11 360 LM (П16)* 11 360 LM (C05)*	12 000 LM (П16)* 12 600 LM (C05)*	16 500 LM (П16)* 16 800 LM (C05)*
Габаритные размеры	ОПЦИОНАЛЬНО. СМОТРИ ЧЕРТЁЖ			
Вес	ОПЦИОНАЛЬНО. СМОТРИ ЧЕРТЁЖ			
Материал рассеивателя	ОПТИЧЕСКИЙ ПОЛИКАРБОНАТ ПРОЗРАЧНЫЙ – П16, БОРОСИЛИКАТНОЕ СТЕКЛО – C05 БОРОСИЛИКАТНОЕ СТЕКЛО С СЕТКОЙ – CC5			
Материал корпуса	ЛИТОЙ АЛЮМИНИЙ АК12			
Покрытие	ПОЛИМЕРНОЕ ПОРОШКОВОЕ ПОКРЫТИЕ			
Кронштейны и метизы	НЕРЖАВЕЮЩАЯ СТАЛЬ			
Климатическое исполнение	УХЛ1 / ОМ1			
Тип КСС	Д – КОСИНУСНАЯ			
Коррелированная цветовая температура	5 000 К (под заказ 3 000 К, 4 000 К)			
Индекс цветопередачи (CRI)	>70 – ИСПОЛНЕНИЕ ПО УМОЛЧАНИЮ >80 – ОПЦИОНАЛЬНО			
Потребляемый ток*	0,38 А	0,5 А	0,57 А	0,75 А
Пусковой ток (Ic) и его время импульса (Δt)	ДЛЯ 36АС – 10 А, 250 МКС ДЛЯ 127АС – 40 А, 2 МКС ДЛЯ 230 АС – 24,4 А, 28 МКС	ДЛЯ 230 АС – 24,4 А, 75 МКС	ДЛЯ 36АС – 15 А, 250 МКС ДЛЯ 127АС – 60 А, 2 МКС ДЛЯ 230 АС – 36,6 А, 28 МКС	ДЛЯ 230 АС – 36,6 А, 75 МКС
Эффективность	142 LM/W (П16)* 143 LM/W (C05)*	142 LM/W (П16)* 142 LM/W (C05)*	133 LM/W (П16)* 140 LM/W (C05)*	138 LM/W (П16)* 140 LM/W (C05)*
Входное напряжение**	36 – (27–45VAC 50 Гц) 127 – (100–264VAC 50 Гц) 230 – (176–264VAC 50 Гц)	230 – (176–264VAC 50 Гц / 180–240VDC)	36 – (27–45VAC 50 Гц) 127 – (100–264VAC 50 Гц) 230 – (176–264VAC 50 Гц)	230 – (176–264VAC 50 Гц / 180–240VDC)
Количество светильников на автоматический выключатель С16	ДЛЯ 36АС – 6 шт. ДЛЯ 127АС – 24 шт. ДЛЯ 230 АС – 42 шт.	ДЛЯ 230 АС – 32 шт.	ДЛЯ 36АС – 4 шт. ДЛЯ 127АС – 16 шт. ДЛЯ 230 АС – 28 шт.	ДЛЯ 230 АС – 21 шт.
Эл. схема подключения	L, N, PE			
Коэффициент мощности	>0,95			
Пульсация светового потока	<1%			
Маркировка взрывозащиты	1 EX db IIC T6/T5 Gb X EX tb IIIC T75...85°C Db X 1 EX db IIC T6/T5 Gb EX tb IIIC T75...85°C Db			
Класс защиты от поражения эл. током по гост 12.2.007.0	I – ДЛЯ СВЕТИЛЬНИКОВ 230VAC, 127В AC; III – ДЛЯ СВЕТИЛЬНИКОВ 12В DC, 24В DC, 36VAC.			
Температура эксплуатации	-60 С°...+55 С°			
Температур. класс для +55с°	T5/T6			
Срок службы	15 лет			
Гарантийный срок	5 лет			
Степень IP	66/67/68 (ЗАЩИЩЕНО ОТ ПЫЛИ ПОЛНОСТЬЮ / ЗАЩИЩЕНО ОТ СИЛЬНЫХ ВОДНЫХ СТРУЙ / ЗАЩИЩЕНО ОТ ПОГРУЖЕНИЯ В ВОДУ НА ГЛУБИНУ ДО 1М. / ЗАЩИЩЕНО ОТ ЗАТОПЛЕНИЯ)			
Max сечение жилы кабеля	4 мм^2			
Сертификат соотв. ТР ТС 012/2011	RU C-RU.HA65.B.01654/22			
Свидетельство о типовом одобрении РМРС №	22.09296.120			
Технические условия №	ТУ16-535.778-2008			

* – ДОПУСК ИЗМЕРЕНИЯ +/- 7%

** – ДОПУСК 0–10 VDC

Расшифровка номенклатуры и возможные модификации ВЗГ-200АМС-СД

1	2	3	4	5	6	7	8	9	10	11	12
ВЗГ-200АМС-СД	АК	15	ТР33	П16	230	25	МР20	4000К	ОМ1	РМРС	CRI80

1 Серия

ВЗГ-200АМС-СД

2 Встроенная АКБ (аварийное исполнение)

	Без АКБ (базовое исполнение)
АК	Встроенная АКБ -40°С/+45°С
АКМ	Встроенная АКБ -60°С/+45°С

* АК - только 30W, АКМ - только 40W

3 Мощность, W

15	15W
20	20W
30	30W
40	40W
50	50W
60	60W
2x30	60W
2x40	80W
3x30	90W
3x40	120W

4 Монтажный модуль и количество каб. вводов

ТР32	Крепление на поворотную скобу тип 3, 2 каб. ввода
ТР33	Крепление на поворотную скобу тип 3, 3 каб. ввода
КР41	Крепление на поворотную скобу тип 4 с боковой коробкой, 1 каб. ввод
КР42	Крепление на поворотную скобу тип 4 с боковой коробкой, 2 каб. ввода
КР43	Крепление на поворотную скобу тип 4 с боковой коробкой, 3 каб. ввода
РБ21	Крепление на рым-болт, 1 каб. ввод
РБ22	Крепление на рым-болт, 2 каб. ввода
РК21	Крепление на рым-крюк, 1 каб. ввод
РК22	Крепление на рым-крюк, 2 каб. ввода
ДН100	Крепление на фланец 100 мм, 2 каб. ввод
ДН50	Крепление на фланец 50 мм, 1 каб. ввод
ТМ21	Трубный монтаж G3/4'' тип 2 на поворотную скобу, 1 каб. ввод
ТМ22	Трубный монтаж G3/4'' тип 1 на поворотную скобу, 2 каб. ввода
ТМ31	Трубный монтаж G3/4'' тип 3, 1 каб. ввод
ТМ41	Трубный монтаж G3/4'' тип 4, 2 каб. ввода
П21	Крепление на планку, 1 каб. ввод
П22	Крепление на планку, 2 каб. ввода
П33	Крепление на планку, 3 каб. ввода
ПГ21	Крепление на поворотную скобу тип 2, 1 каб. ввод
ТР22	Крепление на поворотную скобу тип 2, 2 каб. ввода
ПГ31	Крепление на поворотную скобу тип 3, 1 каб. ввод
ТР32	Крепление на поворотную скобу тип 3, 2 каб. ввода

5 Рассеиватель

П16	Поликарбонат прозрачный
С05	Боросиликатное стекло
СС5	Боросиликатное стекло с сеткой

6 Рабочее напряжение

230	230V, 50Hz
127	127V, 50Hz
036	36V, 50Hz
024	24V
012	12V

* 12V и 24V доступно только с опцией АМ/АКМ;
* 36V только для исполнений 20Вт;
* 127V доступно только для мощности 20Вт и 30Вт.

7 Диаметр обжимаемого кабеля

20S16	Ø 3,1–8,6 мм
20S	Ø 6,1–11,7 мм
20	Ø 6,5–13,9 мм
25	Ø 11,1–19,9 мм

8 Тип кабельного ввода

О	Для небронированного кабеля открыто проложенного
Т20	Для небронированного кабеля в трубе М20х1,5 – внутренняя резьба
Т25	Для небронированного кабеля в трубе М25
Т1	Для небронированного кабеля в трубе G1/2'' – внутренняя резьба
Т2	Для небронированного кабеля в трубе G3/4'' – внутренняя резьба
Т3	Для небронированного кабеля в трубе G1'' – внутренняя резьба
МР10	Для небронированного кабеля в металлорукаве ДУ10
МР12	Для небронированного кабеля в металлорукаве ДУ12
МР15	Для небронированного кабеля в металлорукаве ДУ15
МР20	Для небронированного кабеля в металлорукаве ДУ20
МР25	небронированного кабеля в металлорукаве ДУ25
Б	Для бронированного кабеля проложенного открыто
БТ20	Для бронированного кабеля в трубе М20х1,5
БТ25	Для бронированного кабеля в трубе М25х1,5
БТ1	Для бронированного кабеля в трубе G1/2''
БТ2	Для бронированного кабеля в трубе G3/4''
БТ3	Для бронированного кабеля в трубе G1''
БМР15	Для бронированного кабеля в металлорукаве ДУ15
БМР20	Для бронированного кабеля в металлорукаве ДУ20
БМР25	Для бронированного кабеля в металлорукаве ДУ25

9 Цветовая температура, К

	5 000 К (базовое исполнение)
4000К	4 000 К
3000К	3 000 К

10 Климатическое исполнение и категория размещения

	УХЛ1 умеренный и холодный климат, кат. разм. 1 (базовое исполнение)
ОМ1	ОМ1 общеклиматическое морское исполнение, кат. разм. 1

11 СТО РМРС

	Поставка без СТО РМРС (базовое исполнение)
РМРС	Поставка с СТО РМРС

12 Индекс цветопередачи

	CRI 70 (базовое исполнение)
CRI80	CRI 80

Чертежи

ВЗГ-200АМС-СД-20/40-ТР22/ПГ21

Крепление на поворотную скобу

Вес с монтажным модулем (без учёта кабельных вводов): 3,6 кг (П16) / 3,9 кг (С05) / 4 кг (СС5)

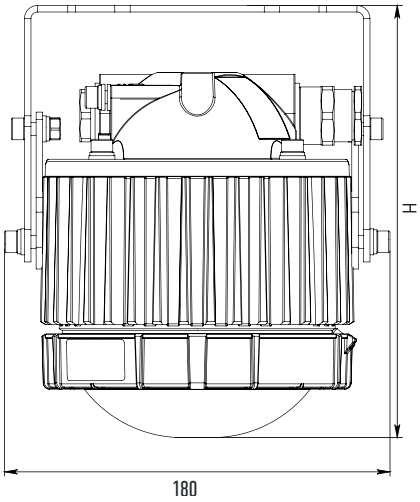

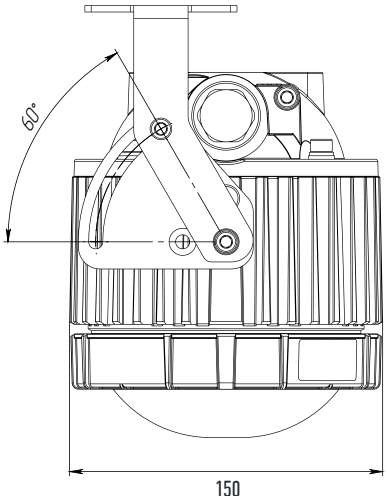

РАССЕИВАТЕЛЬ	H, mm
П16	200
С05	200
СС5	215

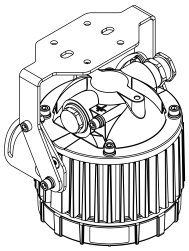

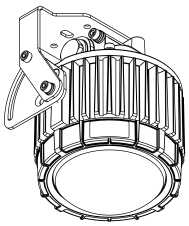

ВЗГ-200АМС-СД-50/60-ТР22/ПГ21

Крепление на поворотную скобу

Вес с монтажным модулем (без учёта кабельных вводов): 5 кг (П16) / 5,3 кг (С05) / 5,4 кг (СС5)

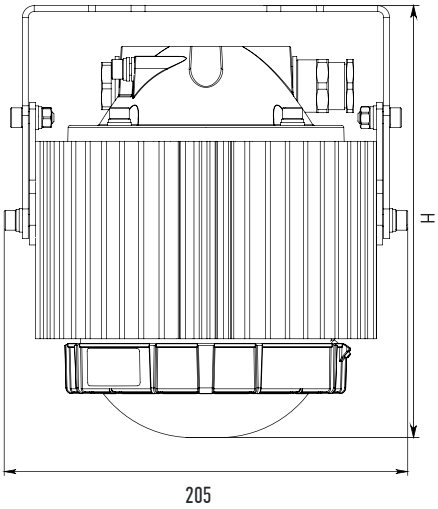

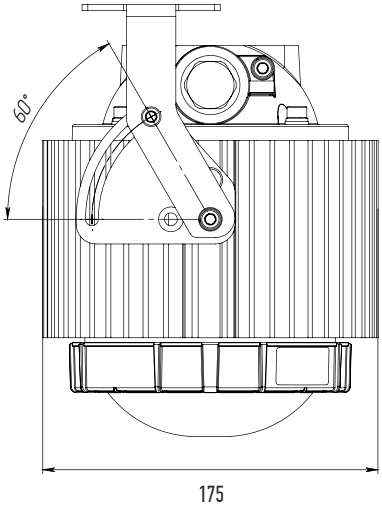

РАССЕИВАТЕЛЬ	H, mm
П16	220
С05	220
СС5	235

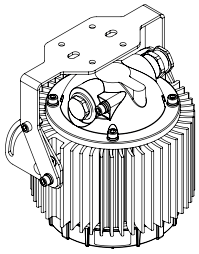

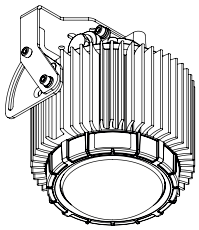

ВЗГ-200АМС-СД-20/40-ПГ31/ТР32/ТР33/ТР34

Крепление на поворотную скобу

Вес с монтажным модулем (без учёта кабельных вводов): 3,6 кг (П16) / 3,9 кг (С05) / 4 кг (СС5)

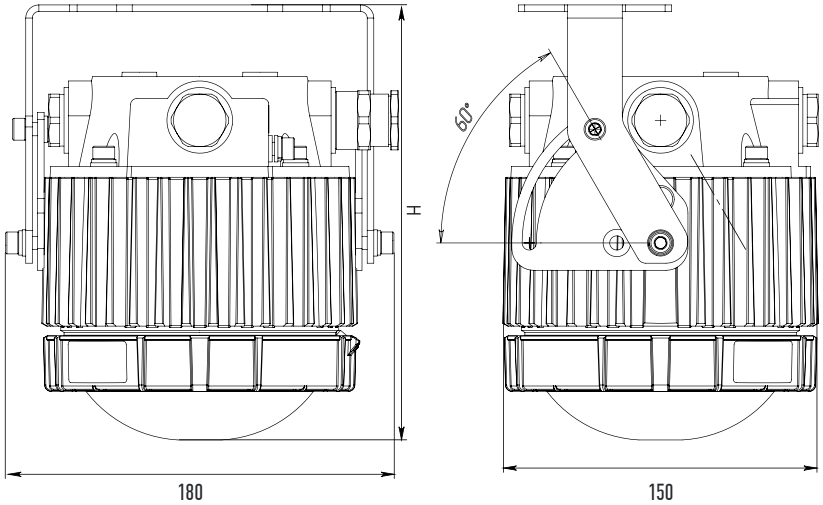

РАССЕИВАТЕЛЬ	H, mm
П16	200
С05	200
СС5	215

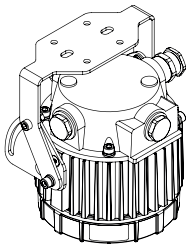

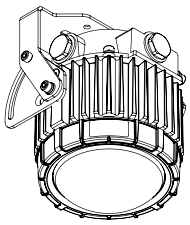

ВЗГ-200АМС-СД-50/60-ПГ31/ТР32/ТР33/ТР34

Крепление на поворотную скобу

Вес с монтажным модулем (без учёта кабельных вводов): 5 кг (П16) / 5,3 кг (С05) / 5,4 кг (СС5)

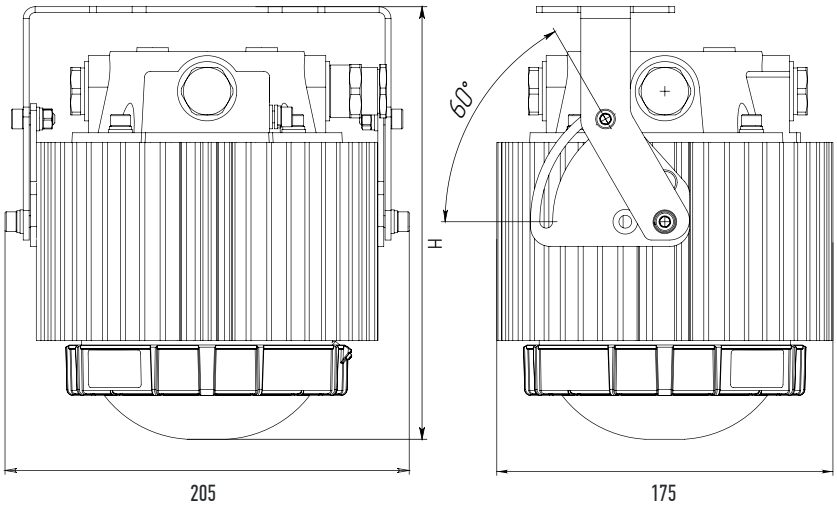

РАССЕИВАТЕЛЬ	H, mm
П16	220
С05	220
СС5	235

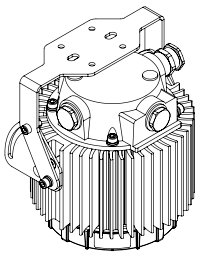

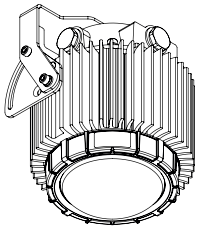

Чертежи

ВЗГ-200АМС-СД-20/40-КР41/42/43

Крепление на поворотную скобу с коробкой

Вес с монтажным модулем (без учёта кабельных вводов): 4,7 кг (П16) / 5 кг (С05) / 5,1 кг (СС5)

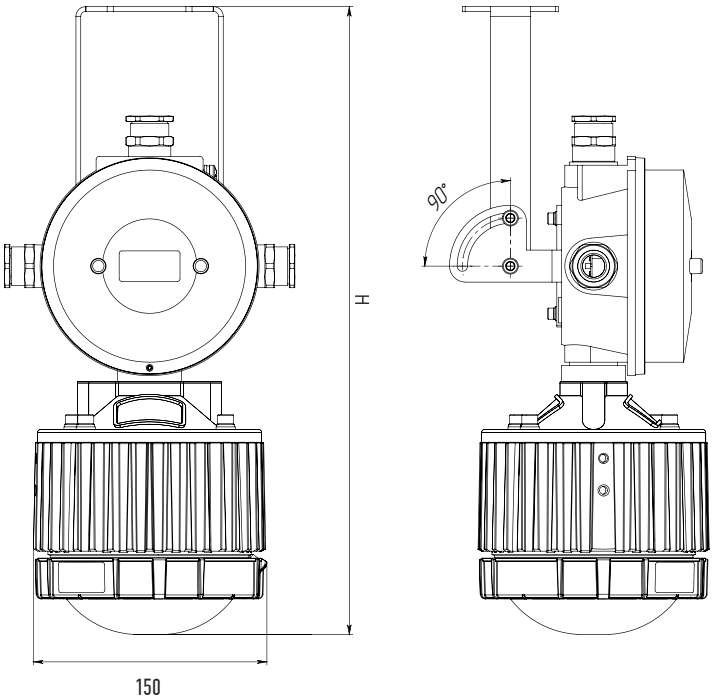

РАССЕИВАТЕЛЬ	H, mm
П16	405
С05	405
СС5	415

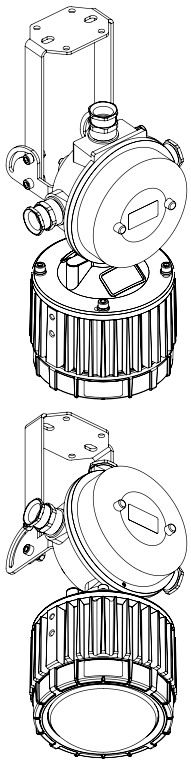

ВЗГ-200АМС-СД-50/60-КР41/42/43

Крепление на поворотную скобу с коробкой

Вес с монтажным модулем (без учёта кабельных вводов): 6,1 кг (П16) / 6,4 кг (С05) / 6,5 кг (СС5)

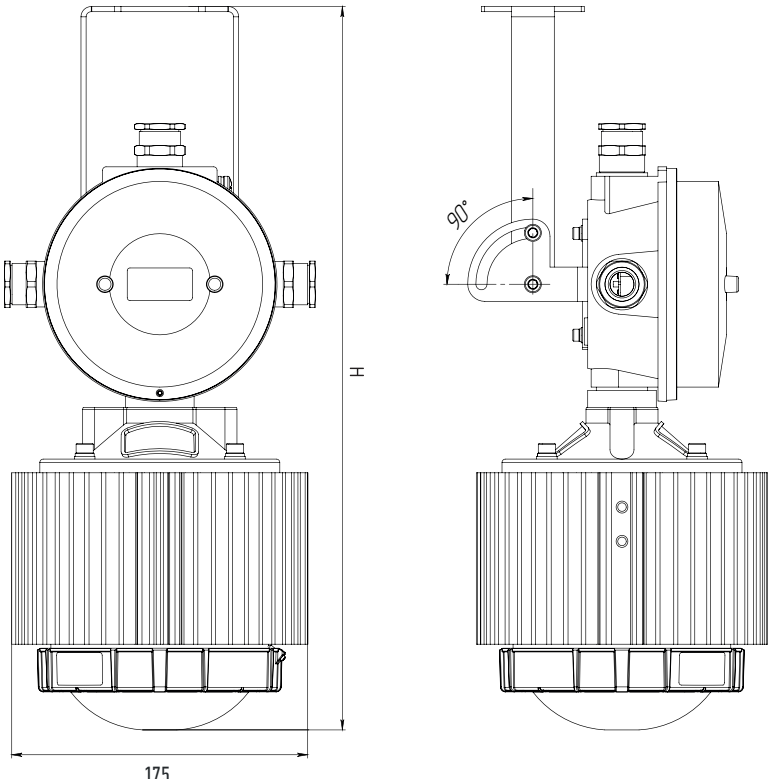

РАССЕИВАТЕЛЬ	H, mm
П16	435
С05	435
СС5	445

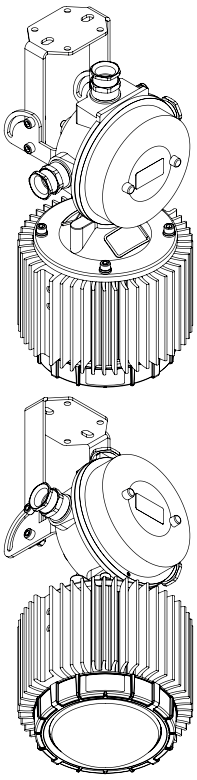

ВЗГ-200АМС-СД-20/40-ТМ31

Крепление на труб у G3/4'' тип 2

Вес с монтажным модулем (без учёта кабельных вводов): 3,5 кг (П16) / 3,8 кг (С05) / 3,9 кг (СС5)

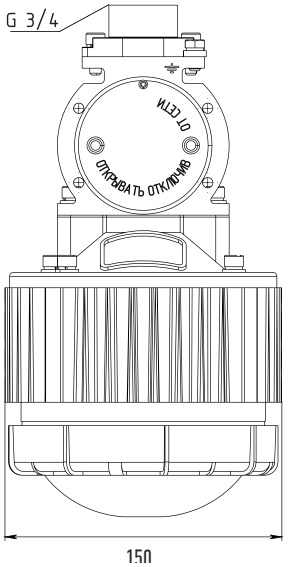

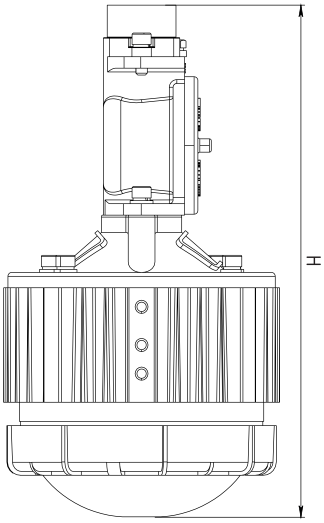

РАССЕИВАТЕЛЬ	H, mm
П16	280
С05	280
СС5	295

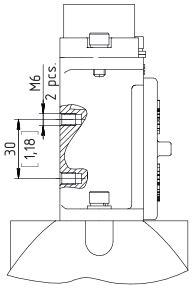

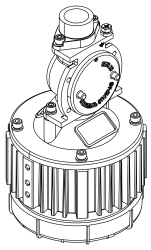

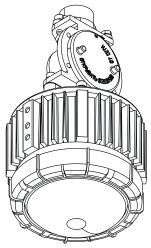

ВЗГ-200АМС-СД-50/60-ТМ31

Крепление на труб у G3/4'' тип 2

Вес с монтажным модулем (без учёта кабельных вводов): 4,9 кг (П16) / 5,2 кг (С05) / 5,3 кг (СС5)

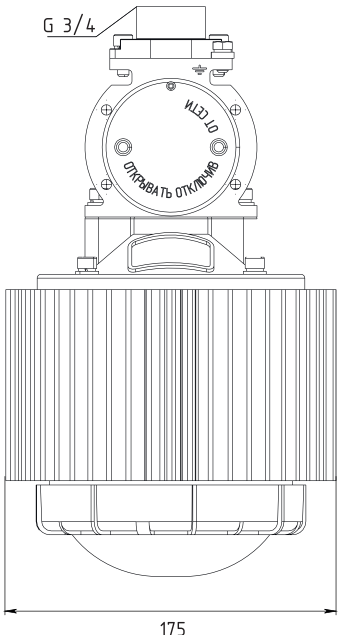

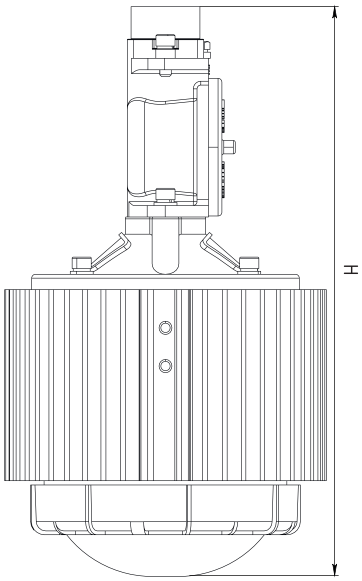

РАССЕИВАТЕЛЬ	H, mm
П16	310
С05	310
СС5	325

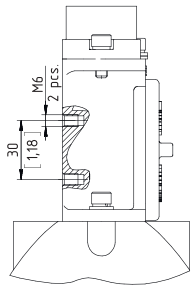

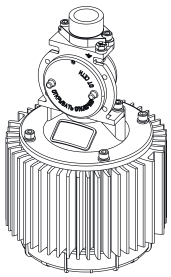

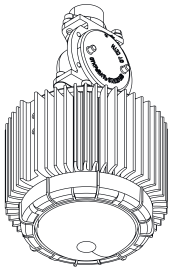

Чертежи

ВЗГ-200АМС-СД-20/40-ТМ41

Крепление на трубу G3/4'' тип 3

Вес с монтажным модулем (без учёта кабельных вводов): 4,2 кг (П16) / 4,5 кг (С05) / 4,6 кг (СС5)

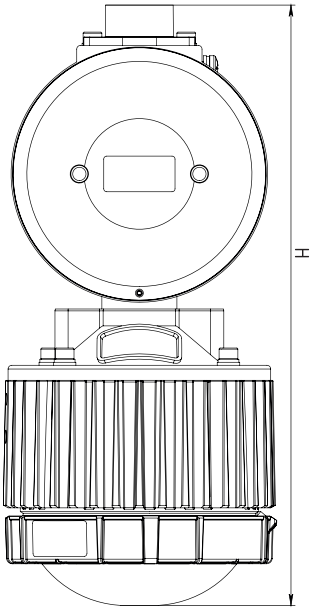

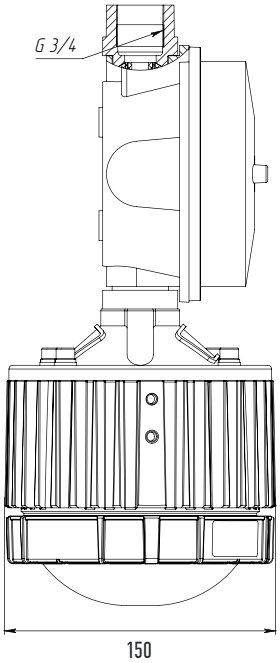

РАССЕИВАТЕЛЬ	H, mm
П16	320
С05	320
СС5	335

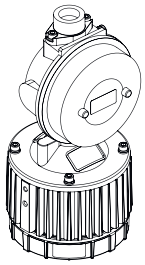

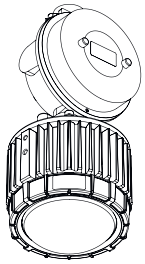

ВЗГ-200АМС-СД-50/60-ТМ41

Крепление на труб у G3/4'' тип 3

Вес с монтажным модулем (без учёта кабельных вводов): 5,6 кг (П16) / 5,9 кг (С05) / 6 кг (СС5)

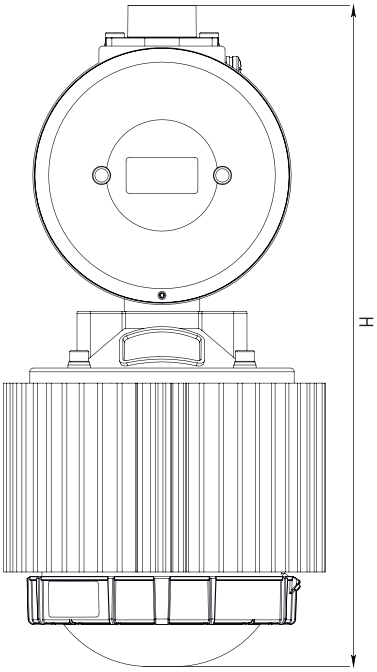

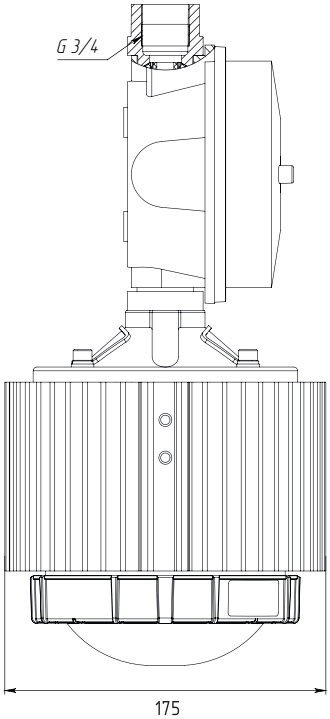

РАССЕИВАТЕЛЬ	H, mm
П16	350
С05	350
СС5	365

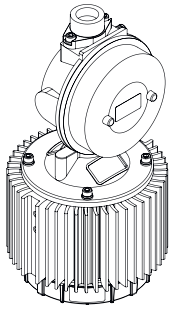

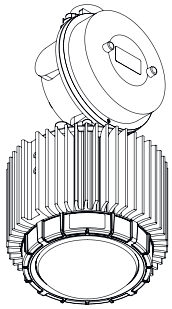

ВЗГ-200АМС-СД-20/40-ТМ21

Крепление на труб у G3/4'' тип 4

Вес с монтажным модулем (без учёта кабельных вводов): 3,6 кг (П16) / 3,9 кг (С05) / 4 кг (СС5)

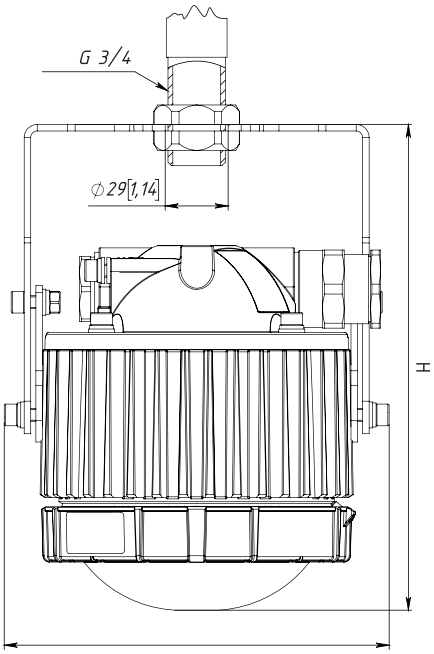

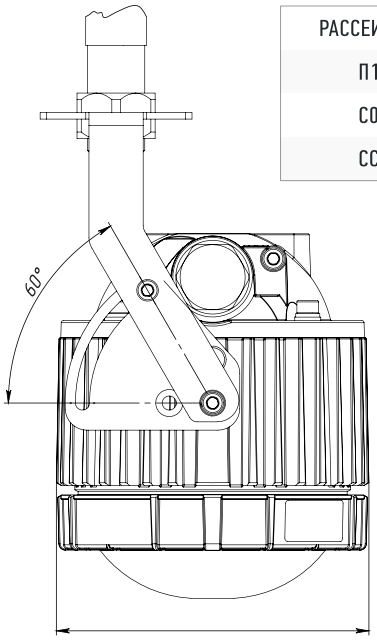

РАССЕИВАТЕЛЬ	H, mm
П16	225
С05	225
СС5	240

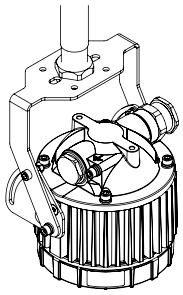

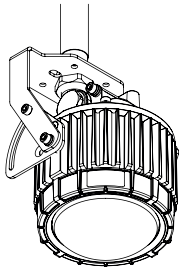

ВЗГ-200АМС-СД-50/60-ТМ21

Крепление на труб у G3/4'' тип 4

Вес с монтажным модулем (без учёта кабельных вводов): 5 кг (П16) / 5,3 кг (С05) / 5,4 кг (СС5)

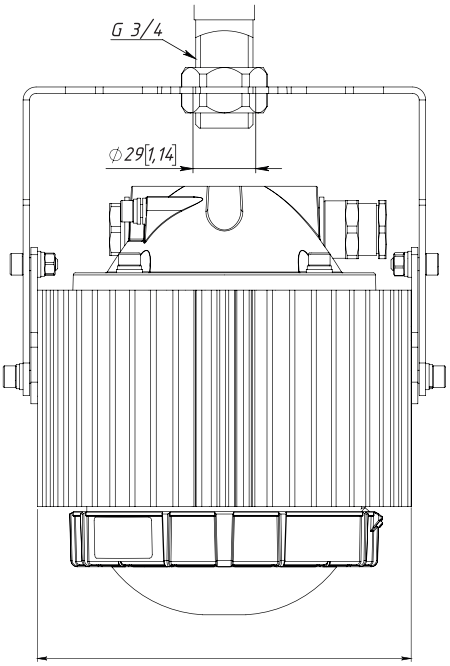

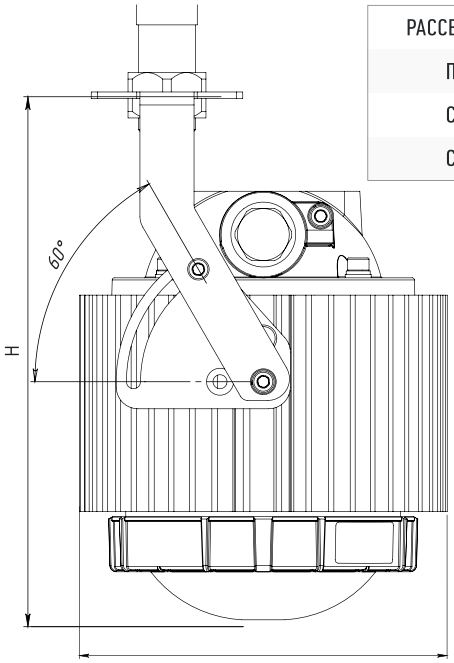

РАССЕИВАТЕЛЬ	H, mm
П16	255
С05	255
СС5	265

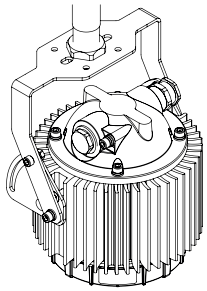

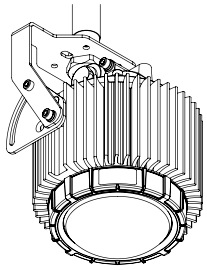

Чертежи

ВЗГ-200АМС-СД-20/40-П21

Крепление на планку

Вес с монтажным модулем (без учёта кабельных вводов): 3,2 кг (П16) / 3,5 кг (С05) / 3,6 кг (СС5)

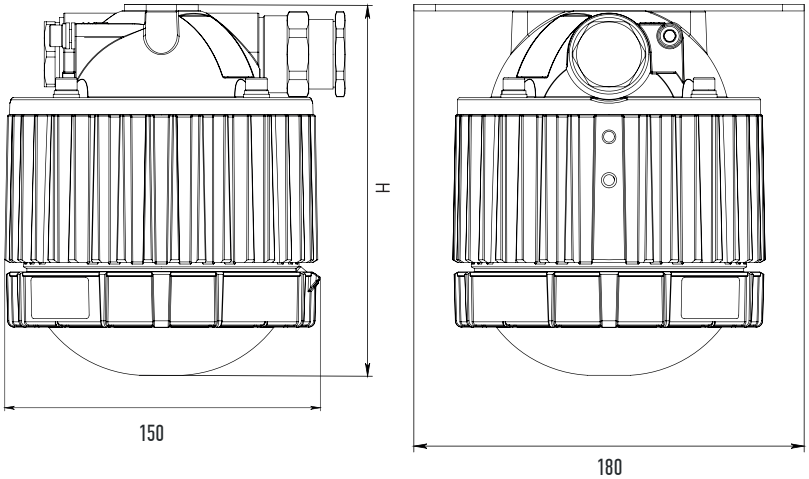

РАССЕИВАТЕЛЬ	H, mm
П16	175
С05	175
СС5	190

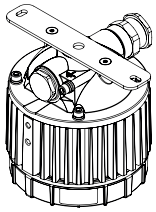

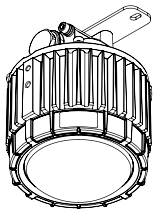

ВЗГ-200АМС-СД-50/60-П21

Крепление на планку

Вес с монтажным модулем (без учёта кабельных вводов): 4,6 кг (П16) / 4,9 кг (С05) / 5 кг (СС5)

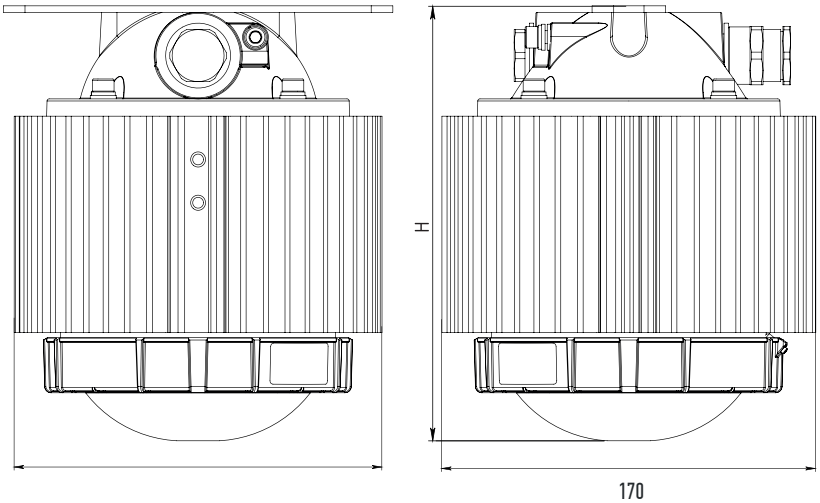

РАССЕИВАТЕЛЬ	H, mm
П16	205
С05	205
СС5	215

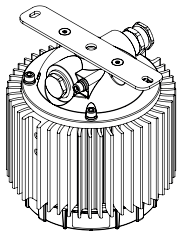

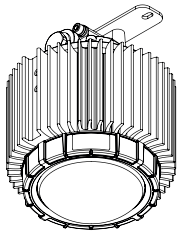

ВЗГ-200АМС-СД-20/40-РБ21

Крепление на рым-болт

Вес с монтажным модулем (без учёта кабельных вводов): 3,1 кг (П16) / 3,4 кг (С05) / 5 кг (СС5)

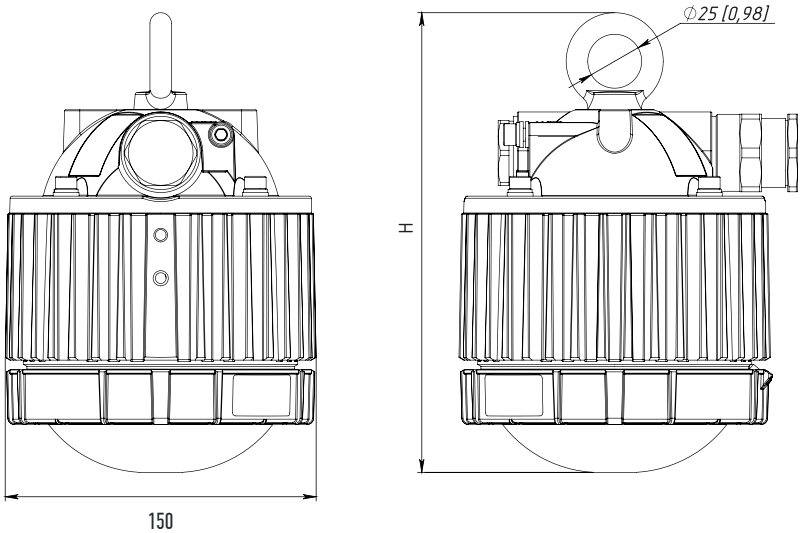

РАССЕИВАТЕЛЬ	H, mm
П16	215
С05	215
СС5	230

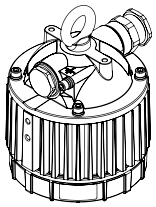

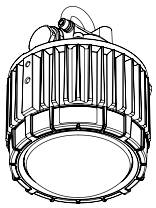

ВЗГ-200АМС-СД-50/60-РБ21

Крепление на рым-болт

Вес с монтажным модулем (без учёта кабельных вводов): 4,5 кг (П16) / 4,8 кг (С05) / 4,9 кг (СС5)

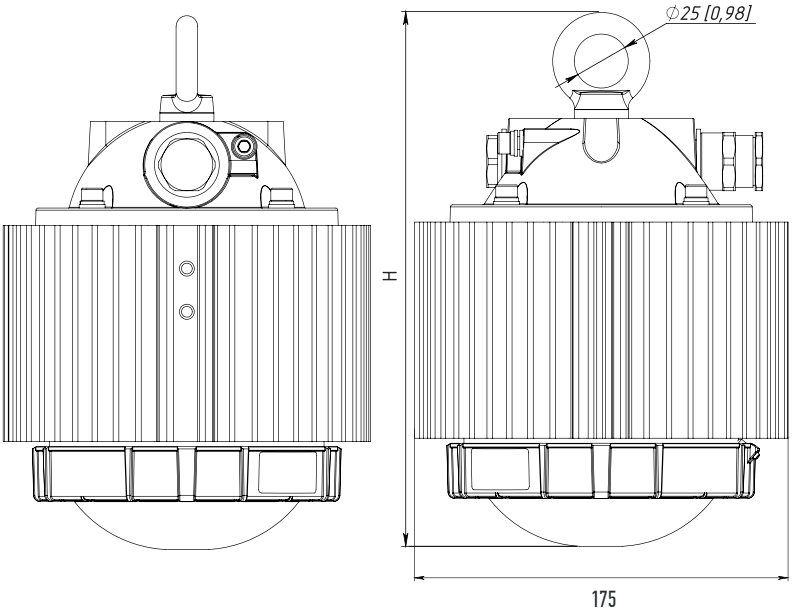

РАССЕИВАТЕЛЬ	H, mm
П16	250
С05	250
СС5	260

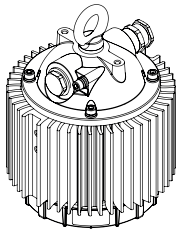

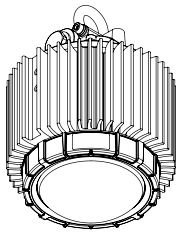

Чертежи

ВЗГ-200АМС-СД-20/40-ДН100

Крепление на фланец 100 mm

Вес с монтажным модулем (без учёта кабельных вводов): 3,3 кг (П16) / 3,6 кг (С05)

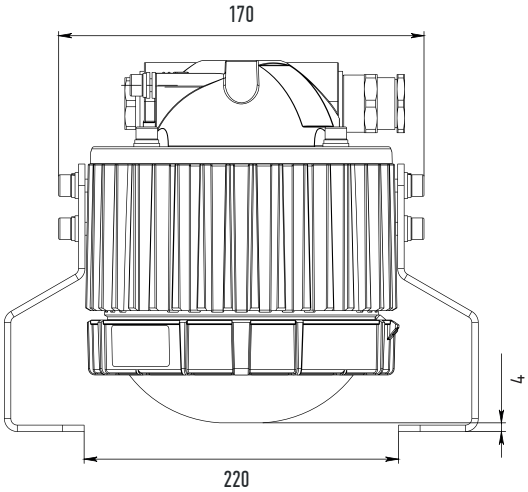

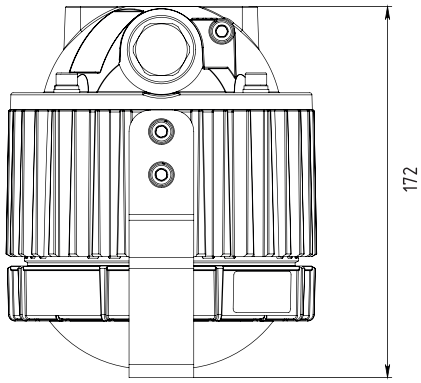

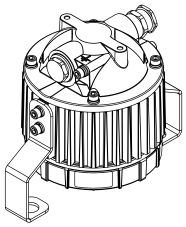

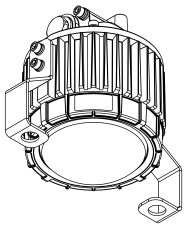

ВЗГ-200АМС-СД-20/40-ДН50

Крепление на фланец 50 mm

Вес с монтажным модулем (без учёта кабельных вводов): 3,3 кг (П16) / 3,6 кг (С05)

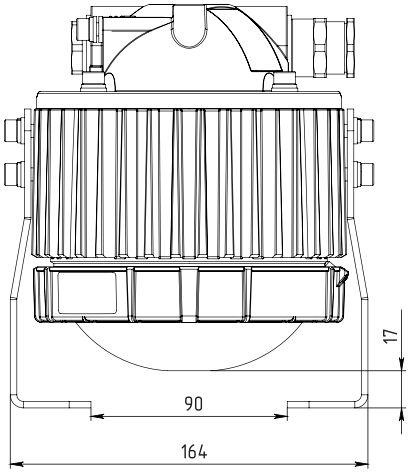

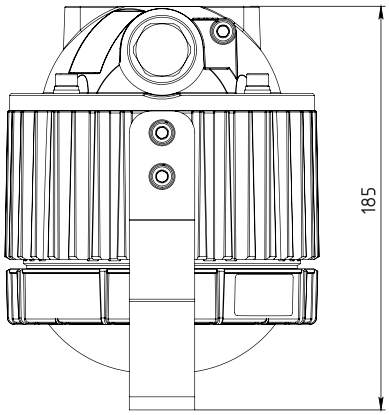

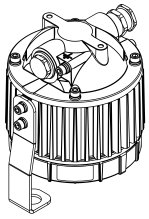

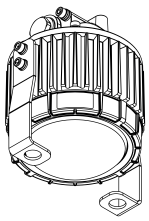

ВЗГ-200АМС-СД-КР 2х30/2х40 П16

Крепление на сдвоенную поворотную скобу

Вес с монтажным модулем (без учёта кабельных вводов): 7,1 кг (П16)

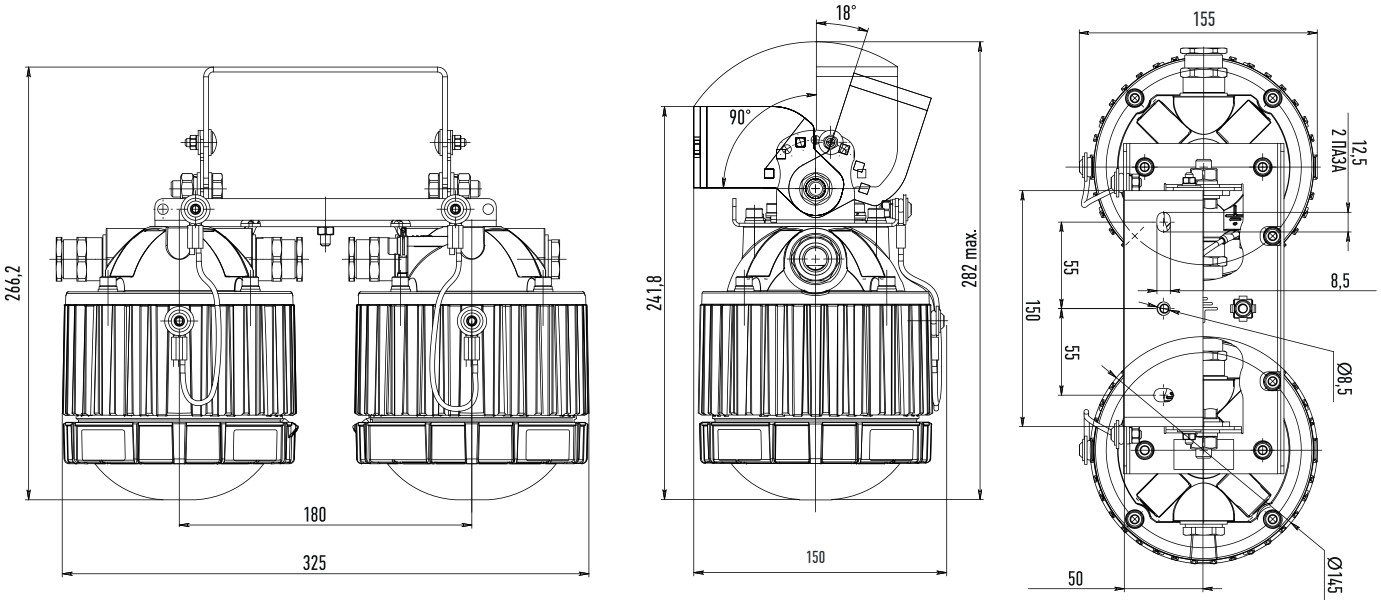

ВЗГ-200АМС-СД-КР 2х30/2х40 С05

Крепление на сдвоенную поворотную скобу

Вес с монтажным модулем (без учёта кабельных вводов): 7,7 кг (С05)

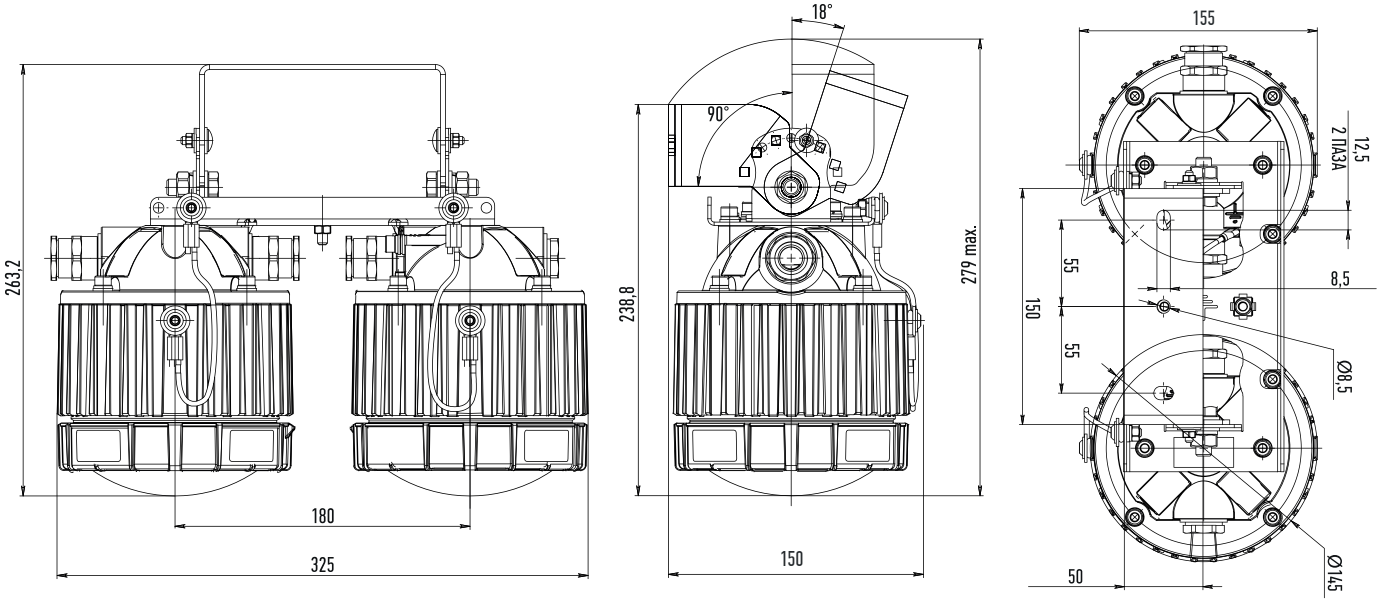

Чертежи

ВЗГ-200АМС-СД-КР 2х30/2х40 СС5

Крепление на сдвоенную поворотную скобу

Вес с монтажным модулем (без учёта кабельных вводов): 7,9 кг (СС5)

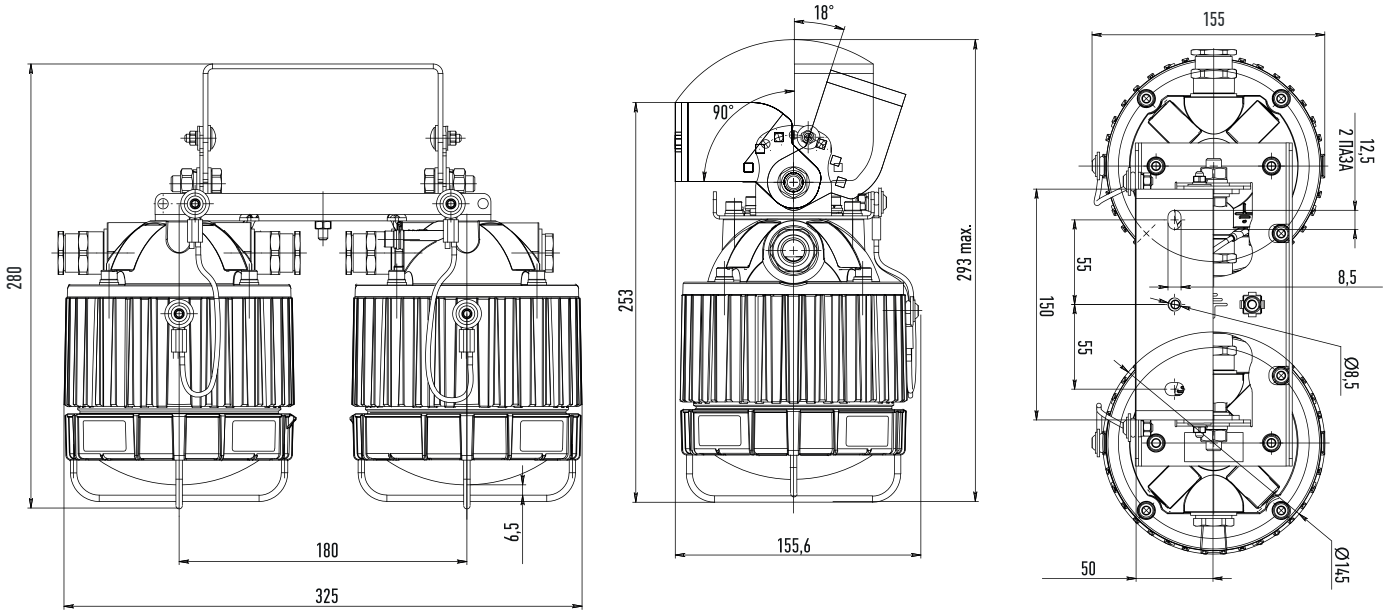

ВЗГ-200АМС-СД-КР 3х30/3х40 П16

Крепление на сдвоенную поворотную скобу

Вес с монтажным модулем (без учёта кабельных вводов): 10,4 кг (П16)

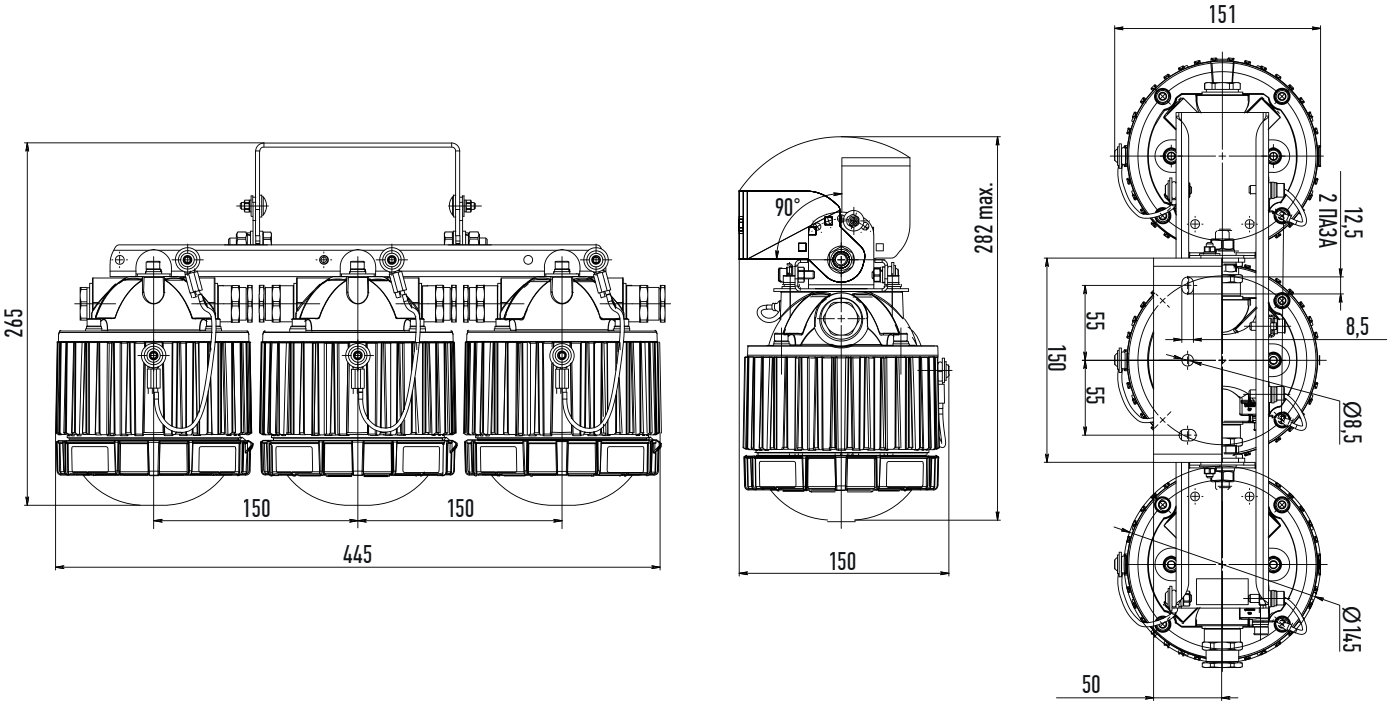

ВЗГ-200АМС-СД-КР 3х30/3х40 С05

Крепление на сдвоенную поворотную скобу

Вес с монтажным модулем (без учёта кабельных вводов): 10,5 кг (С05)

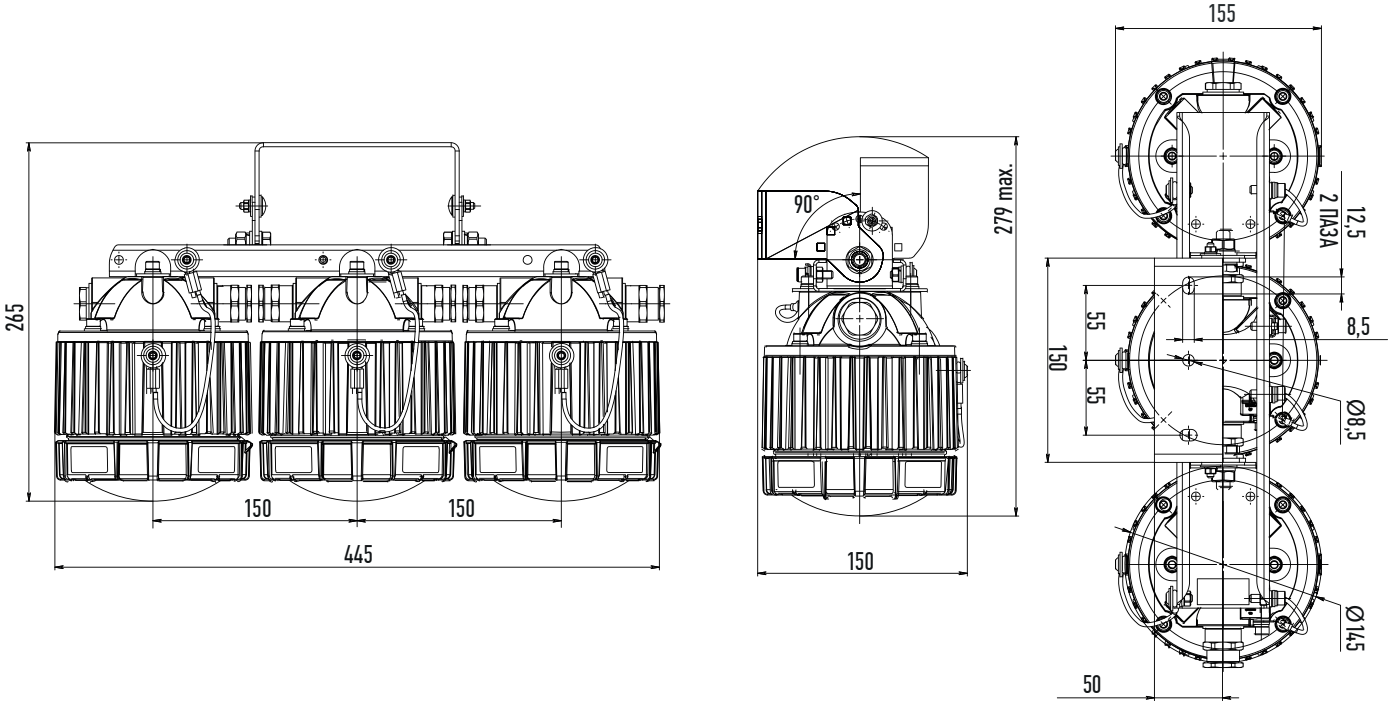

ВЗГ-200АМС-СД-КР 3х30/3х40 СС5

Крепление на сдвоенную поворотную скобу

Вес с монтажным модулем (без учёта кабельных вводов): 10,7 кг (СС5)

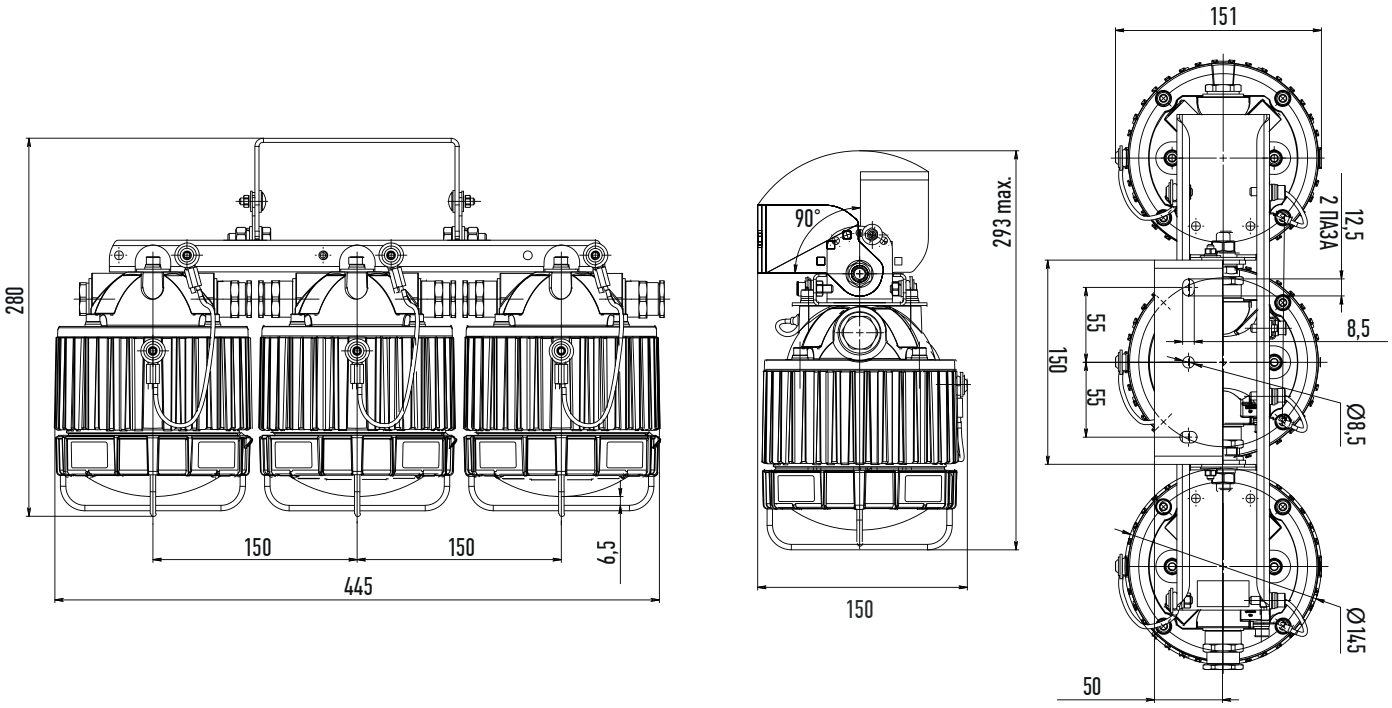

ВЗГ-РВ

Типы КСС

Косинусная 120°

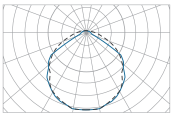

Особенности

- Для освещения подземных выработок рудников и шахт, опасных по рудничному газу и угольной пыли (исполнение РВ) по ГОСТ 31610.20-1-2020 (ISO/IEC 8007920-1:2017), ГОСТ 31610.0-2019 и другим нормативным документам, регламентирующим применение электрооборудования во взрывоопасных зонах в соответствии с маркировкой взрывозащиты
- Корпус из ЦАМ (литой цинковый сплав с содержанием: Zn < 80%; Al+Mg+Ti+Zr ≤ 15%; Mg+Ti+Zr ≤ 7,5%)
- 5 видов монтажных модулей
- 2 100–16 200 Лм
- 15–120 Вт
- PB Ex db I Mb
- IP66/67/68

Соответствие стандартам

- ГОСТ 12.2.007.0-75
- ГОСТ 14254-2015
- ТР ТС 012/2011

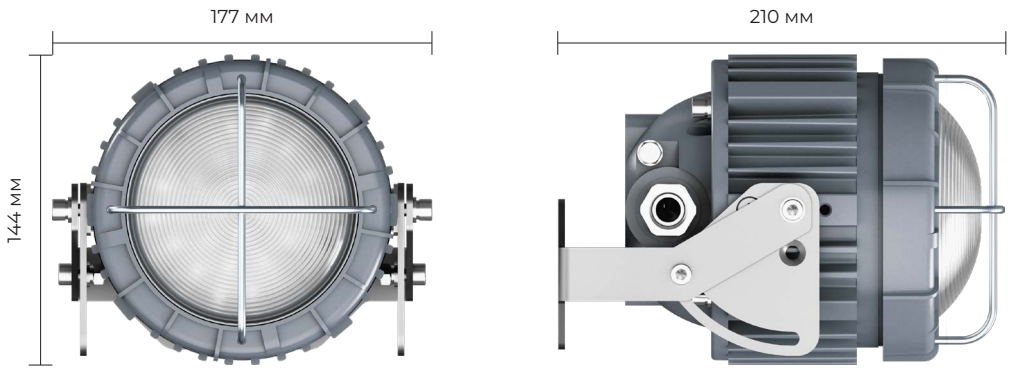

ВЗГ-РВ 15 / 40 Вт

! Габариты зависят от мощности и выбранного типа крепления.

Конфигуратор ВЗГ-РВ

ЭЛЕКТРОЛУЧ

Монтажные модули

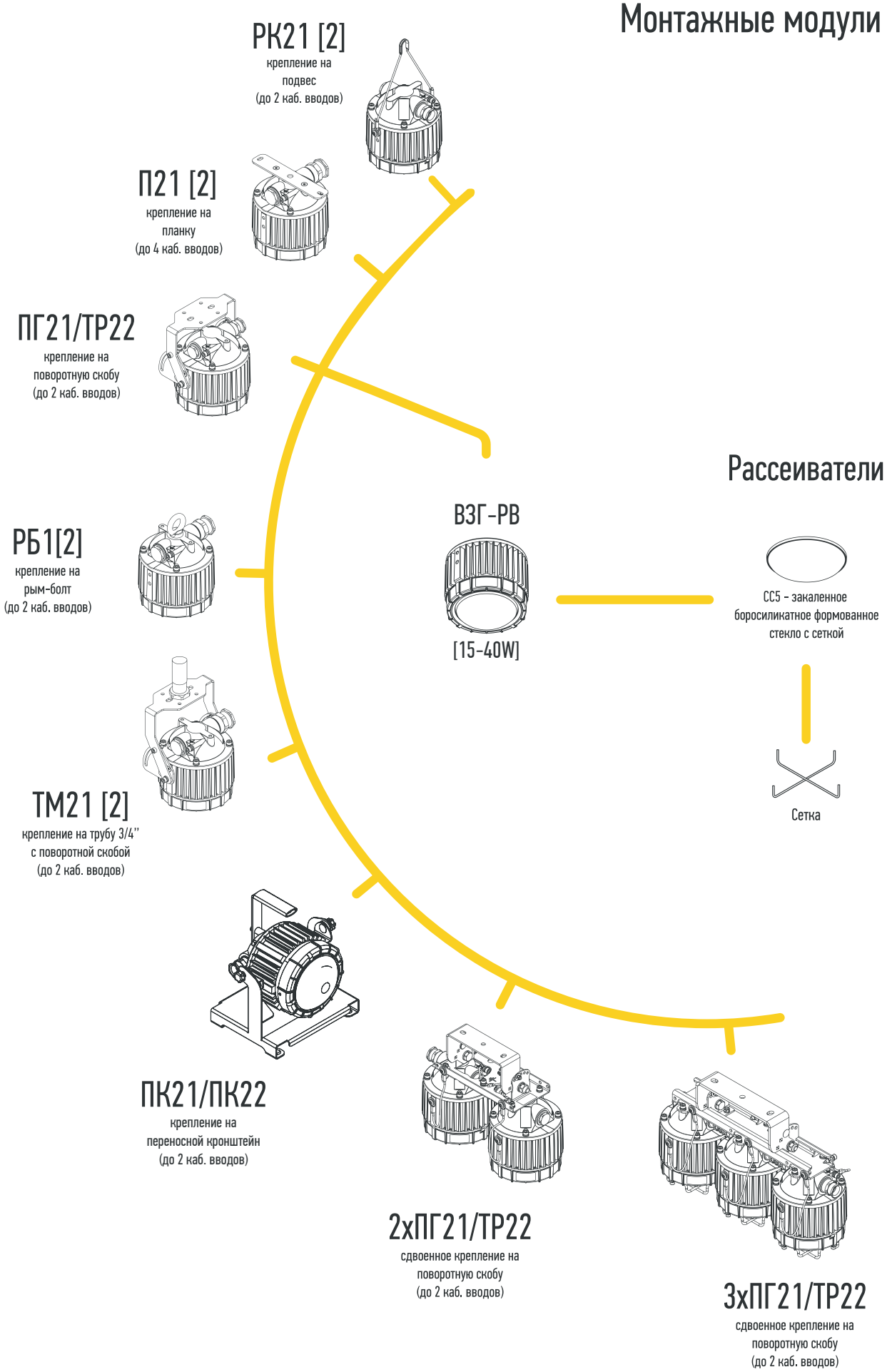

Таблица модификаций ВЗГ-РВ

Маркировка					2X30	2X40	3X30	3X40
Мощность	15W	20W	30W	40W	60W	80W	90W	120W
Световой поток	2 100 LM (CC5)*	2 750 LM (CC5)*	4 000 LM (CC5)*	5 400 LM (CC5)*	8 000 LM (CC5)*	10 800 LM (CC5)*	12 000 LM (CC5)*	16 200 LM (CC5)*
Габаритные размеры	ОПЦИОНАЛЬНО. СМОТРИ ЧЕРТЁЖ							
Вес	ОПЦИОНАЛЬНО. СМОТРИ ЧЕРТЁЖ							
Материал рассеивателя	БОРОСИЛИКАТНОЕ СТЕКЛО С СЕТКОЙ – CC5							
Материал корпуса	ЦАМ (ЛИТОЙ ЦИНКОВЫЙ СПЛАВ С СОДЕРЖАНИЕМ: Zn < 80%; Al+Mg+Ti+Zr ≤ 15%; Mg+Ti+Zr ≤ 7,5%)							
Покрытие	ПОЛИМЕРНОЕ ПОРОШКОВОЕ ПОКРЫТИЕ							
Кронштейны и метизы	НЕРЖАВЕЮЩАЯ СТАЛЬ							
Климатическое исполнение	УХЛ1 / ОМ1							
Тип КСС	Д – КОСИНУСНАЯ							
Коррелированная цветовая температура	5 000 К (под заказ 3 000 К, 4 000 К)							
Индекс цветопередачи (CRI)	>70 – ИСПОЛНЕНИЕ ПО УМОЛЧАНИЮ >80 – ОПЦИОНАЛЬНО							
Потребляемый ток	0,1 А	0,13 А	0,19 А	0,25 А	0,31 А	0,38 А	0,41 А	0,55 А
Пусковой ток (Ic) и его время импульса (Δt)	ДЛЯ 36АС – 2 А, 250 МКС ДЛЯ 127АС – 20 А, 2 МКС ДЛЯ 230 АС – 20 А, 2 МКС	ДЛЯ 36АС – 2 А, 250 МКС ДЛЯ 127АС – 20 А, 2 МКС ДЛЯ 230 АС – 20 А, 2 МКС	ДЛЯ 36АС – 5 А, 250 МКС ДЛЯ 127АС – 20 А, 2 МКС ДЛЯ 230 АС – 12,2 А, 28 МКС	ДЛЯ 230 АС – 12,4 А, 75 МКС	ДЛЯ 36АС – 10 А, 250 МКС ДЛЯ 127АС – 40 А, 2 МКС ДЛЯ 230 АС – 24,4 А, 28 МКС	ДЛЯ 230 АС – 24,4 А, 75 МКС	ДЛЯ 36АС – 15 А, 250 МКС ДЛЯ 127АС – 60 А, 2 МКС ДЛЯ 230 АС – 36,6 А, 28 МКС	ДЛЯ 230 АС – 36,6 А, 75 МКС
Эффективность	140 LM/W (CC5)*	138 LM/W (CC5)*	133 LM/W (CC5)*	135 LM/W (CC5)*	133 LM/W (CC5)*	135 LM/W (CC5)*	133 LM/W (CC5)*	135 LM/W (CC5)*
Входное напряжение**	12 (10–14VDC) 24 – (20–30VDC) 36 – (27–45VAC 50 Гц) 127 – (100–280VAC 50 Гц / 180–240VDC) 230 – (100–280VAC 50 Гц / 180–240VDC)	36 – (27–45VAC 50 Гц) 127 – (100–280VAC 50 Гц / 180–240VDC) 230 – (100–280VAC 50 Гц / 180–240VDC)	36 – (27–45VAC 50 Гц) 127 – (100–264VAC 50 Гц) 230 – (176–264VAC 50 Гц)	230 – (176–264VAC 50 Гц / 180–240VDC)	36 – (27–45VAC 50 Гц) 127 – (100-264VAC 50 Гц) 230 – (176–264VAC 50 Гц)	230 – (176–264VAC 50 Гц / 180–240VDC)	36 – (27–45VAC 50 Гц) 127 – (100-264VAC 50 Гц) 230 – (176–264VAC 50 Гц)	230 – (176–264VAC 50 Гц / 180–240VDC)
Количество светильников на автоматический выключатель С16	ДЛЯ 24DC – 23 шт. ДЛЯ 36АС – 26 шт. ДЛЯ 127АС – 94 шт. ДЛЯ 230 АС – 160 шт.	ДЛЯ 36АС – 19 шт. ДЛЯ 127АС – 72 шт. ДЛЯ 230 АС – 23 шт.	ДЛЯ 36АС – 13 шт. ДЛЯ 127АС – 48 шт. ДЛЯ 230 АС – 84 шт.	ДЛЯ 230 АС – 64 шт.	ДЛЯ 36АС – 8 шт. ДЛЯ 127АС – 30 шт. ДЛЯ 230 АС – 55 шт.	ДЛЯ 230 АС – 41 шт.	ДЛЯ 36АС – 5 шт. ДЛЯ 127АС – 20 шт. ДЛЯ 230 АС – 36 шт.	ДЛЯ 230 АС – 27 шт.
Эл. схема подключения	L, N, PE							
Коэффициент мощности	>0,95							
Пульсация светового потока	<1%							
Маркировка взрывозащиты	PB EX db I mb							
Температура эксплуатации	-60 С°...+55 С°							
Температур. класс для +55с°	Т6							
Срок службы	15 лет							
Гарантийный срок	5 лет							
Степень IP	66/67/68 (ЗАЩИЩЕНО ОТ ПЫЛИ ПОЛНОСТЬЮ / ЗАЩИЩЕНО ОТ СИЛЬНЫХ ВОДНЫХ СТРУЙ / ЗАЩИЩЕНО ОТ ПОГРУЖЕНИЯ В ВОДУ НА ГЛУБИНУ ДО 1М. / ЗАЩИЩЕНО ОТ ЗАТОПЛЕНИЯ)							
Max сечение жилы кабеля	4 мм^2							
Сертификат соотв. ТР ТС 012/2011	RU C-RU.HA65.B.01654/22							
Технические условия №	ТУ16-535.778-2008							

* – ДОПУСК ИЗМЕРЕНИЯ +/- 7%

** – ДОПУСК 0–10 VDC

Расшифровка номенклатуры и возможные модификации ВЗГ-РВ

1	2	3	4	5	6	7	8	9	10
ВЗГ-РВ	15	ТР33	СС5	230	25	МР20	4000К	ОМ1	CRI80

1 Серия

ВЗГ-РВ	

2 Мощность, W

15	15W
20	20W
30	30W
40	40W
2x30	60W
2x40	80W
3x30	90W
3x40	120W

3 Монтажный модуль и количество каб. вводов

РБ21	РБ21 – Крепление на рым-болт, 1 каб. ввод
РБ22	РБ22 – Крепление на рым-болт, 2 каб. ввода
РК21	РК21 – Крепление на рым-крюк, 1 каб. ввод
РК22	РК22 – Крепление на рым-крюк, 2 каб. ввода
ТМ21	ТМ21 – Трубный монтаж G3/4'' тип 1 на поворотную скобу, 1 каб. ввод
ТМ22	ТМ22 – Трубный монтаж G3/4'' тип 1 на поворотную скобу, 2 каб. ввода
П21	П21 – Крепление на планку, 1 каб. ввод
П22	П22 – Крепление на планку, 2 каб. ввода
ПГ21	ПГ21 – Крепление на поворотную скобу тип 1, 1 каб. ввод
ТР22	Крепление на поворотную скобу тип 1, 2 каб. ввода
ПК21	Переносной кронштейн, 1 кабельный ввод

4 Рассеиватель

СС5	Боросиликатное стекло с сеткой

5 Рабочее напряжение

230	230V, 50Hz
127	127VDC, 50Hz
036	36VDC, 50Hz
024	24VDC
012	12VDC

* 12V и 24V доступно только с опцией АМ/АКМ;
* 36V только для исполнений 20Вт;
* 127V доступно только для мощности 20Вт и 30Вт.

6 Диаметр обжимаемого кабеля

20S16	Ø 3,1–8,6 мм
20S	Ø 6,1–11,7 мм
20	Ø 6,5–13,9 мм
25	Ø 11,1–19,9 мм

7 Тип кабельного ввода

О	Для небронированного кабеля открыто проложенного
Т20	Для небронированного кабеля в трубе М20x1,5 – внутренняя
Т25	Для небронированного кабеля в трубе М20x1,5 – внутренняя
Т1	Для небронированного кабеля в трубе G1/2''
Т2	Для небронированного кабеля в трубе G3/4''
Т3	Для небронированного кабеля в трубе G1''
МР10	Для небронированного кабеля в металлорукаве ДУ10
МР12	Для небронированного кабеля в металлорукаве ДУ12
МР15	Для небронированного кабеля в металлорукаве ДУ15
МР20	Для небронированного кабеля в металлорукаве ДУ20
МР25	небронированного кабеля в металлорукаве ДУ25
Б	Для бронированного кабеля открыто проложенного
БТ20	Для бронированного кабеля в трубе М20
БТ25	Для бронированного кабеля в трубе М25
БТ1	Для бронированного кабеля в трубе G1/2''
БТ2	Для бронированного кабеля в трубе G3/4''
БТ3	Для бронированного кабеля в трубе G1''
БМР15	Для бронированного кабеля в металлорукаве ДУ15
БМР20	Для бронированного кабеля в металлорукаве ДУ20
БМР25	Для бронированного кабеля в металлорукаве ДУ25

8 Цветовая температура, К

	5 000 К (базовое исполнение)
4000К	4 000 К
3000К	3 000 К

9 Климатическое исполнение и категория размещения

	УХЛ1 умеренный и холодный климат, кат. разм. 1 (базовое исполнение)
ОМ1	ОМ1 общеклиматическое морское исполнение, кат. разм. 1

10 Индекс цветопередачи

	CRI 70 (базовое исполнение)
CRI80	CRI 80

Чертежи

ВЗГ-РВ-15/40-П1/П2/П3/П4

Крепление на планку

Вес с монтажным модулем (без учёта кабельных вводов): 3,6 кг (СС5)

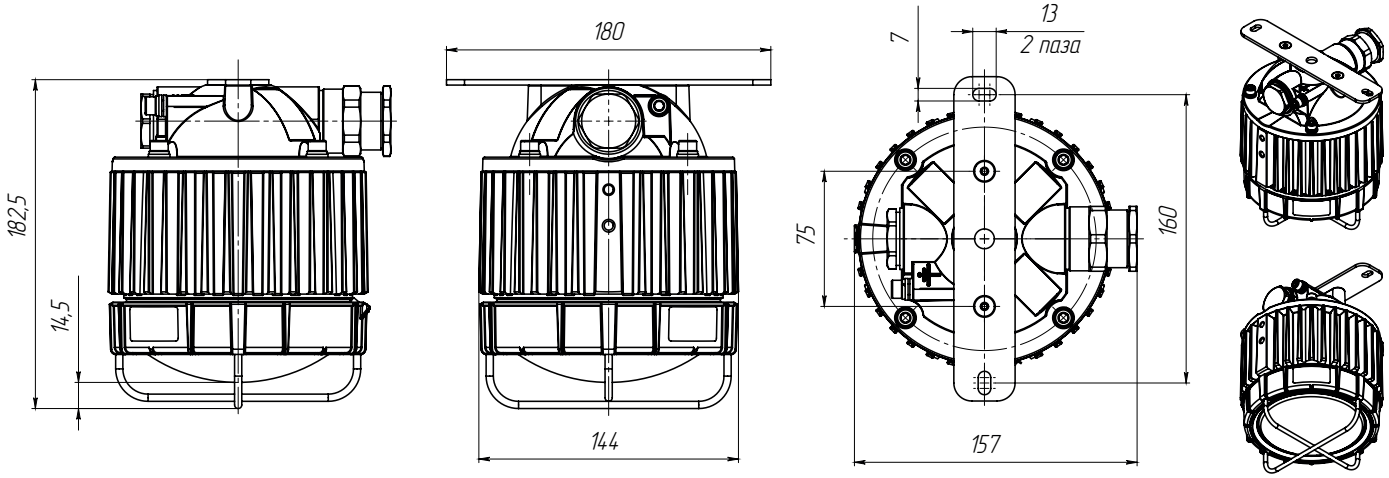

ВЗГ-РВ-15/40-ТР22/ПГ21

Крепление на поворотную скобу

Вес с монтажным модулем (без учёта кабельных вводов): 4 кг (СС5)

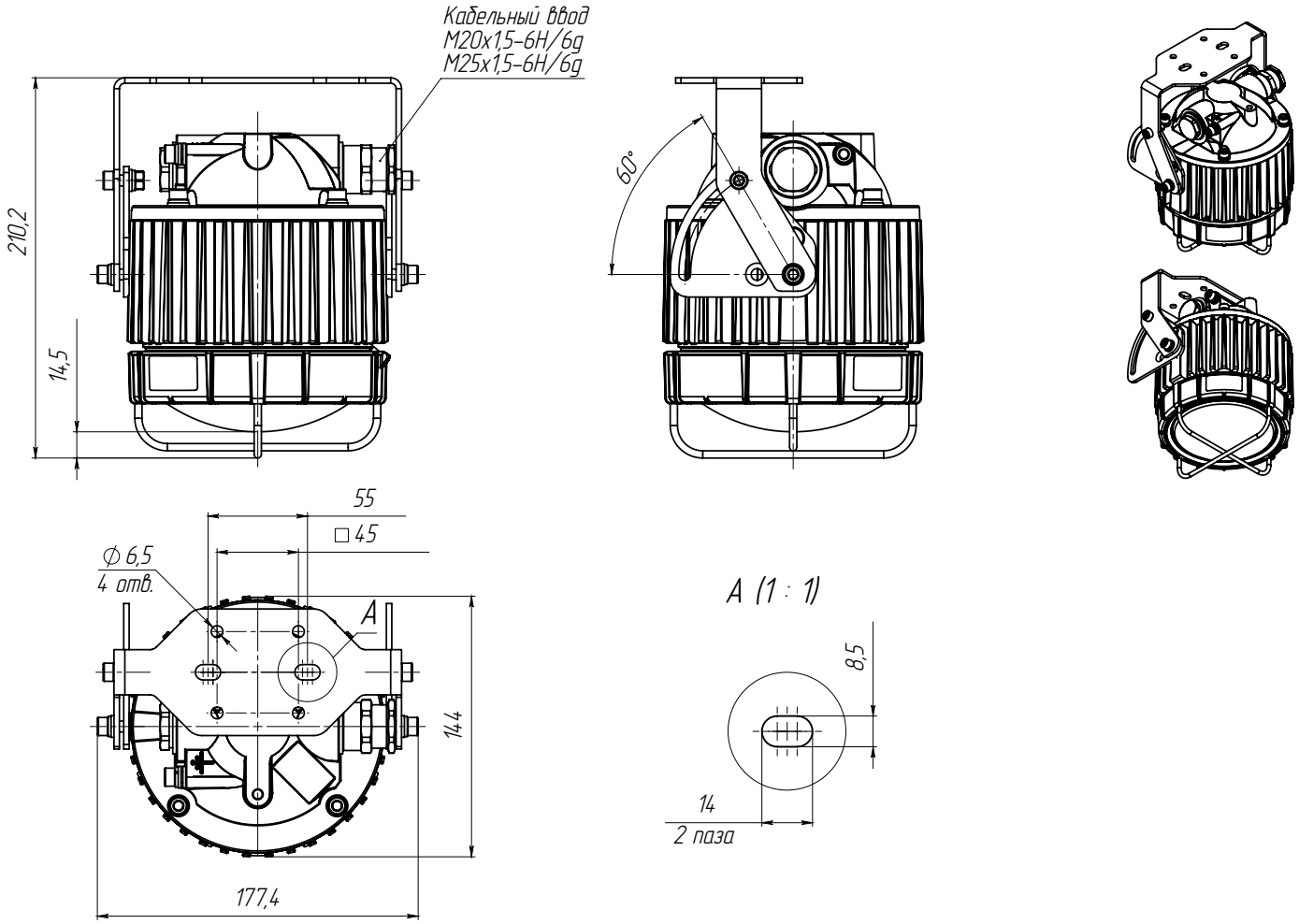

ВЗГ-РВ-15/40-РБ1/РБ2

Крепление на рым-болт

Вес с монтажным модулем (без учёта кабельных вводов): 5 кг (СС5)

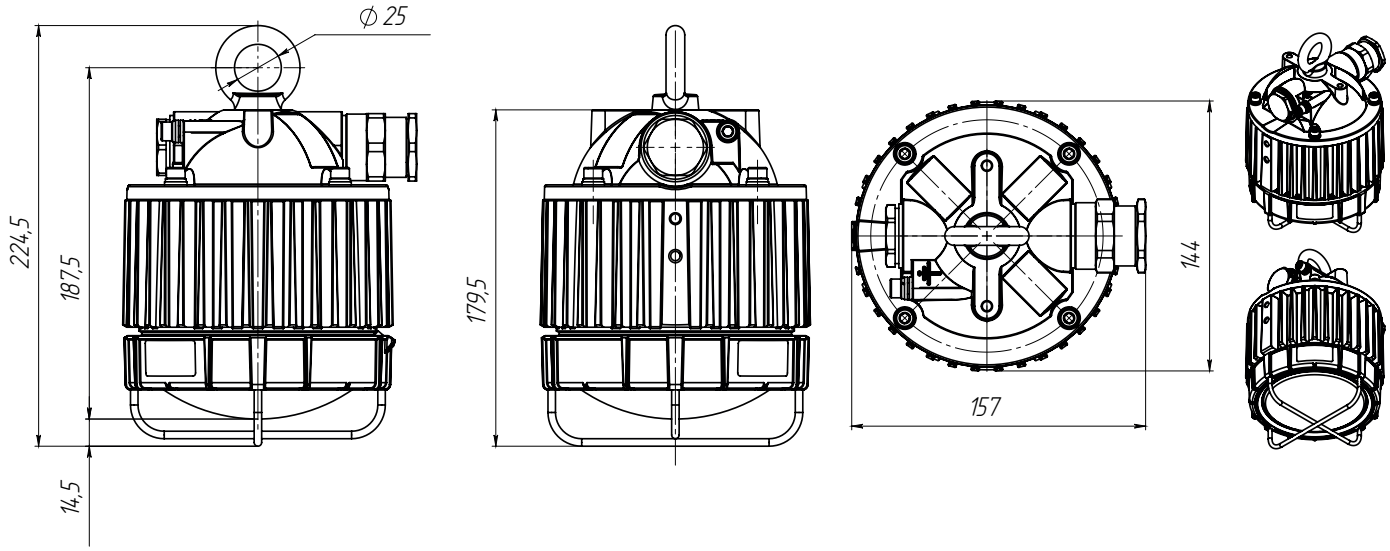

ВЗГ-РВ-15/40-ТМ1/ТМ2/ТМ3/ТМ4

Крепление на труб у G3/4'' тип 4

Вес с монтажным модулем (без учёта кабельных вводов): 4 кг (СС5)

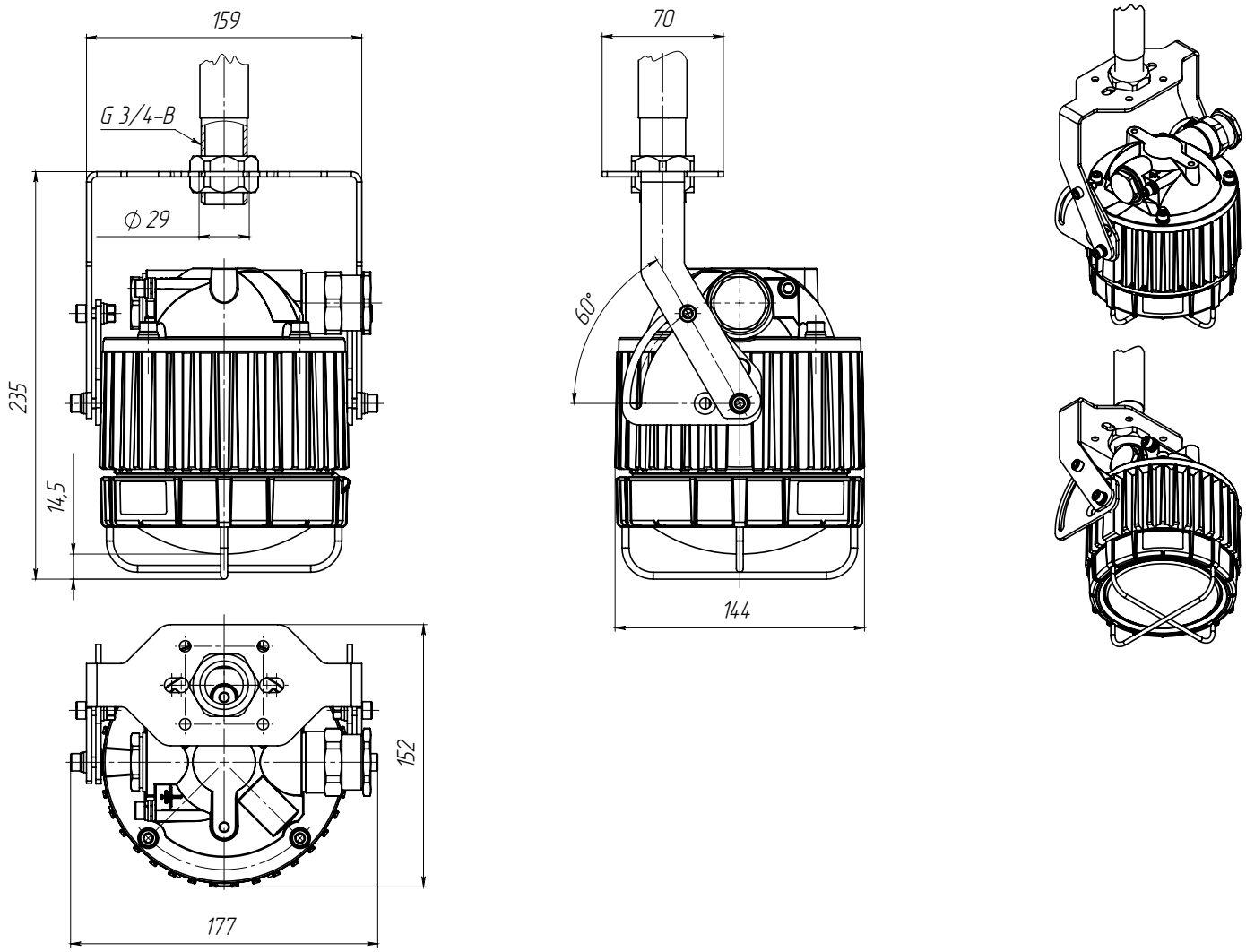

Чертежи

ВЗГ-РВ 2х30/2х40 СС5

Крепление на сдвоенную поворотную скобу

Вес с монтажным модулем (без учёта кабельных вводов): 7,9 кг (СС5)

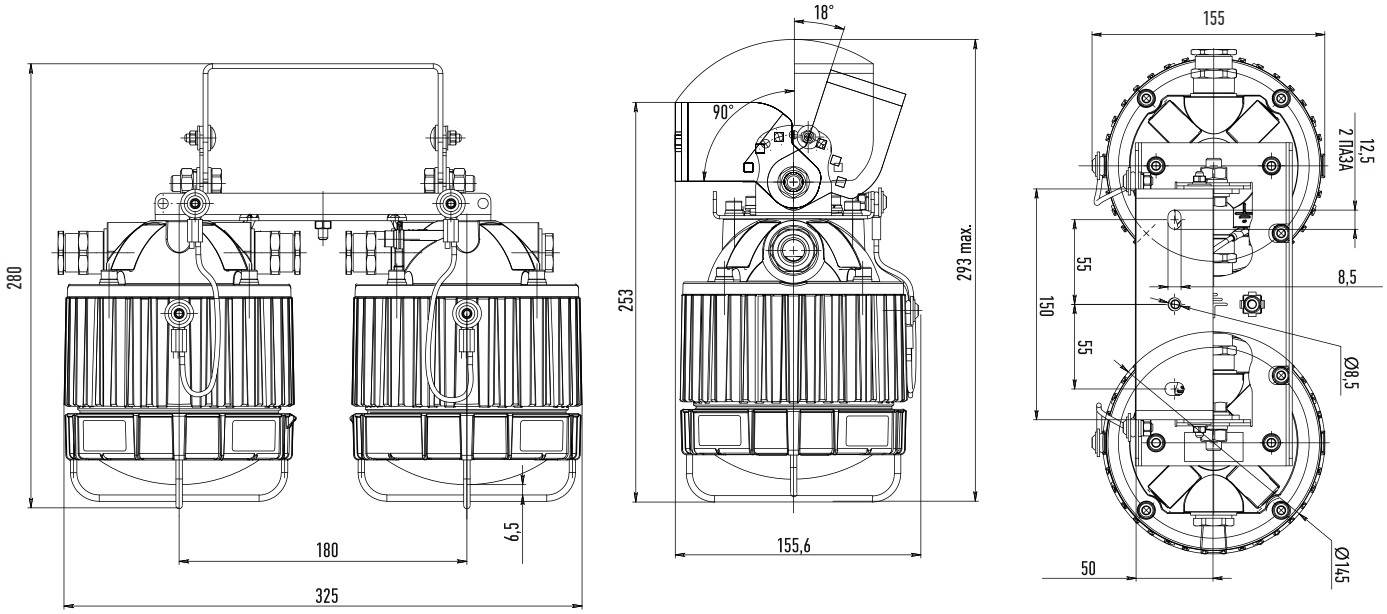

ВЗГ-РВ 3х30/3х40 СС5

Крепление на сдвоенную поворотную скобу

Вес с монтажным модулем (без учёта кабельных вводов): 10,7 кг (СС5)

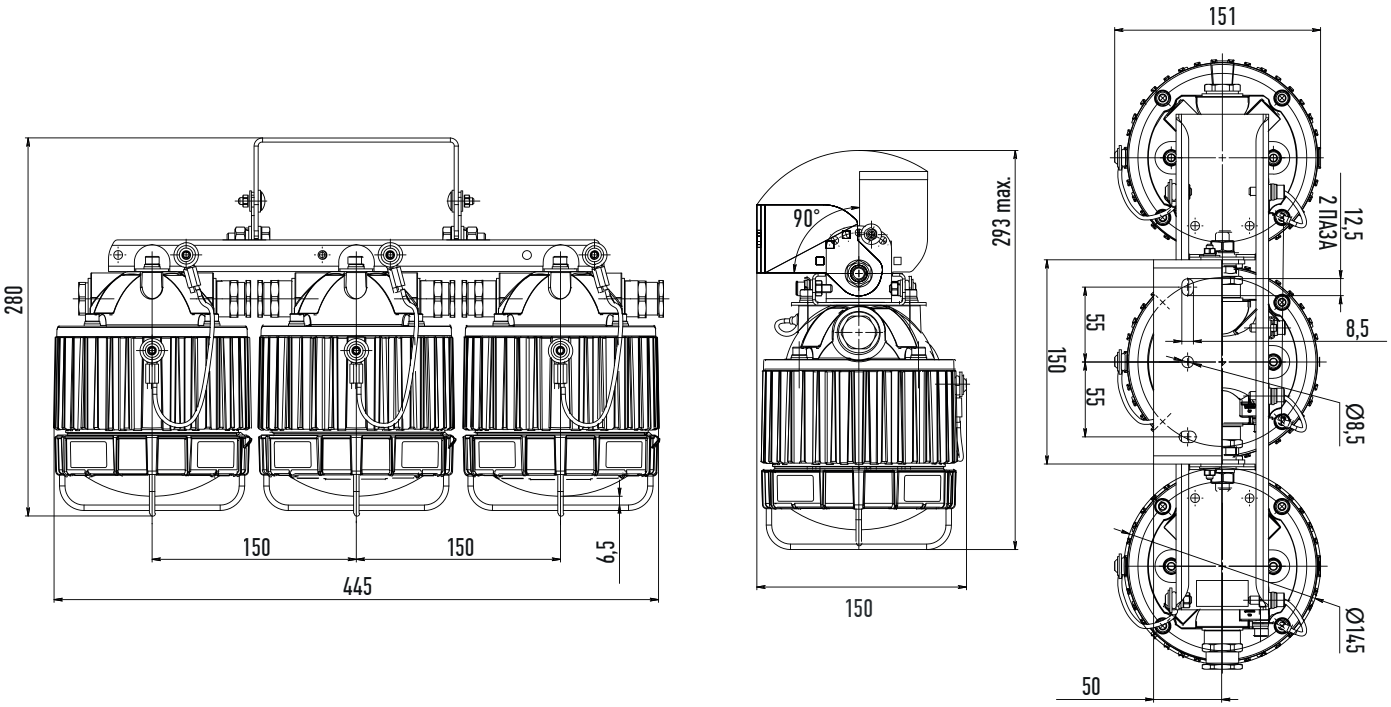

Диапазоны диаметров уплотняемых кабелей (небронированный кабель)

Кабельные вводы для небронированного кабеля круглого сечения				
Тип кабельного ввода	Диапазон уплотняемого кабеля, мм			
	20S16	**20S**	**20**	**25**
O	3,1–8,6	6,1–11,7	6,5–13,9	11,1–19,9
T20	3,1–8,6	6,1–11,7	6,5–13,9	11,1–19,9
T25	–	–	6,5–13,9	11,1–19,9
T1	3,1–8,6	6,1–11,7	6,5–13,9	11,1–19,9
T2	–	–	6,5–13,9	11,1–19,9
T3	–	–	6,5–13,9	11,1–19,9
MP10	3,1–8,6	–	–	–
MP12	3,1–8,6	6,1–11,7	–	–
MP15	–	6,1–11,7	6,5–13,9	–
MP20	–	6,1–11,7	6,5–13,9	11,1–19,9
MP25	–	–	6,5–13,9	11,1–19,9

Диапазоны диаметров уплотняемых кабелей (бронированный кабель)

Кабельные вводы для бронированного кабеля круглого сечения								
Тип кабельного ввода	Диапазон уплотняемого кабеля, мм							
	20S16		**20S**		**20**		**25**	
	Внутренний Ø кабеля (без брони)	Внешний Ø кабеля (с броней)	Внутренний Ø кабеля (без брони)	Внешний Ø кабеля (с броней)	Внутренний Ø кабеля (без брони)	Внешний Ø кабеля (с броней)	Внутренний Ø кабеля (без брони)	Внешний Ø кабеля (с броней)
Б	3,1–8,6	6,1–13,2	6,1–11,7	9,5–15,9	6,5–13,9	12,5–20,9	11,1–19,9	18,2–26,2
БТ20	3,1–8,6	6,1–13,2	–	–	–	–	11,1–19,9	18,2–26,2
БТ25	–	–	6,1–11,7	9,5–15,9	–	–	11,1–19,9	18,2–26,2
БТ1	3,1–8,6	6,1–13,2	–	–	–	–	11,1–19,9	18,2–26,2
БТ2	–	–	6,1–11,7	9,5–15,9	–	–	11,1–19,9	18,2–26,2
БТ3	–	–	–	–	6,5–13,9	12,5–20,9	11,1–19,9	18,2–26,2
БМР15	3,1–8,6	6,1–13,2	–	–	–	–	–	–
БМР20	–	–	–	–	6,5–13,9	12,5–20,9	11,1–19,9	18,2–26,2
БМР25	–	–	–	–	6,5–13,9	12,5–20,9	11,1–19,9	18,2–26,2

Бластер

Типы КСС

Spot

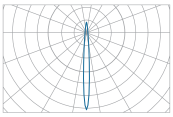

Medium

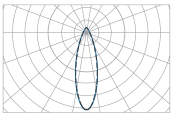

Ellipse

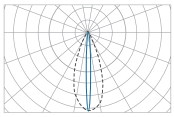

Wide

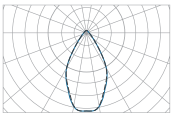

Extra Wide

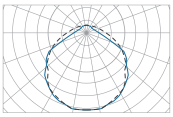

Особенности

- Взрывозащищённый светильник для взрывоопасных зон классов 1 и 2, помещений и наружных установок согласно Ex – маркировке и ГОСТ 31610.0-2014 (IEC60079-0:2011): 1Ex d op is IIC T6 Gb X.
- Корпус из литого алюминиевого сплава
- 1 590–7 980 Лм
- 12–60 Вт
- IP66

Соответствие стандартам

- ГОСТ 14254-2015
- ГОСТ 30852.1-2002
- ТР ТС 012/2011

Таблица модификаций

Мощность	12W	25W	35W	40W	50W	60W
Световой поток*	1 590 LM	3 340 LM	4 660 LM	5 300 LM	6 650 LM	7 980 LM
Габаритные размеры	ОПЦИОНАЛЬНО. СМОТРИ ЧЕРТЁЖ					
Вес (для РМ)	6 кг					
Материал рассеивателя	БОРОСИЛИКАТНОЕ ЗАКАЛЁННОЕ ФОРМОВАННОЕ СТЕКЛО					
Материал корпуса	ЛИТОЙ АЛЮМИНИЙ АК12					
Покрытие	ПОЛИМЕРНОЕ ПОРОШКОВОЕ ПОКРЫТИЕ					
Кронштейны и метизы	НЕРЖАВЕЮЩАЯ СТАЛЬ					
Климатическое исполнение	У1					
Тип КСС	Extra Wide – Без оптики, косинусная кривая. Spot – Угол раскрытия 10° Medium – Угол раскрытия 30° Wide – Угол раскрытия 60° Ellipsee – Угол раскрытия 30°x90°					
Индекс цветопередачи (CRI)	>70 – ИСПОЛНЕНИЕ ПО УМОЛЧАНИЮ >80 – ОПЦИОНАЛЬНО					
Цветовая температура	3 000 K 4 000 K 5 000 K					
Потребляемый ток	0,055 A	0,115 A	0,160 A	0,185 A	0,230 A	0,275 A
Эффективность	133 LM/W	133 LM/W	133 LM/W	133 LM/W*	133 LM/W	133 LM/W
Входное напряжение**	100–277 В (50 Гц)	100–277 В (50 Гц)	176–264 В (50 Гц)	100–277 В (50 Гц)	176–264 В (50 Гц)	176–264 В (50 Гц)
Эл. схема подключения	L, N, PE					
Коэффициент мощности	>0,95	>0,95	>0,95	>0,95	>0,96	>0,96
Пульсация светового потока	<5%					
Маркировка взрывозащиты	1EX D op is IIC T6 Gb X					
Температура эксплуатации	-40 C°...+50 C°					
Температур. класс для +55c°	T6					
Срок службы	12 лет					
Гарантийный срок	5 лет					
Степень IP	66 (ЗАЩИЩЕНО ОТ ПЫЛИ ПОЛНОСТЬЮ / ЗАЩИЩЕНО ОТ МОЩНЫХ СТРУЙ ВОДЫ)					
Max сечение жилы кабеля	2,5 мм²					
Сертификат соотв. ТР ТС 012/2011	ST.RU C-RU.AA87.B.00689/21					
Технические условия №	ТУ 27.40.39-043-05758434-2020					

* – ДОПУСК ИЗМЕРЕНИЯ +/- 10%

** – ДОПУСК 0–10 VDC

*** – В ЗАВИСИМОСТИ ОТ ПРИМЕНЯЕМОЙ ВТОРИЧНОЙ ОПТИКИ

Расшифровка номенклатуры и возможные модификации

1		2		3		4		5		6		7		8		9		10	
GALAD Бластер LED	-	12	-	Extra wide	(	740	/	RAL7035	/	120	/	230	/	MP20	/	КУП	/	C	)

1 Серия

GALAD Бластер LED

2 Мощность, W

12	12W
25	25W
35	35W
40	40W
50	50W
60	60W

3 Тип КСС

Extra Wide	Без оптики, косинусная кривая.
Spot	Угол раскрытия 10°
Medium	Угол раскрытия 30°
Wide	Угол раскрытия 60°
Ellipsee	Угол раскрытия 30°x90°

4 Индекс цветопередачи / Цветовая температура

7	CRI≥70
8	CRI≥80
30	3 000 K
40	4 000 K
50	5 000 K

5 Цвет корпуса

RAL7035	Цвет корпуса по палитре RAL.

6 Угол раскрытия светового потока

120	120°

7 Рабочее напряжение

230	230V, 50Hz

8 Тип кабельного ввода

О	Для небронированного кабеля открыто проложенного
Т20	Для небронированного кабеля в трубе М20
Т25	Для небронированного кабеля в трубе М25
Т1	Для небронированного кабеля в трубе G1/2
Т2	Для небронированного кабеля в трубе G3/4
Т3	Для небронированного кабеля в трубе G1
МР10	Для небронированного кабеля в металлорукаве ДУ10
МР12	Для небронированного кабеля в металлорукаве ДУ12
МР15	Для небронированного кабеля в металлорукаве ДУ15
МР20	Для небронированного кабеля в металлорукаве ДУ20
МР25	небронированного кабеля в металлорукаве ДУ25
Б	Для бронированного кабеля открыто проложенного
БТ20	Для бронированного кабеля в трубе М20
БТ25	Для бронированного кабеля в трубе М25
БТ1	Для бронированного кабеля в трубе G1/2
БТ2	Для бронированного кабеля в трубе G3/4
БТ3	Для бронированного кабеля в трубе G1
БМР15	Для бронированного кабеля в металлорукаве ДУ15
БМР20	Для бронированного кабеля в металлорукаве ДУ20
БМР25	Для бронированного кабеля в металлорукаве ДУ25

9 Вариант монтажа

КУП	Кронштейн универсальный поворотный

10 Материал рассеивателя

С	Стекло

Диапазоны диаметров уплотняемых кабелей (небронированный кабель)

Кабельные вводы для небронированного кабеля круглого сечения				
Тип кабельного ввода	Диапазон уплотняемого кабеля, мм			
	20S16	**20S**	**20**	**25**
O	3,1–8,6	6,1–11,7	6,5–13,9	11,1–19,9
T20	3,1–8,6	6,1–11,7	6,5–13,9	11,1–19,9
T25	–	–	6,5–13,9	11,1–19,9
T1	3,1–8,6	6,1–11,7	6,5–13,9	11,1–19,9
T2	–	–	6,5–13,9	11,1–19,9
T3	–	–	6,5–13,9	11,1–19,9
MP10	3,1–8,6	–	–	–
MP12	3,1–8,6	6,1–11,7	–	–
MP15	–	6,1–11,7	6,5–13,9	–
MP20	–	6,1–11,7	6,5–13,9	11,1–19,9
MP25	–	–	6,5–13,9	11,1–19,9

Диапазоны диаметров уплотняемых кабелей (бронированный кабель)

Кабельные вводы для бронированного кабеля круглого сечения								
Тип кабельного ввода	Диапазон уплотняемого кабеля, мм							
	20S16		**20S**		**20**		**25**	
	Внутренний Ø кабеля (без брони)	Внешний Ø кабеля (с броней)	Внутренний Ø кабеля (без брони)	Внешний Ø кабеля (с броней)	Внутренний Ø кабеля (без брони)	Внешний Ø кабеля (с броней)	Внутренний Ø кабеля (без брони)	Внешний Ø кабеля (с броней)
Б	3,1–8,6	6,1–13,2	6,1–11,7	9,5–15,9	6,5–13,9	12,5–20,9	11,1–19,9	18,2–26,2
БТ20	3,1–8,6	6,1–13,2	–	–	–	–	11,1–19,9	18,2–26,2
БТ25	–	–	6,1–11,7	9,5–15,9	–	–	11,1–19,9	18,2–26,2
БТ1	3,1–8,6	6,1–13,2	–	–	–	–	11,1–19,9	18,2–26,2
БТ2	–	–	6,1–11,7	9,5–15,9	–	–	11,1–19,9	18,2–26,2
БТ3	–	–	–	–	6,5–13,9	12,5–20,9	11,1–19,9	18,2–26,2
БМР15	3,1–8,6	6,1–13,2	–	–	–	–	–	–
БМР20	–	–	–	–	6,5–13,9	12,5–20,9	11,1–19,9	18,2–26,2
БМР25	–	–	–	–	6,5–13,9	12,5–20,9	11,1–19,9	18,2–26,2

ПЛАФОН ВС

сертификат
МСК64
сейсмостойкости

В РЕЕСТРЕ РОССИЙСКОЙ ПРОДУКЦИИ

Типы КСС

Косинусная 120°

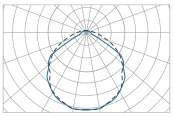

Глубокая 60°

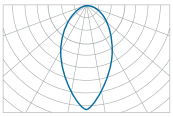

Глубокая 40°

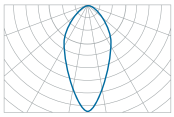

Концентрированная 25°

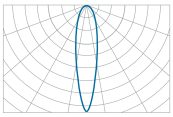

Особенности

- Взрывоопасные зоны классов 1 и 2 по классификации ГОСТ 31610.10-1-2022 помещений и наружных установок согласно ГОСТ IEC 60079-14-2013 и маркировке по взрывозащите
- Корпус из литого алюминия
- 9 видов монтажных модулей
- Компактность и малый вес
- 1 200–2 800 Лм
- 8–20 Вт
- 1Ex db IIC T6 Gb – со стеклянным рассеивателем
  1Ex db IIC T6 Gb X – с поликарбонатным рассеивателем
  Ex tb IIIC T75°...80°C Db – со стеклянным рассеивателем
  Ex tb IIIC T75°...80°C Db X – с поликарбонатным рассеивателем
- IP66/67

! Доп. опция

Защитная сетка рассеивателя

Соответствие стандартам

- ГОСТ 12.2.007.0-75
- ГОСТ 14254-2015
- ТР ТС 012/2011

Плафон-ВС 8 / 15 / 20-ПС

! Габариты зависят от мощности и выбранного типа крепления.

Конфигуратор ПЛАФОН ВС

ЭЛЕКТРОЛУЧ

Монтажные модули

П
крепление на планку

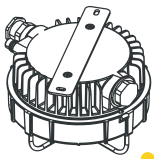

П2
крепление на планку дистанционную

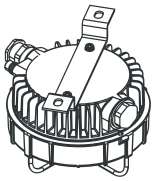

ПС
крепление на скобу поворотную

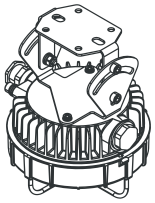

РБ
крепление на рым-болт

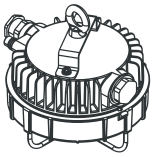

РК
крепление на рым-крюк

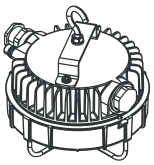

ТМ
крепление на трубу 3/4"

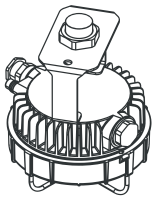

ТФ
крепление на фланец

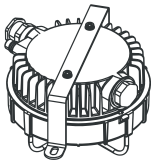

ПСТ60
крепление на трубу Ø60-63мм

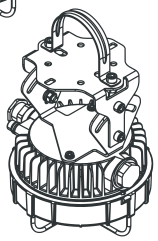

ПСТ50
крепление на трубу Ø45-57мм

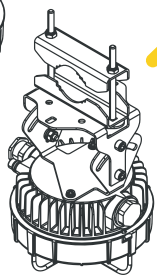

ПК
крепление на переносной кронштейн (до 2 каб. вводов)

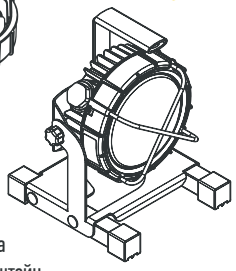

ПЛАФОН ВС

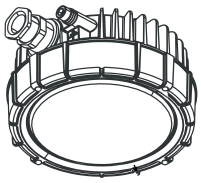

Рассеиватели

СС7 - закаленное плоское стекло 8mm с сеткой

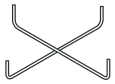

Сетка

СС5 - закаленное боросиликатное формованное стекло с сеткой

С07 - закаленное плоское стекло 8mm

С05 - закаленное боросиликатное формованное стекло

П16 - прозрачный формованный светостабилизированный поликарбонат

Таблица модификаций ПЛАФОН ВС

Мощность	8W	15W	20W
Световой поток	1 200 LM (П16)* 1 200 LM (C05)* 1 300 LM (C07)*	2 000 LM (П16)* 2 100 LM (C05)* 2 100 LM (C07)*	2 640 LM (П16)* 2 640 LM (C05)* 2 800 LM (C07)*
Габаритные размеры	ОПЦИОНАЛЬНО. СМОТРИ ЧЕРТЁЖ		
Вес (без каб. вводов)	ОПЦИОНАЛЬНО. СМОТРИ ЧЕРТЁЖ		
Материал рассеивателя	ОПТИЧЕСКИЙ ПОЛИКАРБОНАТ ПРОЗРАЧНЫЙ – П16 БОРОСИЛИКАТНОЕ ЗАКАЛЁННОЕ ФОРМОВАННОЕ СТЕКЛО – (БЕЗ СЕТКИ – C05, С СЕТКОЙ – CC5) ЗАКАЛЁННОЕ ПЛОСКОЕ СТЕКЛО – (БЕЗ СЕТКИ – C07, С СЕТКОЙ – CC7)		
Материал корпуса	ЛИТОЙ АЛЮМИНИЙ АК12		
Покрытие	ПОЛИМЕРНОЕ ПОРОШКОВОЕ ПОКРЫТИЕ		
Кронштейны и метизы	НЕРЖАВЕЮЩАЯ СТАЛЬ		
Климатическое исполнение	У1 / УХЛ1 / ОМ1		
Тип КСС	Д – КОСИНУСНАЯ** К – КОНЦЕНТРИРОВАННАЯ** Г – ГЛУБОКАЯ**		
Коррелированная цветовая температура	5 000 К (под заказ 3 000 К, 4 000 К)		
Индекс цветопередачи (CRI)	>70 – ИСПОЛНЕНИЕ ПО УМОЛЧАНИЮ >80 – ОПЦИОНАЛЬНО		
Потребляемый ток	ДЛЯ 230 AC – 0,052 А ДЛЯ 36AC – 0,033 А ДЛЯ 24ADC – 0,44 А ДЛЯ 12DC – 0,9 А	ДЛЯ 230 AC – 0,1 А ДЛЯ 127AC – 0,17 А ДЛЯ 36AC – 0,61 А ДЛЯ 24ADC – 0,83 А ДЛЯ 12DC – 1,6 А	ДЛЯ 230 AC – 0,13 А ДЛЯ 127AC – 0,22 А ДЛЯ 36AC – 0,81 А
Пусковой ток (Ic) и его время импульса (Δt)	ДЛЯ 230 AC – 20 А, 2 МКС ДЛЯ 36AC – 2 А, 250 МКС ДЛЯ 24DC – 20 А, 250 МКС	ДЛЯ 230 AC – 20 А, 2 МКС ДЛЯ 127AC – 20 А, 2 МКС ДЛЯ 36AC – 2 А, 250 МКС ДЛЯ 24DC – 38 А, 250 МКС	ДЛЯ 230 AC – 20 А, 2 МКС ДЛЯ 127AC – 20 А, 2 МКС ДЛЯ 36AC – 2 А, 250 МКС ДЛЯ 24DC – 38 А, 250 МКС
Эффективность	150 LM/W (П16)* 150 LM/W (C05)* 162 LM/W (C07)*	131 LM/W (П16)* 131 LM/W (C05)* 140 LM/W (C07)*	132 LM/W (П16)* 132 LM/W (C05)* 140 LM/W (C07)*
Входное напряжение***	230В – (100–280VAC 50 Гц / 180–240VDC) 36 В – (27–45VAC 50 Гц) 24 В – (20–30VDC) 12 В – (10–14VDC)	230В – (100–280VAC 50 Гц / 180–240VDC) 127 В – (100–280VAC 50 Гц / 180–240VDC) 36 В – (27–45VAC 50 Гц) 24 В – (20–30VDC) 12 В – (10–14VDC)	230В – (100–280VAC 50 Гц / 180–240VDC) 127 В – (100–280VAC 50 Гц / 180–240VDC) 36 В – (27–45VAC 50 Гц) 24 В – (20–30VDC) 12 В – (10–14VDC)
Количество светильников на автоматический выключатель С16	ДЛЯ 230 AC – 307 шт. ДЛЯ 36AC – 48 шт. ДЛЯ 24DC – 36 шт. ДЛЯ 12DC – 17 шт.	ДЛЯ 230 AC – 160 шт. ДЛЯ 127AC – 94 шт. ДЛЯ 36AC – 26 шт. ДЛЯ 24DC – 19 шт. ДЛЯ 12DC – 9 шт.	ДЛЯ 230 AC – 123 шт. ДЛЯ 127AC – 72 шт. ДЛЯ 36AC – 19 шт.
Маркировка взрывозащиты	1Ex db IIC T6 Gb – ДЛЯ ИСПОЛНЕНИЙ СО СТЕКЛЯННЫМ РАССЕИВАТЕЛЕМ 1Ex db IIC T6 Gb X – ДЛЯ ИСПОЛНЕНИЙ С ПОЛИКАРБОНАТНЫМ РАССЕИВАТЕЛЕМ Ex tb IIIC T75°...80°C Db – ДЛЯ ИСПОЛНЕНИЙ СО СТЕКЛЯННЫМ РАССЕИВАТЕЛЕМ Ex tb IIIC T75°...80°C Db X – ДЛЯ ИСПОЛНЕНИЙ С ПОЛИКАРБОНАТНЫМ РАССЕИВАТЕЛЕМ		
Класс защиты от поражения электрическим током по ГОСТ12.2.007.0	I – ДЛЯ СВЕТИЛЬНИКОВ 230VAC, 127VAC; II – ДЛЯ СВЕТИЛЬНИКОВ 230VAC, 127VAC – ИСПОЛНЕНИЕ [I/II]; III – ДЛЯ СВЕТИЛЬНИКОВ 12VDC, 24VDC, 36VAC;		
Эл. схема подключения	L, N, PE		
Коэффициент мощности	>0,95		
Пульсация светового потока	<5%		
Температура эксплуатации	-60 С°...+55 С°		
Температур. класс для +55с°	T6		
Срок службы	15 лет В НОРМАЛЬНЫХ КЛИМАТИЧЕСКИХ УСЛОВИЯХ; 10 лет В КЛИМАТИЧЕСКИХ УСЛОВИЯХ ОТЛИЧНЫХ ОТ НОРМАЛЬНЫХ		
Гарантийный срок	5 лет		
Степень IP	66/67 (ЗАЩИЩЕНО ОТ ПЫЛИ ПОЛНОСТЬЮ / ЗАЩИЩЕНО ОТ СИЛЬНЫХ ВОДНЫХ СТРУЙ / ЗАЩИЩЕНО ОТ ПОГРУЖЕНИЯ В ВОДУ НА ГЛУБИНУ ДО 1М.)		
Max сечение жилы кабеля	2,5 мм²		
Сертификат соотв. ТР ТС 012/2011	RU C-RU.HA64.B.01949/23		
Свидетельство о типовом одобрении РМРС №	22.09292.120		
Технические условия №	ТУ 16-676.147-2021		

* – ДОПУСК ИЗМЕРЕНИЯ +/- 7%

** – В ЗАВИСИМОСТИ ОТ ПРИМЕНЯЕМОЙ ВТОРИЧНОЙ ОПТИКИ

*** – ДОПУСК 0–10 VDC

Расшифровка номенклатуры и возможные модификации ПЛАФОН ВС

1	2	3	4	5	6	7	8	9	10	11	12	13	14	15
ПЛАФОН-ВС	8	П	П16	ПВ	230	25	О	Н	4000К	Г090	ОМ1	РМРС	CRI80	II

1 Серия

ПЛАФОН-ВС

2 Мощность, W

8	8W
15	15W
20	20W

3 Монтажный модуль

П	Планка (тип 1)
П2	Планка (тип 2)
ПС	Поворотная скоба
РБ	Рым-болт
РК	Рым-крюк
ТМ	На трубу 3/4" паралельно оси свечения
ТФ	На фланец (для смотровых/световых окон резервуаров)
ПСТ50	На трубу Ø 45–57 мм перпендикулярно оси свечения
ПСТ60	На трубу Ø 60–63 мм перпендикулярно оси свечения
ПК	Переносной кронштейн

4 Рассеиватель

П16	Поликарбонат прозрачный
С05	Боросиликатное стекло
СС5	Боросиликатное стекло с сеткой
С07	Плоское закаленное стекло
СС7	Плоское закаленное стекло с сеткой

5 Кол-во кабельных вводов

ПВ	1 кабельный ввод
ТР	2 кабельных ввода

6 Рабочее напряжение

230	230V, 50Hz
127	127V 50Hz
036	36V 50Hz
024	24V
012	12V

7 Диаметр обжимаемого кабеля

25	Ø 11.1 - 19.9 мм
20	Ø 6.5 - 13.9 мм
20S	Ø 6.1 - 11.7 мм
20S16	Ø 3,1 - 8,6 мм

* см. таблицу «диапазоны диаметров уплотняемых кабелей»

8 Тип кабельного ввода

О	Для небронированного кабеля открыто проложенного
Т20	Для небронированного кабеля в трубе М20
Т25	Для небронированного кабеля в трубе М25
Т1	Для небронированного кабеля в трубе G1/2
Т2	Для небронированного кабеля в трубе G3/4
Т3	Для небронированного кабеля в трубе G1
МР10	Для небронированного кабеля в металлорукаве ДУ10
МР12	Для небронированного кабеля в металлорукаве ДУ12
МР15	Для небронированного кабеля в металлорукаве ДУ15
МР20	Для небронированного кабеля в металлорукаве ДУ20
МР25	небронированного кабеля в металлорукаве ДУ25
Б	Для бронированного кабеля открыто проложенного
БТ20	Для бронированного кабеля в трубе М20
БТ25	Для бронированного кабеля в трубе М25
БТ1	Для бронированного кабеля в трубе G1/2
БТ2	Для бронированного кабеля в трубе G3/4
БТ3	Для бронированного кабеля в трубе G1
БМР15	Для бронированного кабеля в металлорукаве ДУ15
БМР20	Для бронированного кабеля в металлорукаве ДУ20
БМР25	Для бронированного кабеля в металлорукаве ДУ25

9 Материал кабельного ввода

	Никелированная латунь (значение по умолчанию)
Н	Нержавеющая сталь (выберите при необходимости)

10 Цветовая температура, К

	5 000 К (базовое исполнение)
4000К	4 000 К
3000К	3 000 К

11 Вторичная оптика (угол КСС)

	Косинусная, КСС 120–140° (базовое исполнение)
Г090	Глубокая, КСС 90°
Г060	Глубокая, КСС 60°
Г040	Глубокая, КСС 40°
К030	Концентрированная, КСС 30°

12 Климатическое исполнение и категория размещения

	УХЛ1 умеренный и холодный климат, кат. разм. 1 (базовое исполнение)
ОМ1	ОМ1 общеклиматическое морское исполнение, кат. разм. 1

13 СТО РМРС

	Поставка без СТО РМРС (базовое исполнение)
РМРС	Поставка с СТО РМРС

14 Индекс цветопередачи

	CRI 70 (базовое исполнение)
CRI80	CRI 80

15 Класс защиты от поражения электрическим током

	I – Для светильников 230VAC, 127VAC (базовое исполнение)
	III – Для светильников 12VDC, 24VDC, 36VAC (базовое исполнение)
II	Для светильников 230VAC, 127VAC

Чертежи

ПЛАФОН ВС-8/15/20-П

Крепление на планку П

Вес с монтажным модулем (без учёта кабельных вводов): П16 - 1,2 кг / С05 - 1,5 кг / СС5 - 1,5 кг / С07 - 1,3 кг / СС7 - 1,4 кг

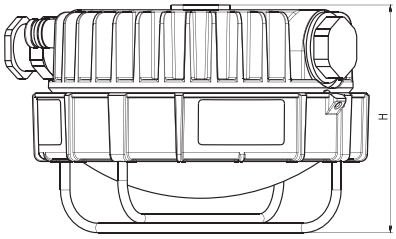

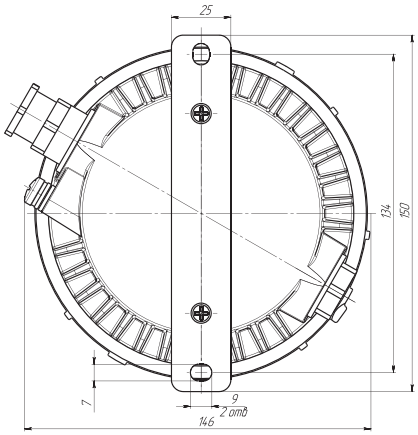

РАССЕИВАТЕЛЬ	H, mm
П16	85
С05	85
СС5	100
С07	70
СС7	100

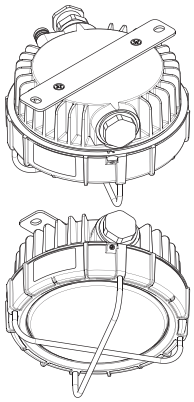

ПЛАФОН ВС-8/15/20-П2

Крепление на планку П2

Вес с монтажным модулем (без учёта кабельных вводов): П16 - 1,2 кг / С05 - 1,5 кг / СС5 - 1,5 кг / С07 - 1,3 кг / СС7 - 1,4 кг

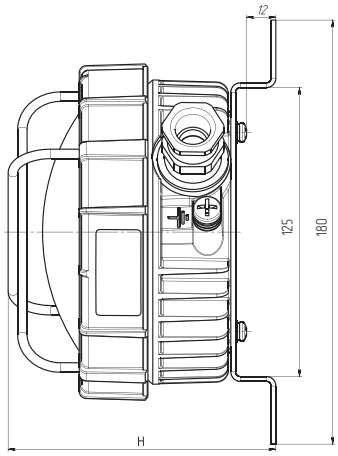

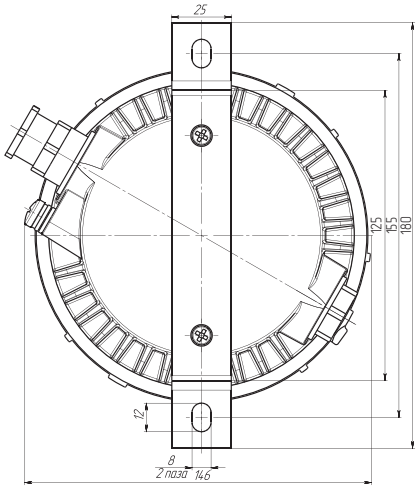

РАССЕИВАТЕЛЬ	H, mm
П16	105
С05	100
СС5	115
С07	85
СС7	105

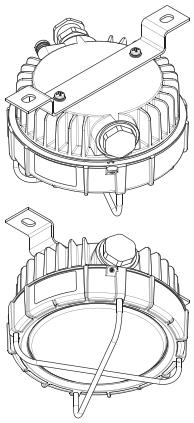

ПЛАФОН ВС-8/15/20-ПС

Крепление на поворотную скобу

Вес с монтажным модулем (без учёта кабельных вводов): П16 - 1,4 кг / С05 - 1,7 кг / СС5 - 1,7 кг / С07 - 1,5 кг / СС7 - 1,6 кг

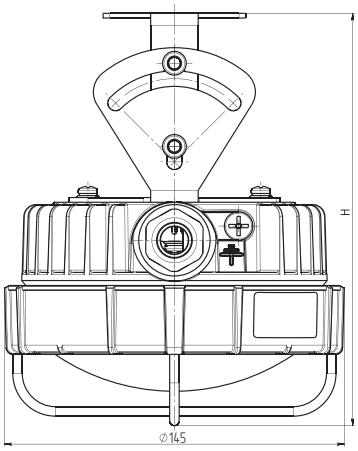

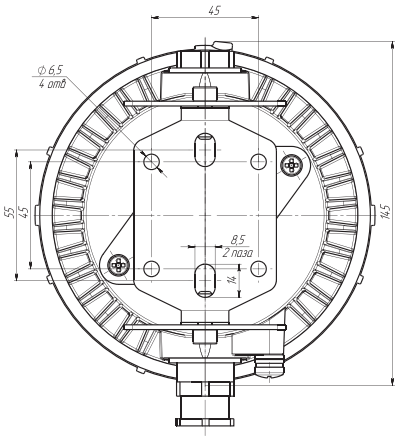

РАССЕИВАТЕЛЬ	H, mm
П16	165
С05	160
СС5	175
С07	145
СС7	170

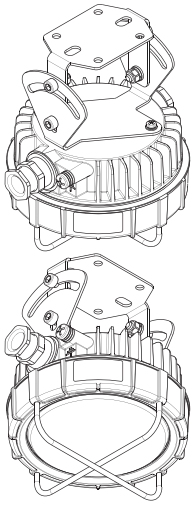

ПЛАФОН ВС-8/15/20-РБ

Крепление на рым-болт

Вес с монтажным модулем (без учёта кабельных вводов): П16 - 1,2 кг / С05 - 1,5 кг / СС5 - 1,55 кг / С07 - 1,3 кг / СС7 - 1,35 кг

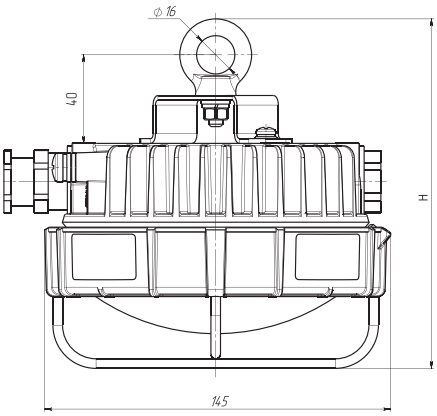

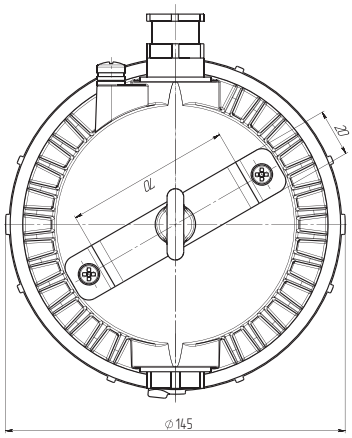

РАССЕИВАТЕЛЬ	H, mm
П16	135
С05	135
СС5	150
С07	120
СС7	140

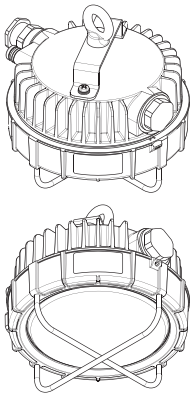

ПЛАФОН ВС-8/15/20-РК

Крепление на рым-крюк

Вес с монтажным модулем (без учёта кабельных вводов): П16 - 1,2 кг / С05 - 1,5 кг / СС5 - 1,5 кг / С07 - 1,3 кг / СС7 - 1,4 кг

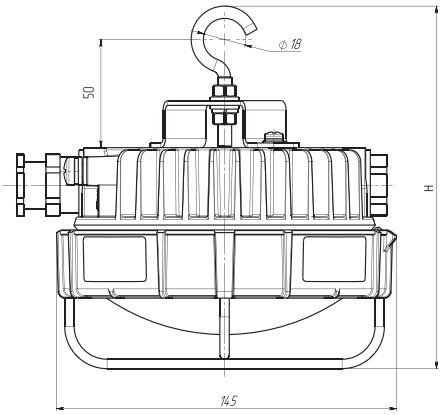

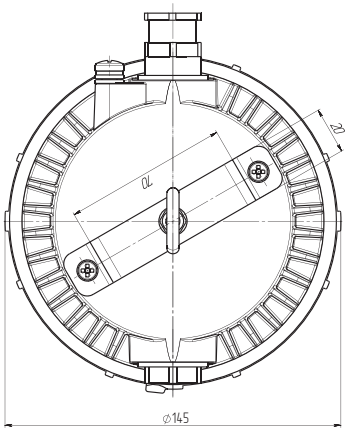

РАССЕИВАТЕЛЬ	H, mm
П16	145
С05	140
СС5	160
С07	125
СС7	150

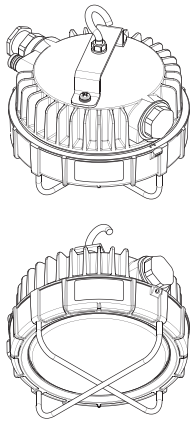

ПЛАФОН ВС-8/15/20-ТМ

Крепление на вертикальную трубу G3/4''

Вес с монтажным модулем (без учёта кабельных вводов): П16 - 1,5 кг / С05 - 1,8 кг / СС5 - 1,8 кг / С07 - 1,6 кг / СС7 - 1,6 кг

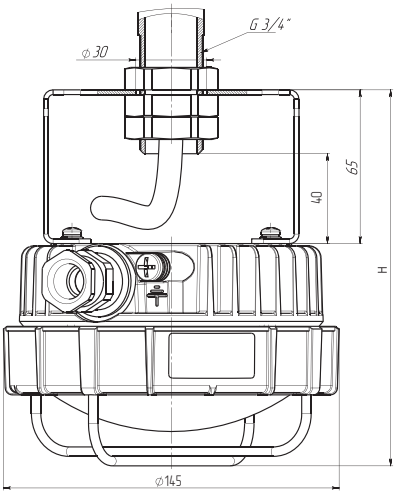

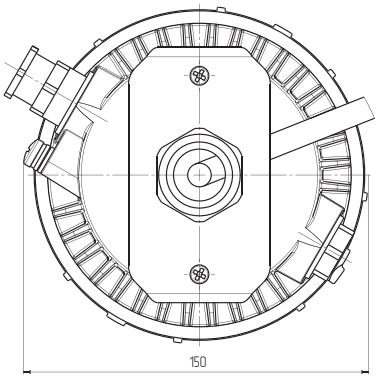

РАССЕИВАТЕЛЬ	H, mm
П16	150
С05	145
СС5	160
С07	130
СС7	155

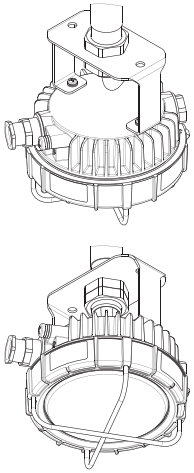

Чертежи

ПЛАФОН ВС-8/15/20-ПСТ50

Крепление на горизонтальную трубу 45–57 мм

Вес с монтажным модулем (без учёта кабельных вводов): П16 - 1,7 кг / С05 - 2,0 кг / СС5 - 2,1 кг / С07 - 1,9 кг / СС7 - 1,9 кг

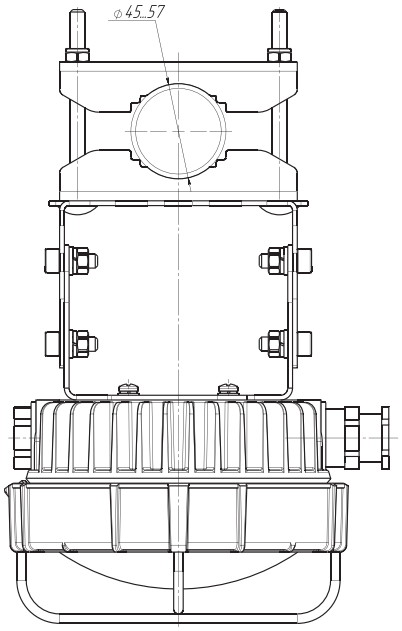

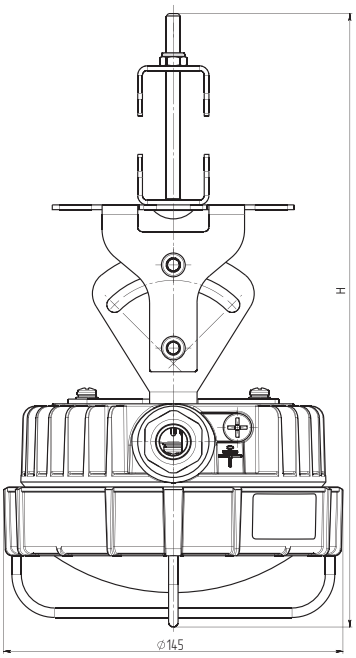

РАССЕИВАТЕЛЬ	H, mm
П16	255
С05	255
СС5	270
С07	240
СС7	260

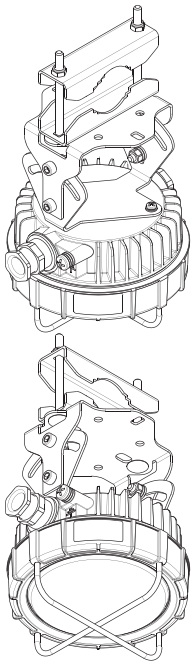

ПЛАФОН ВС-8/15/20-ПСТ60

Крепление на горизонтальную трубу 60–63 мм

Вес с монтажным модулем (без учёта кабельных вводов): П16 - 1,5 кг / С05 - 1,8 кг / СС5 - 1,85 кг / С07 - 1,65 кг / СС7 - 1,7 кг

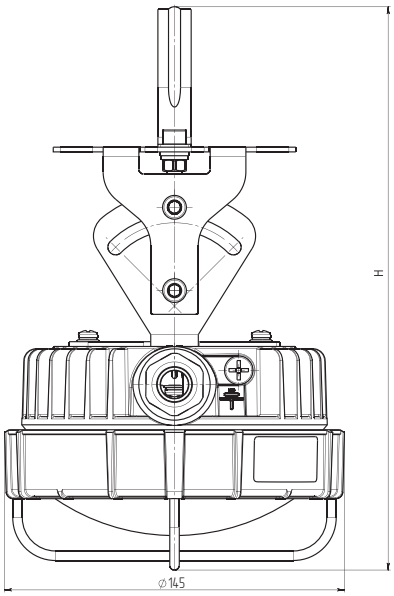

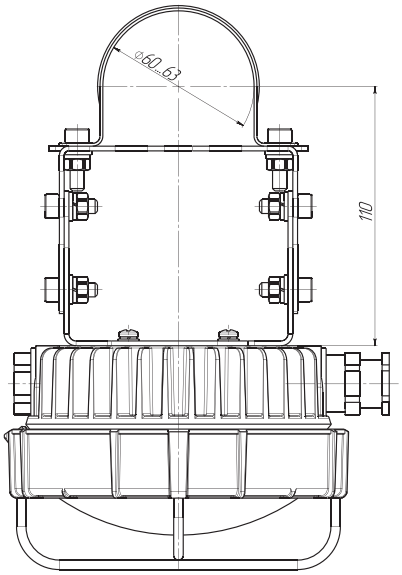

РАССЕИВАТЕЛЬ	H, mm
П16	225
С05	230
СС5	240
С07	210
СС7	230

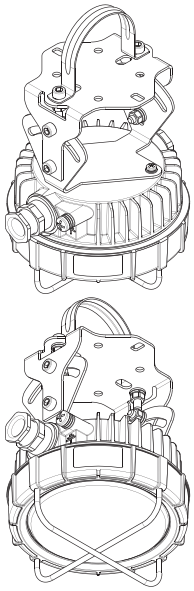

ПЛАФОН ВС-8/15/20-ТФ

Крепление фланец / встраиваемый

Вес с монтажным модулем (без учёта кабельных вводов): П16 - 1,1 кг / С05 - 1,5 кг / СС5 - 1,5 кг / С07 - 1,3 кг / СС7 - 1,3 кг

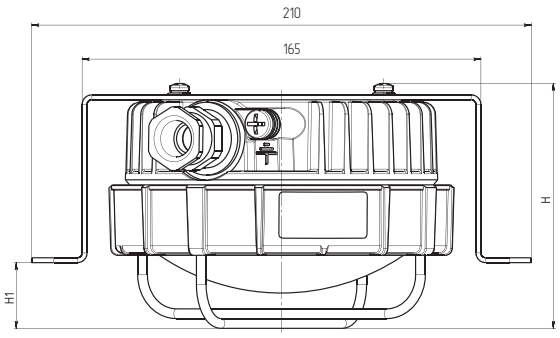

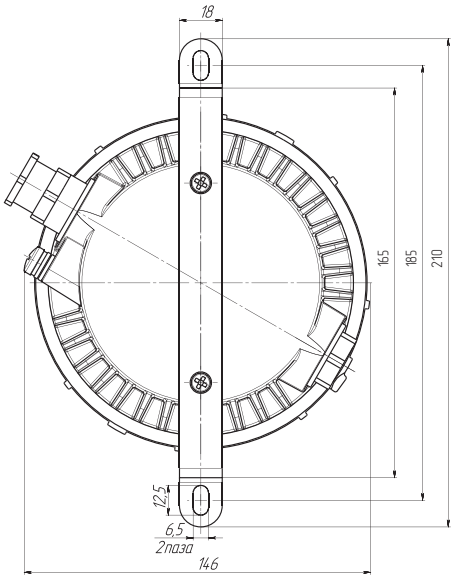

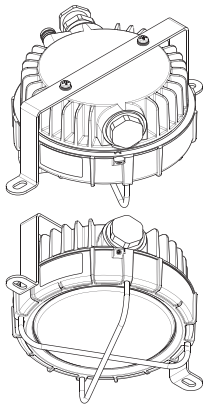

РАССЕИВАТЕЛЬ	H, mm	H1, mm
П16	90	30
С05	90	25
СС5	105	40
С07	75	10
СС7	100	30

ПЛАФОН РВ

Типы КСС

Косинусная 120°

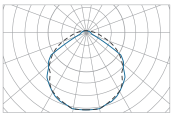

Глубокая 60°

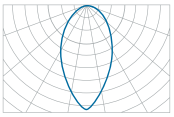

Глубокая 40°

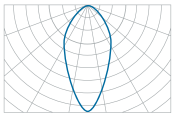

Концентрированная 25°

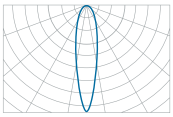

Особенности

- Для освещения подземных выработок рудников и шахт, опасных по рудничному газу и угольной пыли (исполнение РВ) по ГОСТ 31610.20-1-2020 (ISO/IEC 8007920-1:2017), ГОСТ IEC 60079-14-2011 и другим нормативным документам, регламентирующим применение электрооборудования во взрывоопасных зонах в соответствии с маркировкой взрывозащиты
- Корпус из ЦАМ (литой цинковый сплав с содержанием: Zn < 80%; Al+Mg+Ti+Zr ≤ 15%; Mg+Ti+Zr ≤ 7,5%)
- Компактность и малый вес
- 10 видов монтажных модулей
- 1 200–2 750 Лм
- РВ Ex db I mb
  РВ Ex db I mb X (для версии с X, для исполнения РВ при монтаже/эксплуатации кабельных вводов, должно быть выполнено дополнительное закрепление кабеля перед вводом, для предотвращения растягивающих усилий и скручивания).
- 8–20 Вт
- IP66/67

Соответствие стандартам

- ГОСТ 12.2.007.0-75
- ГОСТ 14254-2015
- ТР ТС 012/2011

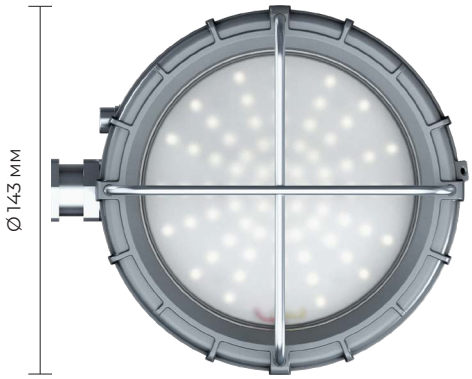

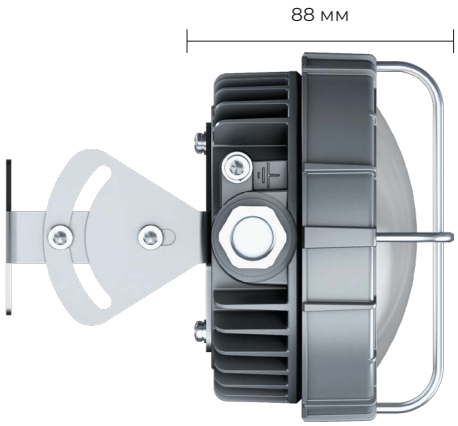

Плафон РВ 8 / 20 Вт

! Габариты зависят от выбранного типа крепления.

Конфигуратор ПЛАФОН РВ

ЭЛЕКТРОЛУЧ

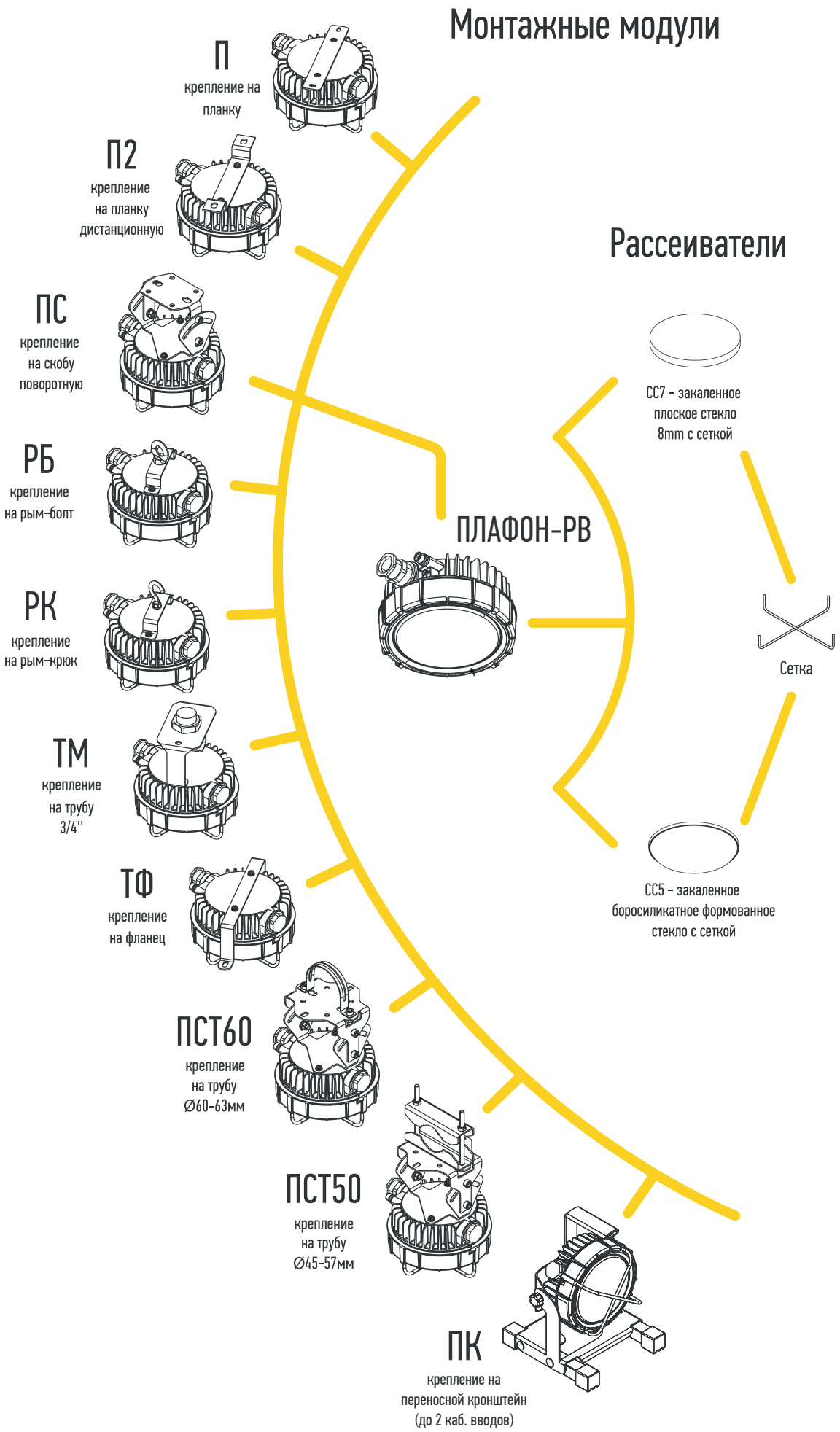

Таблица модификаций ПЛАФОН РВ

Мощность	8W	15W	20W
Световой поток	1 200 LM (CC5)* 1 300 LM (CC7)*	1 950 LM (CC5)* 2 040 LM (CC7)*	2 550 LM (CC5)* 2 750 LM (CC7)*
Габаритные размеры	ОПЦИОНАЛЬНО. СМОТРИ ЧЕРТЁЖ		
Вес (без каб. вводов)	ОПЦИОНАЛЬНО. СМОТРИ ЧЕРТЁЖ		
Материал рассеивателя	БОРОСИЛИКАТНОЕ ЗАКАЛЁННОЕ ФОРМОВАННОЕ СТЕКЛО С СЕТКОЙ – CC5 ЗАКАЛЁННОЕ ПЛОСКОЕ СТЕКЛО С СЕТКОЙ – CC7		
Материал корпуса	ЦАМ (ЛИТОЙ ЦИНКОВЫЙ СПЛАВ С СОДЕРЖАНИЕМ: Zn < 80%; Al+Mg+Ti+Zr ≤ 15%; Mg+Ti+Zr ≤ 7,5%)		
Покрытие	ПОЛИМЕРНОЕ ПОРОШКОВОЕ ПОКРЫТИЕ		
Кронштейны и метизы	НЕРЖАВЕЮЩАЯ СТАЛЬ		
Климатическое исполнение	У1 / УХЛ1 / ОМ1		
Тип КСС	Д – КОСИНУСНАЯ** К – КОНЦЕНТРИРОВАННАЯ** Г – ГЛУБОКАЯ**		
Индекс цветопередачи (CRI)	>70 – ИСПОЛНЕНИЕ ПО УМОЛЧАНИЮ >80 – ОПЦИОНАЛЬНО		
Коррелированная цветовая температура	5 000 К (под заказ 3 000 К, 4 000 К)		
Потребляемый ток	ДЛЯ 230 AC – 0,052 A ДЛЯ 36AC – 0,033 A ДЛЯ 24ADC – 0,44 A ДЛЯ 12DC – 0,9 A	ДЛЯ 230 AC – 0,1 A ДЛЯ 127AC – 0,17 A ДЛЯ 36AC – 0,61 A ДЛЯ 24ADC – 0,83 A ДЛЯ 12DC – 1,6 A	ДЛЯ 230 AC – 0,13 A ДЛЯ 127AC – 0,22 A ДЛЯ 36AC – 0,81 A ДЛЯ 24ADC – 0,83 A ДЛЯ 12DC – 1,6 A
Пусковой ток (Ic) и его время импульса (Δt)	ДЛЯ 230 AC – 20 A, 2 МКС ДЛЯ 36AC – 2 A, 250 МКС ДЛЯ 24DC – 20 A, 250 МКС	ДЛЯ 230 AC – 20 A, 2 МКС ДЛЯ 127AC – 20 A, 2 МКС ДЛЯ 36AC – 2 A, 250 МКС ДЛЯ 24DC – 38 A, 250 МКС	ДЛЯ 230 AC – 20 A, 2 МКС ДЛЯ 127AC – 20 A, 2 МКС ДЛЯ 36AC – 2 A, 250 МКС
Эффективность	150 LM/W (CC5)* 162 LM/W (CC7)*	130 LM/W (CC5)* 136 LM/W (CC7)*	128 LM/W (CC5)* 138 LM/W (CC7)*
Входное напряжение***	230В – (100–280VAC 50 Гц / 180–240VDC) 36 В – (27–45VAC 50 Гц) 24 В – (20–30VDC) 12 В – (10–14VDC)	230В – (100–280VAC 50 Гц / 180–240VDC) 127 В – (100–280VAC 50 Гц / 180–240VDC) 36 В – (27–45VAC 50 Гц) 24 В – (20–30VDC) 12 В – (10–14VDC)	230В – (100–280VAC 50 Гц / 180–240VDC) 127 В – (100–280VAC 50 Гц / 180–240VDC) 36 В – (27–45VAC 50 Гц) 24 В – (20–30VDC) 12 В – (10–14VDC)
Количество светильников на автоматический выключатель C16	ДЛЯ 230 AC – 307 шт. ДЛЯ 36AC – 48 шт. ДЛЯ 24DC – 36 шт. ДЛЯ 12DC – 17 шт.	ДЛЯ 230 AC – 160 шт. ДЛЯ 127AC – 94 шт. ДЛЯ 36AC – 26 шт. ДЛЯ 24DC – 19 шт. ДЛЯ 12DC – 9 шт.	ДЛЯ 230 AC – 123 шт. ДЛЯ 127AC – 72 шт. ДЛЯ 36AC – 19 шт. ДЛЯ 24DC – 19 шт. ДЛЯ 12DC – 9 шт.
Маркировка взрывозащиты	PB Ex db I mb PB Ex db I mb X		
Класс защиты от поражения электрическим током по ГОСТ12.2.007.0	I – ДЛЯ СВЕТИЛЬНИКОВ 230VAC, 127VAC; II – ДЛЯ СВЕТИЛЬНИКОВ 230VAC, 127VAC – ИСПОЛНЕНИЕ [I/II]; III – ДЛЯ СВЕТИЛЬНИКОВ 12VDC, 24VDC, 36VAC;		
Эл. схема подключения	L, N, PE		
Коэффициент мощности	>0,95		
Пульсация светового потока	<5%		
Температура эксплуатации	-60 C°...+55 C°		
Температур. класс для +55c°	T6		
Срок службы	15 лет В НОРМАЛЬНЫХ КЛИМАТИЧЕСКИХ УСЛОВИЯХ; 10 лет В КЛИМАТИЧЕСКИХ УСЛОВИЯХ ОТЛИЧНЫХ ОТ НОРМАЛЬНЫХ		
Гарантийный срок	5 лет		
Степень IP	66/67 (ЗАЩИЩЕНО ОТ ПЫЛИ ПОЛНОСТЬЮ / ЗАЩИЩЕНО ОТ СИЛЬНЫХ ВОДНЫХ СТРУЙ / ЗАЩИЩЕНО ОТ ПОГРУЖЕНИЯ В ВОДУ НА ГЛУБИНУ ДО 1М.)		
Max сечение жилы кабеля	2,5 мм²		
Сертификат соотв. ТР ТС 012/2011	RU C-RU.HA64.B.01949/23		
Технические условия №	ТУ 16-676.147-2021		

* – ДОПУСК ИЗМЕРЕНИЯ +/- 7%

** – В ЗАВИСИМОСТИ ОТ ПРИМЕНЯЕМОЙ ВТОРИЧНОЙ ОПТИКИ

*** – ДОПУСК 0–10 VDC

Расшифровка номенклатуры и возможные модификации ПЛАФОН РВ

1	2	3	4	5	6	7	8	9	10	11	12	13
ПЛАФОН РВ	8	П	CC5	ПВ	230	25	O	H	4000K	Г090	OM1	CRI80

1 Серия

ПЛАФОН РВ

2 Мощность, W

8	8W
15	15W
20	20W

3 Монтажный модуль

П	Планка (тип 1)
П2	Планка (тип 2)
ПС	Поворотная скоба
РБ	Рым-болт
РК	Рым-крюк
ТМ	На трубу 3/4" паралельно оси свечения
ТФ	На фланец (для смотровых/световых окон резервуаров)
ПСТ50	На трубу Ø 45–57 мм перпендикулярно оси свечения
ПСТ60	На трубу Ø 60–63 мм перпендикулярно оси свечения
ПК	На переносной кронштейн

4 Рассеиватель

CC5	Боросиликатное стекло с сеткой
CC7	Плоское закаленное стекло с сеткой

5 Кол-во кабельных вводов

ПВ	1 Кабельный ввод
ТР	2 Кабельных ввода

6 Рабочее напряжение

230	230V, 50Hz
127	127V 50Hz
036	36V 50Hz
024	24VDC
012	12VDC

* Исполнение 12V, 24V только для мощности 8 и 15W;

7 Диаметр обжимаемого кабеля

25	Ø 11.1 - 19.9 мм
20	Ø 6.5 - 13.9 мм
20S	Ø 6.1 - 11.7 мм
20S16	Ø 3,1 - 8,6 мм

* см. таблицу «диапазоны диаметров уплотняемых кабелей»

8 Тип кабельного ввода

O	Для небронированного кабеля открыто проложенного
T20	Для небронированного кабеля в трубе M20
T25	Для небронированного кабеля в трубе M25
T1	Для небронированного кабеля в трубе G1/2
T2	Для небронированного кабеля в трубе G3/4
T3	Для небронированного кабеля в трубе G1
MP10	Для небронированного кабеля в металлорукаве ДУ10
MP12	Для небронированного кабеля в металлорукаве ДУ12
MP15	Для небронированного кабеля в металлорукаве ДУ15
MP20	Для небронированного кабеля в металлорукаве ДУ20
MP25	небронированного кабеля в металлорукаве ДУ25
Б	Для бронированного кабеля открыто проложенного
БТ20	Для бронированного кабеля в трубе M20
БТ25	Для бронированного кабеля в трубе M25
БТ1	Для бронированного кабеля в трубе G1/2
БТ2	Для бронированного кабеля в трубе G3/4
БТ3	Для бронированного кабеля в трубе G1
БМР15	Для бронированного кабеля в металлорукаве ДУ15
БМР20	Для бронированного кабеля в металлорукаве ДУ20
БМР25	Для бронированного кабеля в металлорукаве ДУ25

9 Материал кабельного ввода

	Никелированная латунь (значение по умолчанию)
H	Нержавеющая сталь (выберите при необходимости)

10 Цветовая температура, K

	5 000 K (базовое исполнение)
4000K	4 000 K
3000K	3 000 K

11 Вторичная оптика (угол КСС)

	Косинусная, КСС 120–140° (базовое исполнение)
Г090	Глубокая, КСС 90°
Г060	Глубокая, КСС 60°
Г040	Глубокая, КСС 40°
К030	Концентрированная, КСС 30°

12 Климатическое исполнение и категория размещения

	УХЛ1 умеренный и холодный климат, кат. разм. 1 (базовое исполнение)
OM1	OM1 общеклиматическое морское исполнение, кат. разм. 1

13 Индекс цветопередачи

	CRI 70 (базовое исполнение)
CRI80	CRI 80

Чертежи

ПЛАФОН РВ-8/15/20-П

Крепление на планку П

Вес с монтажным модулем (без учёта кабельных вводов): СС5 - 2,6 кг / СС7 - 2,5 кг

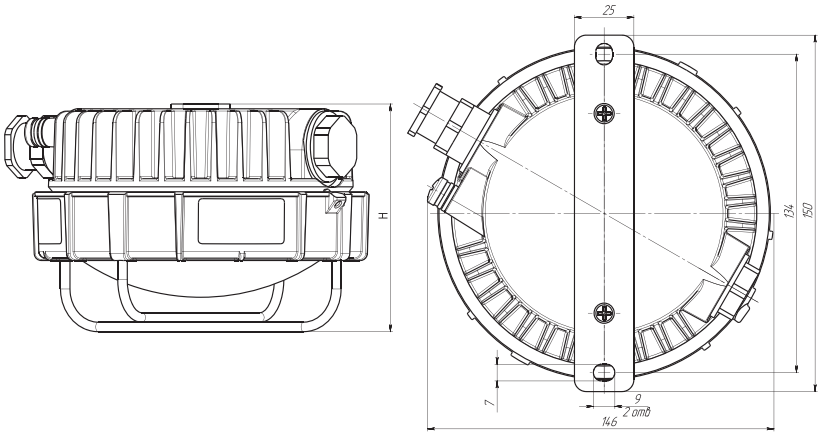

РАССЕИВАТЕЛЬ	H, mm
СС5	100
СС7	100

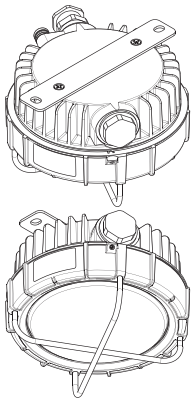

ПЛАФОН РВ-8/15/20-П2

Крепление на планку П2

Вес с монтажным модулем (без учёта кабельных вводов): СС5 - 2,7 кг / СС7 - 2,6 кг

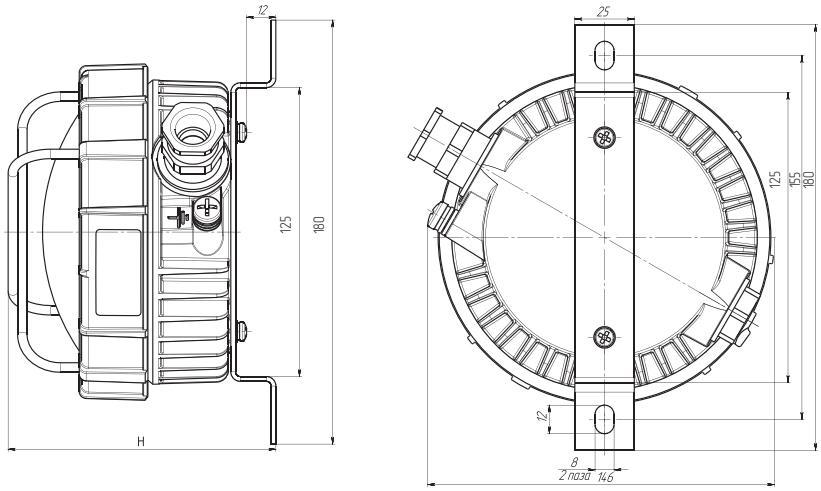

РАССЕИВАТЕЛЬ	H, mm
СС5	115
СС7	105

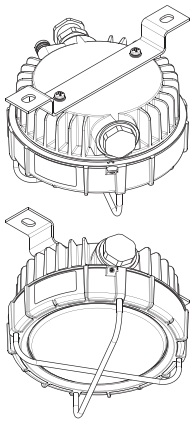

ПЛАФОН РВ-8/15/20-ПС

Крепление на поворотную скобу

Вес с монтажным модулем (без учёта кабельных вводов): СС5 - 2,9 кг / СС7 - 2,8 кг

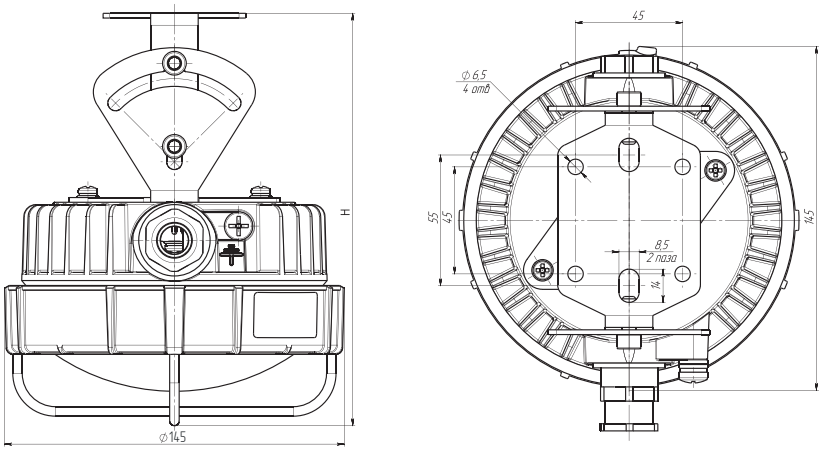

РАССЕИВАТЕЛЬ	H, mm
СС5	175
СС7	170

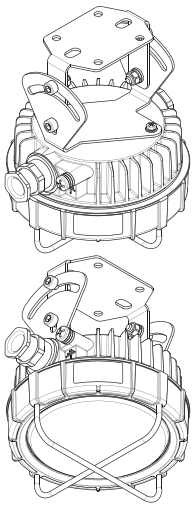

ПЛАФОН РВ-8/15/20-РБ

Крепление на рым-болт

Вес с монтажным модулем (без учёта кабельных вводов): СС5 - 2,65 кг / СС7 - 2,55 кг

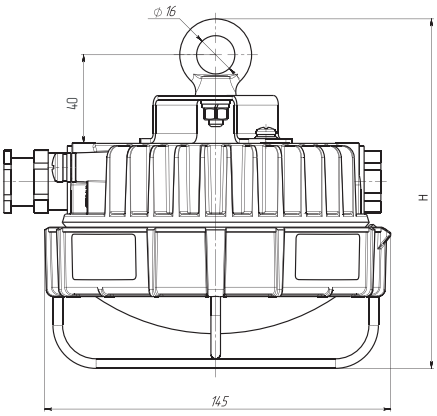

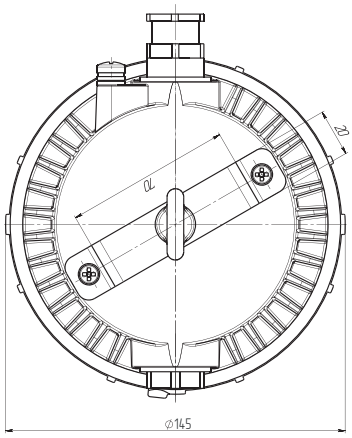

РАССЕИВАТЕЛЬ	H, mm
СС5	150
СС7	140

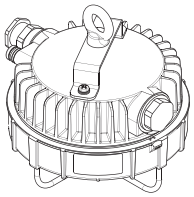

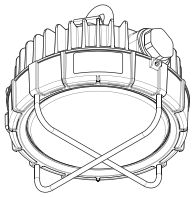

ПЛАФОН РВ-8/15/20-РК

Крепление на рым-крюк

Вес с монтажным модулем (без учёта кабельных вводов): СС5 - 2,55 кг / СС7 - 2,65 кг

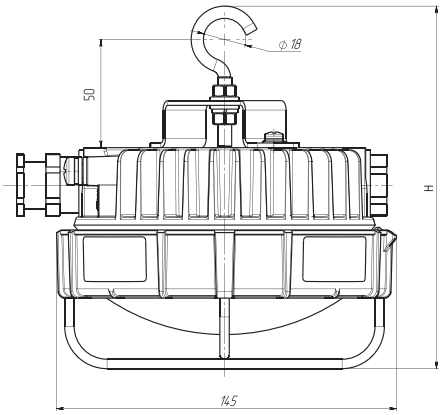

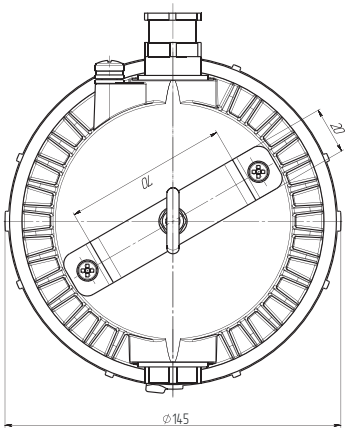

РАССЕИВАТЕЛЬ	H, mm
СС5	160
СС7	150

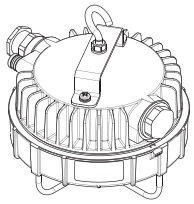

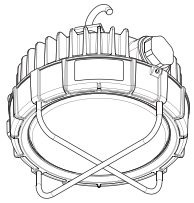

ПЛАФОН РВ-8/15/20-ТМ

Крепление на вертикальную трубу G3/4''

Вес с монтажным модулем (без учёта кабельных вводов): СС5 - 2,9 кг / СС7 - 2,8 кг

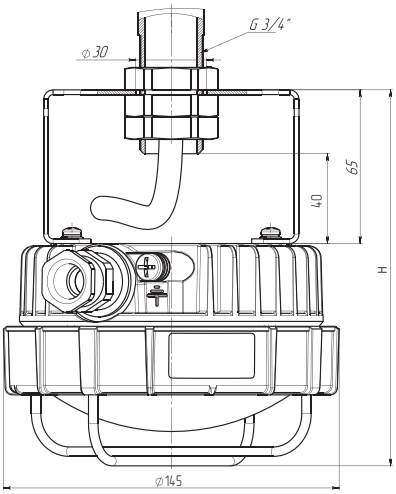

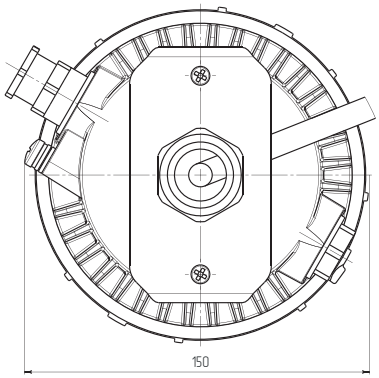

РАССЕИВАТЕЛЬ	H, mm
СС5	160
СС7	155

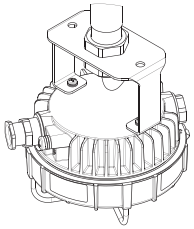

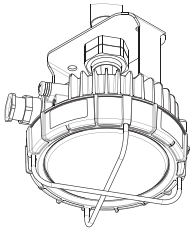

Чертежи

ПЛАФОН РВ-8/15/20-ПСТ50

Крепление на горизонтальную трубу 45–57 мм

Вес с монтажным модулем (без учёта кабельных вводов): СС5 - 3,2 кг / СС7 - 3,1 кг

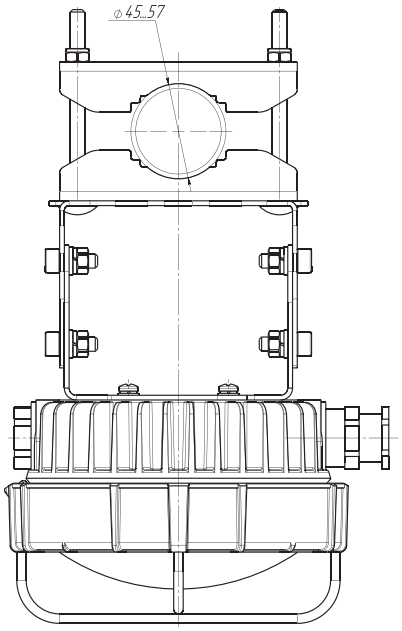

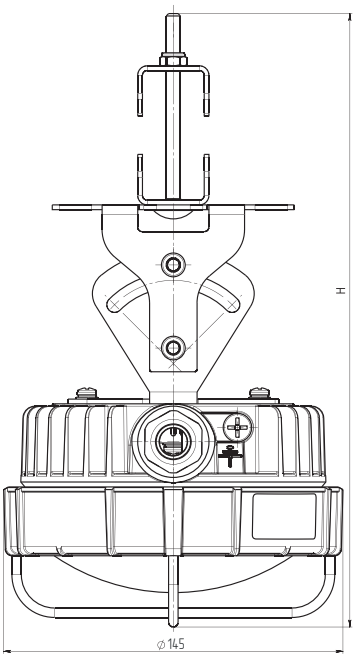

РАССЕИВАТЕЛЬ	H, mm
СС5	270
СС7	260

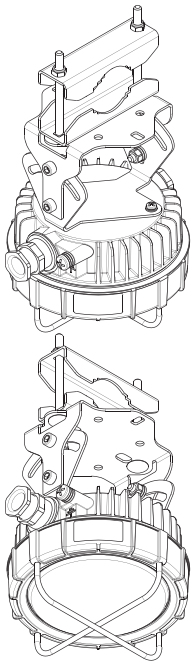

ПЛАФОН РВ-8/15/20-ПСТ60

Крепление на горизонтальную трубу 60–63 мм

Вес с монтажным модулем (без учёта кабельных вводов): СС5 - 3 кг / С С7 - 2,9 кг

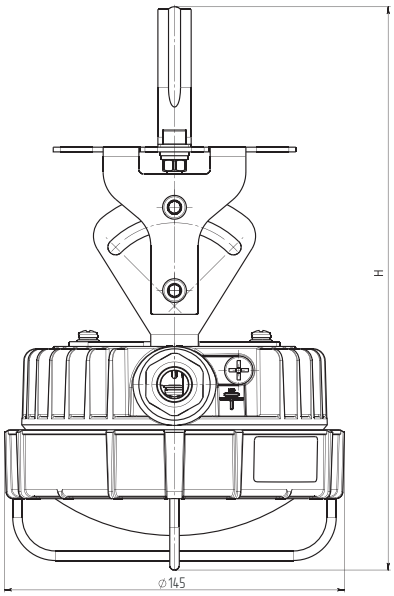

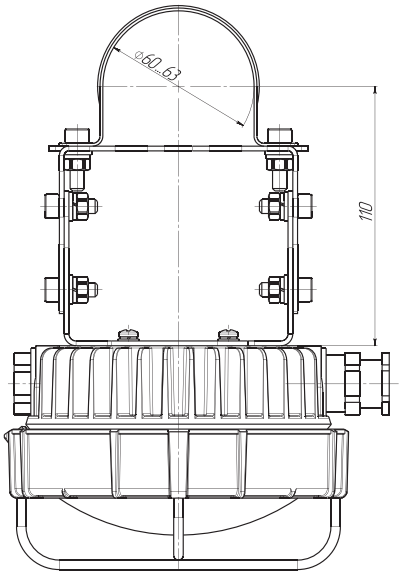

РАССЕИВАТЕЛЬ	H, mm
СС5	240
СС7	230

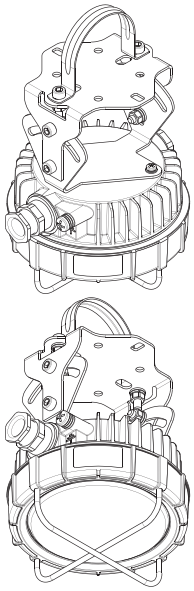

ПЛАФОН РВ-8/15/20-ТФ

Крепление фланец / встраиваемый

Вес с монтажным модулем (без учёта кабельных вводов): СС5 - 1,5 кг / СС7 - 1,3 кг

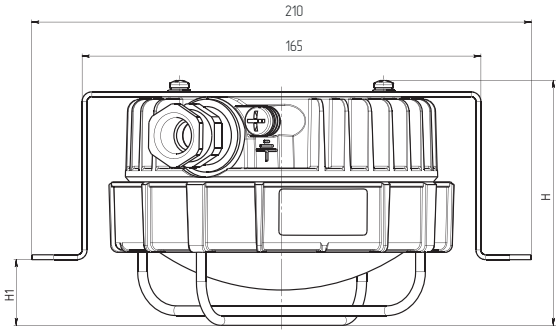

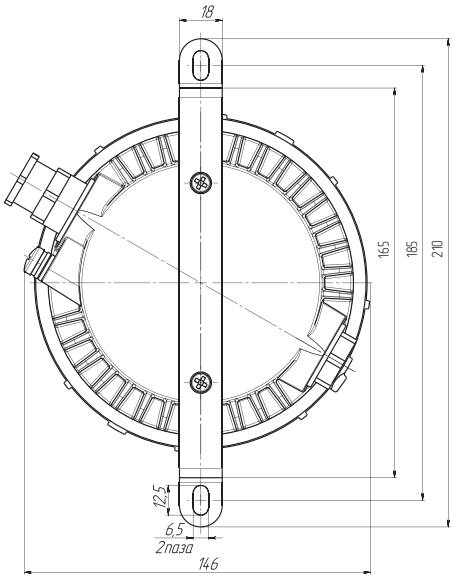

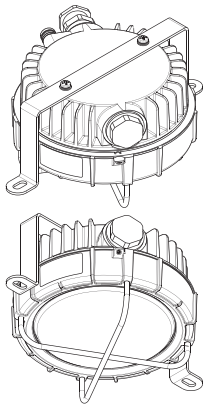

РАССЕИВАТЕЛЬ	H, mm	H1, mm
СС5	105	40
СС7	100	30

EL-Line Ex

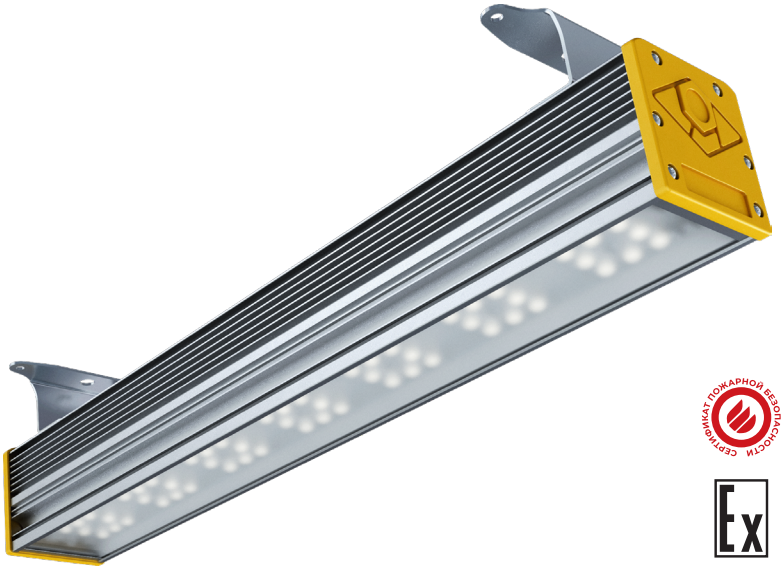

сертификат
МСК64
сейсмостойкости

Типы КСС

Косинусная 120°

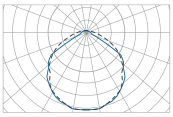

Особенности

- Взрывоопасные зоны классов 1 и 2 по классификации ГОСТ 31610.10-1-2022 помещений и наружных установок согласно ГОСТ IEC 60079-14-2013 и маркировке по взрывозащите
- Поставляется с кабелем длиной 5 м (для исполнения без распределительной коробки).
- Состоит их двух 2 объёмов: оптической части, где LED модуль инкапсулирован оптическим компаундом. Герметизация камеры источника питания выполнена теплопроводным компаундом.
- Предусмотрено 2 контура заземления: внутреннее и внешнее.
- Корпус из алюминиевого сплава
- 9 видов монтажных модулей
- 2 600–35 200 Лм
- 20–240 Вт
- 1Ex mb IIC T5/T6 Gb X – с поликарбонатом
  Ex tb IIIC T80/T85°C Db X – с поликарбонатом
  1Ex mb IIC T5/T6 Gb – с закалённым стеклом
  Ex tb IIIC T80/T85°C Db – с закалённым стеклом
  1Ex db mb IIC T5/T6 Gb X – с поликарбонатом и коробкой КР-В64
  Ex tb IIIC T80/T85°C Db X – с поликарбонатом и коробкой КР-В64
  1Ex db mb IIC T5/T6 Gb – с закалённым стеклом и коробкой КР-В64
  Ex tb IIIC T80/T85°C Db – с закалённым стеклом и коробкой КР-В64
- IP67/IP66 (с коробкой КР-В64)

Соответствие стандартам

- ГОСТ 12.2.007.0-75
- ГОСТ 14254-2015 (IEC 60529:2013)
- ГОСТ 31610.0-2019 (IEC 60079-0:2017)
- ГОСТ IEC 60079-1-2013
- ТР ТС 012/2011

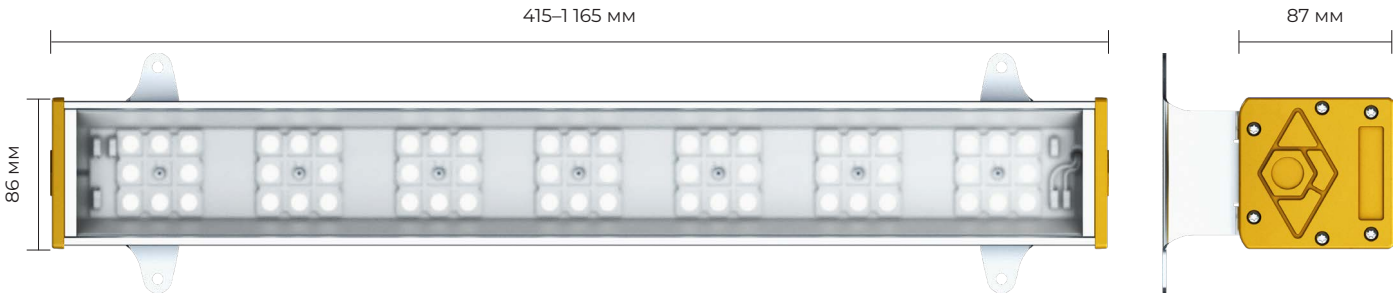

! Габариты зависят от выбранного типа крепления.

ЭЛЕКТРОЛУЧ

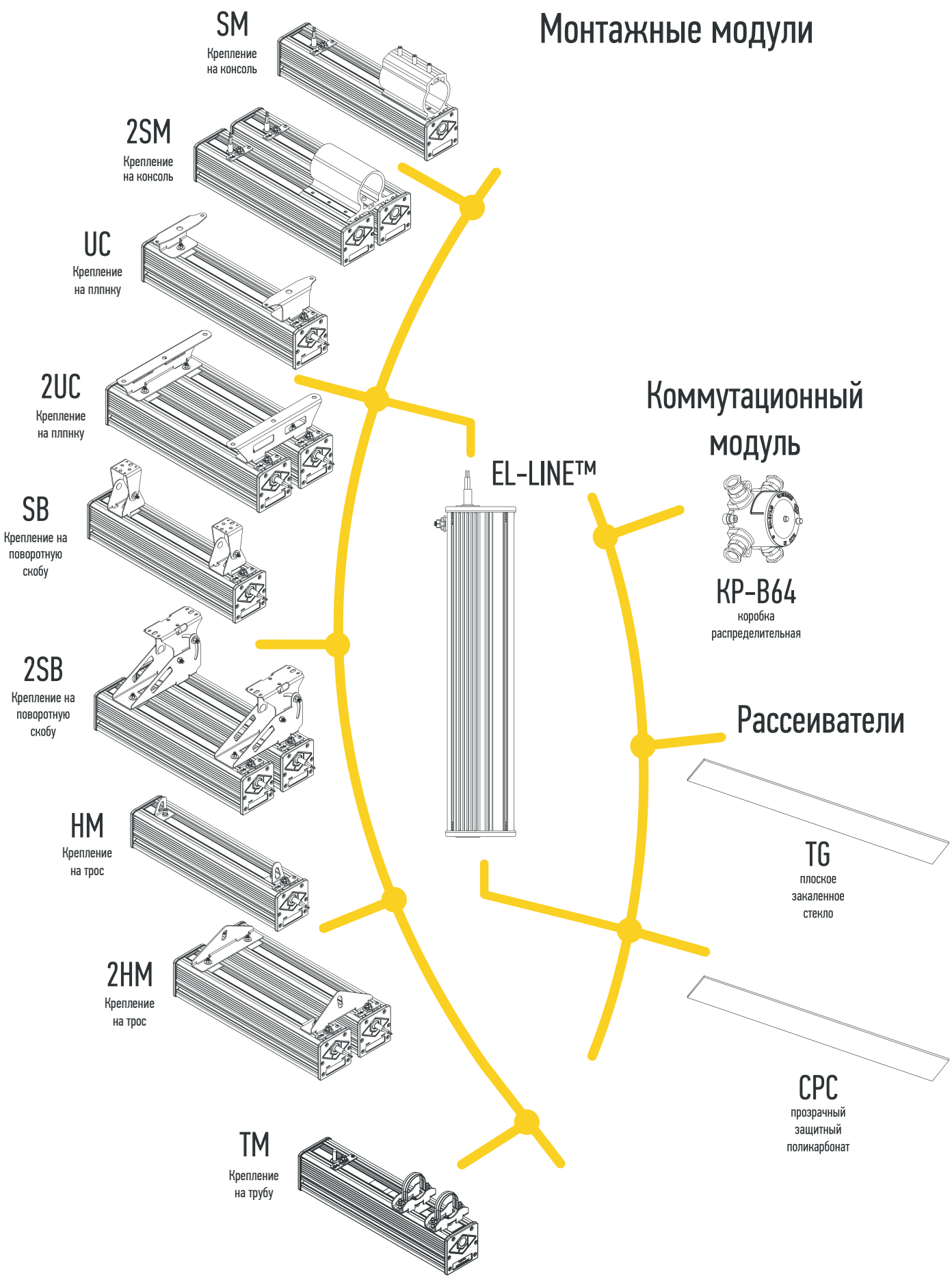
Монтажные модули
SM
Крепление на консоль
2SM
Крепление на консоль
UC
Крепление на плпнку
2UC
Крепление на плпнку
SB
Крепление на поворотную скобу
2SB
Крепление на поворотную скобу
HM
Крепление на трос
2HM
Крепление на трос
TM
Крепление на трубу
EL-LINE™
Коммутационный модуль
KP-B64
коробка распределительная
Рассеиватели
TG
плоское закаленное стекло
CPC
прозрачный защитный поликарбонат

Таблица модификаций

Мощность	20W	30W	40W	50W	60W	70W	80W	90W	100W	110W	120W
Световой поток	2 600 LM (CPC)* 3 300 LM (TG)*	3 600 LM (CPC)* 4 600 LM (TG)*	4 600 LM (CPC)* 5 900 LM (TG)*	5 700 LM (CPC)* 7 300 LM (TG)*	6 900 LM (CPC)* 8 800 LM (TG)*	7 700 LM (CPC)* 9 900 LM (TG)*	9 200 LM (CPC)* 11 800 LM (TG)*	10 500 LM (CPC)* 13 500 LM (TG)*	11 500 LM (CPC)* 14 700 LM (TG)*	12 700 LM (CPC)* 16 300 LM (TG)*	13 700 LM (CPC)* 17 600 LM (TG)*
Габаритные размеры	ОПЦИОНАЛЬНО. СМОТРИ ЧЕРТЁЖ										
Вес (для РМ)	ОПЦИОНАЛЬНО. СМОТРИ ЧЕРТЁЖ										
Материал рассеивателя	ОПТИЧЕСКИЙ ПОЛИКАРБОНАТ ПРОЗРАЧНЫЙ – CPC, ЗАКАЛЁННОЕ СТЕКЛО – TG.										
Материал корпуса	ЭКСТРУДИРОВАННЫЙ АЛЮМИНИЙ										
Покрытие	АНОДНОЕ ОКСИДИРОВАНИЕ										
Кронштейны и метизы	НЕРЖАВЕЮЩАЯ СТАЛЬ										
Климатическое исполнение	УХЛ1										
Тип КСС	Д – КОСИНУСНАЯ***										
Коррелированная цветовая температура	5 000 К (под заказ 3 000 К, 4 000 К)										
Индекс цветопередачи (CRI)	>70 – ИСПОЛНЕНИЕ ПО УМОЛЧАНИЮ >80 – ОПЦИОНАЛЬНО										
Потребляемый ток	0,09 A	0,14 A	0,18 A	0,23 A	0,27 A	0,32 A	0,37 A	0,41 A	0,46 A	0,50 A	0,55 A
Пусковой ток (ic) и его время импульса (Δt)	20 A, 40 МКС	20 A, 40 МКС	20 A, 40 МКС	20 A, 40 МКС	20 A, 40 МКС	18 A, 90 МКС	18 A, 90 МКС	19,2 A, 68 МКС	19,2 A, 68 МКС	18 A, 62 МКС	18 A, 62 МКС
Эффективность	130 LM/W (CPC)* 165 LM/W (TG)*	120 LM/W (CPC)* 153 LM/W (TG)*	115 LM/W (CPC)* 148 LM/W (TG)*	114 LM/W (CPC)* 146 LM/W (TG)*	115 LM/W (CPC)* 147 LM/W (TG)*	110 LM/W (CPC)* 141 LM/W (TG)*	115 LM/W (CPC)* 148 LM/W (TG)*	117 LM/W (CPC)* 150 LM/W (TG)*	115 LM/W (CPC)* 147 LM/W (TG)*	115 LM/W (CPC)* 148 LM/W (TG)*	114 LM/W (CPC)* 147 LM/W (TG)*
Входное напряжение**	230 (176–264 В AC) 50 Гц										
Кол-во светильников на автом. выключатель c16	125 шт.	83 шт.	62 шт.	50 шт.	41 шт.	35 шт.	31 шт.	27 шт.	25 шт.	22 шт.	20 шт.
Эл. схема подключения	L, N, PE										
Коэффициент мощности	>0,95	>0,95	>0,95	>0,95	>0,96	>0,95	>0,95	>0,95	>0,95	>0,95	>0,96
Пульсация светового потока	<1%										
Маркировка взрывозащиты	1Ex mb IIC T5/T6 Gb X – ДЛЯ ИСПОЛНЕНИЙ С ПОЛИКАРБОНАТОМ Ex tb IIIC T80/T85°C Db X – ДЛЯ ИСПОЛНЕНИЙ С ПОЛИКАРБОНАТОМ 1Ex mb IIC T5/T6 Gb – ДЛЯ ИСПОЛНЕНИЙ С ЗАКАЛЁННЫМ СТЕКЛОМ Ex tb IIIC T80/T85°C Db – ДЛЯ ИСПОЛНЕНИЙ С ЗАКАЛЁННЫМ СТЕКЛОМ 1Ex db mb IIC T5/T6 Gb X – ДЛЯ ИСПОЛНЕНИЙ С ПОЛИКАРБОНАТОМ И КОРОБКОЙ КР-В64 Ex tb IIIC T80/T85°C Db X – ДЛЯ ИСПОЛНЕНИЙ С ПОЛИКАРБОНАТОМ И КОРОБКОЙ КР-В64 1Ex db mb IIC T5/T6 Gb – ДЛЯ ИСПОЛНЕНИЙ С ЗАКАЛЁННЫМ СТЕКЛОМ И КОРОБКОЙ КР-В64 Ex tb IIIC T80/T85°C Db – ДЛЯ ИСПОЛНЕНИЙ С ЗАКАЛЁННЫМ СТЕКЛОМ И КОРОБКОЙ КР-В64										
Температура эксплуатации	-50 C°...+55 C°										
Температур. класс для +55c°	T6										
Срок службы	10 лет										
Гарантийный срок	3 года										
Степень IP	67 (ЗАЩИЩЕНО ОТ ПЫЛИ ПОЛНОСТЬЮ / ЗАЩИЩЕНО ОТ ПОГРУЖЕНИЯ В ВОДУ НА ГЛУБИНУ НЕ БОЛЕЕ 1М) 66 (ЗАЩИЩЕНО ОТ ПЫЛИ ПОЛНОСТЬЮ / ЗАЩИЩЕНО ОТ СИЛЬНЫХ ВОДНЫХ СТРУЙ) (для исполнения с распределительной коробкой КР-В64)										
Max сечение жилы кабеля	1.5 мм² (2.5 мм² – спец. исполнение и исполнение с коммутационным модем КР-В64)										
Сертификат соотв. ТР ТС 012/2011	RU C-RU.HA65.B.01650/22										
Технические условия №	ИЖЦБ 676.117.045 ТУ										

* – ДОПУСК ИЗМЕРЕНИЯ +/- 10%

** – ДОПУСК 0–10 VDC

*** – В ЗАВИСИМОСТИ ОТ ПРИМЕНЯЕМОЙ ВТОРИЧНОЙ ОПТИКИ

Светильники поставляются с кабелем КГтп-Хл 3х1,5мм² ГОСТ 24334-80 длиной кратной 5м – (для исполнения без распределительной коробки).

Максимальное сечение жилы подключаемого кабеля – 2,5мм² – (для исполнения с распределительной коробкой).

Таблица модификаций

Мощность	2x40W	2x60W	2x80W	2x100W	2x120W
Световой поток	9 200 LM (CPC)* 11 800 LM (TG)*	13 800 LM (CPC)* 17 600 LM (TG)*	18 400 LM (CPC)* 23 600 LM (TG)*	23 000 LM (CPC)* 29 400 LM (TG)*	27 400 LM (CPC)* 35 200 LM (TG)*
Габаритные размеры	ОПЦИОНАЛЬНО. СМОТРИ ЧЕРТЁЖ				
Вес	ОПЦИОНАЛЬНО. СМОТРИ ЧЕРТЁЖ				
Материал рассеивателя	ОПТИЧЕСКИЙ ПОЛИКАРБОНАТ ПРОЗРАЧНЫЙ – CPC, ЗАКАЛЁННОЕ СТЕКЛО – TG.				
Материал корпуса	ЭКСТРУДИРОВАННЫЙ АЛЮМИНИЙ				
Покрытие	АНОДНОЕ ОКСИДИРОВАНИЕ				
Кронштейны и метизы	НЕРЖАВЕЮЩАЯ СТАЛЬ				
Климатическое исполнение	УХЛ1				
Тип КСС	Д – КОСИНУСНАЯ***				
Коррелированная цветовая температура	5 000 К (под заказ 3 000 К, 4 000 К)				
Индекс цветопередачи (CRI)	>70 – ИСПОЛНЕНИЕ ПО УМОЛЧАНИЮ >80 – ОПЦИОНАЛЬНО				
Потребляемый ток	0,5 А	0,7 А	0,9 А	1,12 А	1,4 А
Пусковой ток (ic) и его время импульса (Δt)	40 А, 40 МКС	40 А, 40 МКС	36 А, 90 МКС	38,4 А, 68 МКС	36 А, 62 МКС
Эффективность	115 LM/W (CPC)* 148 LM/W (TG)*	115 LM/W (CPC)* 147 LM/W (TG)*	115 LM/W (CPC)* 148 LM/W (TG)*	115 LM/W (CPC)* 148 LM/W (TG)*	115 LM/W (CPC)* 147 LM/W (TG)*
Входное напряжение**	230 (176–264 В AC) 50 Гц				
Кол-во светильников на автом. выключатель с16	31 шт.	20 шт.	15 шт.	12 шт.	10 шт.
Эл. схема подключения	L, N, PE				
Коэффициент мощности	>0,95	>0,95	>0,95	>0,95	>0,96
Пульсация светового потока	<1%				
Маркировка взрывозащиты	1Ex mb IIC T5/T6 Gb X – ДЛЯ ИСПОЛНЕНИЙ С ПОЛИКАРБОНАТОМ Ex tb IIIC T80/T85°C Db X – ДЛЯ ИСПОЛНЕНИЙ С ПОЛИКАРБОНАТОМ 1Ex mb IIC T5/T6 Gb – ДЛЯ ИСПОЛНЕНИЙ С ЗАКАЛЁННЫМ СТЕКЛОМ Ex tb IIIC T80/T85°C Db – ДЛЯ ИСПОЛНЕНИЙ С ЗАКАЛЁННЫМ СТЕКЛОМ 1Ex db mb IIC T5/T6 Gb X – ДЛЯ ИСПОЛНЕНИЙ С ПОЛИКАРБОНАТОМ И КОРОБКОЙ КР-В64 Ex tb IIIC T80/T85°C Db X – ДЛЯ ИСПОЛНЕНИЙ С ПОЛИКАРБОНАТОМ И КОРОБКОЙ КР-В64 1Ex db mb IIC T5/T6 Gb – ДЛЯ ИСПОЛНЕНИЙ С ЗАКАЛЁННЫМ СТЕКЛОМ И КОРОБКОЙ КР-В64 Ex tb IIIC T80/T85°C Db – ДЛЯ ИСПОЛНЕНИЙ С ЗАКАЛЁННЫМ СТЕКЛОМ И КОРОБКОЙ КР-В64				
Температура эксплуатации	-50 С°...+55 С°				
Температур. класс для +55с°	Т6				
Срок службы	10 лет				
Гарантийный срок	3 года				
Степень IP	67 (ЗАЩИЩЕНО ОТ ПЫЛИ ПОЛНОСТЬЮ / ЗАЩИЩЕНО ОТ ПОГРУЖЕНИЯ В ВОДУ НА ГЛУБИНУ НЕ БОЛЕЕ 1М) 66 (ЗАЩИЩЕНО ОТ ПЫЛИ ПОЛНОСТЬЮ / ЗАЩИЩЕНО ОТ СИЛЬНЫХ ВОДНЫХ СТРУЙ) (для исполнения с распределительной коробкой КР-В64)				
Max сечение жилы кабеля	1.5 мм² (2.5 мм² – спец. исполнение и исполнение с коммутационным модем КР-В64)				
Сертификат соотв. ТР ТС 012/2011	RU C-RU.HA65.B.01650/22				
Технические условия №	ИЖЦБ 676.117.045 ТУ				

* – ДОПУСК ИЗМЕРЕНИЯ +/- 10%

** – ДОПУСК 0–10 VDC

*** – В ЗАВИСИМОСТИ ОТ ПРИМЕНЯЕМОЙ ВТОРИЧНОЙ ОПТИКИ

Светильники поставляются с кабелем КГтп-Хл 3х1,5мм² ГОСТ 24334-80 длиной кратной 5м – (для исполнения без распределительной коробки).

Максимальное сечение жилы подключаемого кабеля – 2,5мм² – (для исполнения с распределительной коробкой).

Расшифровка номенклатуры и возможные модификации

1		2		3		4		5		6		7		8		9
EL-LINE-EX	-	20	-	SB	-	CPC	-	230	/	4000K	/	KP-B64-ПВ	-	20	-	Б

1 Серия

EL-LINE-EX

2 Мощность, W

20	20W
30	30W
40	40W
50	50W
60	60W
70	70W
80	80W
90	90W
100	100W
110	110W
120	120W
2x40	80W
2x60	120W
2x80	160W
2x100	200W
2x120	240W

3 Монтажный модуль

SB	Поворотная скоба
UC	Крепление на планку
HM	Тросовый подвес
SM	Крепление на опору
TM	На горизонтальную трубу
2SM	Крепление на опору для двойного светильника
2UC	Крепление на планку для двойного светильника
2SB	Двойная поворотная скоба
2HM	Тросовый подвес для двойного светильника

4 Рассеиватель

CPC	Поликарбонат прозрачный
TG	Закалённое стекло

5 Рабочее напряжение

230	230V, 50Hz

6 Цветовая температура, K

	5 000 K (базовое исполнение)
4 000	4 000 K
3 000	3 000 K

7 Коробка KP-B64 в комплекте

	Без кабельного ввода
KP-B64-ПВ	Коробка KP-B64-ПВ для тупикового монтажа в комплекте
KP-B64-TP	Коробка KP-B64-TP для транзитного монтажа в комплекте

8 Диаметр обжимаемого кабеля

	Без кабельного ввода
20	Ø6.5–13.9 мм
20S	Ø6.1–11.7 мм
20S16	Ø3,1–8,6 мм

* Доступно только для исполненийс KP-B64 в комплекте:

9 Тип кабельного ввода

O	Для небронированного кабеля открыто проложенного
T20	Для небронированного кабеля в трубе M20
T25	Для небронированного кабеля в трубе M25
T1	Для небронированного кабеля в трубе G1/2
T2	Для небронированного кабеля в трубе G3/4
T3	Для небронированного кабеля в трубе G1
MP10	Для небронированного кабеля в металлорукаве ДУ10
MP12	Для небронированного кабеля в металлорукаве ДУ12
MP15	Для небронированного кабеля в металлорукаве ДУ15
MP20	Для небронированного кабеля в металлорукаве ДУ20
MP25	небронированного кабеля в металлорукаве ДУ25
Б	Для бронированного кабеля открыто проложенного
БТ20	Для бронированного кабеля в трубе M20
БТ25	Для бронированного кабеля в трубе M25
БТ1	Для бронированного кабеля в трубе G1/2
БТ2	Для бронированного кабеля в трубе G3/4
БТ3	Для бронированного кабеля в трубе G1
БMP15	Для бронированного кабеля в металлорукаве ДУ15
БMP20	Для бронированного кабеля в металлорукаве ДУ20
БMP25	Для бронированного кабеля в металлорукаве ДУ25

Чертежи

EL-LINE-EX-20-120-HM

Крепление на трос

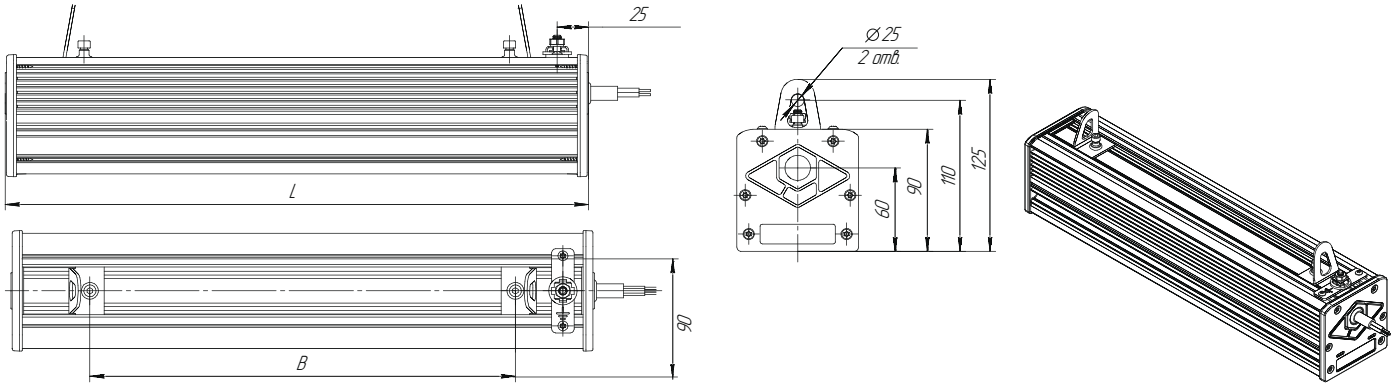

Обозначение	Мощность, Вт	L, мм	B мин., мм	B макс., мм	Вес, кг *
EL-LINE-EX-20-HM	20	415	155	315	4
EL-LINE-EX-30-HM	30	415	155	315	4
EL-LINE-EX-40-HM	40	415	155	315	4
EL-LINE-EX-50-HM	50	605	215	505	5,1
EL-LINE-EX-60-HM	60	605	215	505	5,1
EL-LINE-EX-80-HM	80	785	300	700	6,2
EL-LINE-EX-100-HM	100	975	340	875	7,4
EL-LINE-EX-120-HM	120	1 165	410	1 065	8,6

* Вес светильника без учета кабеля

EL-LINE-EX-20-120-SB

Крепление на наклонной скобе

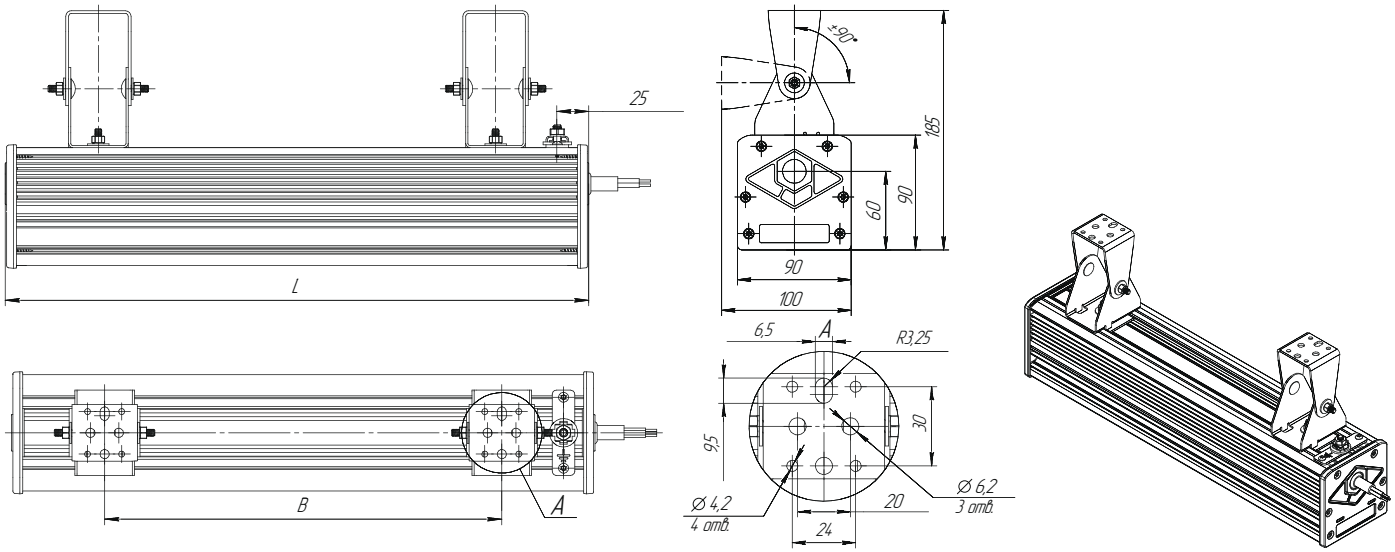

Обозначение	Мощность, Вт	L, мм	B мин., мм	B макс., мм	Вес, кг *
EL-LINE-EX-20-SB	20	415	240	320	4,4
EL-LINE-EX-30-SB	30	415	240	320	4,4
EL-LINE-EX-40-SB	40	415	240	320	4,4
EL-LINE-EX-50-SB	50	605	340	520	5,5
EL-LINE-EX-60-SB	60	605	340	520	5,5
EL-LINE-EX-80-SB	80	785	440	690	6,8
EL-LINE-EX-100-SB	100	975	540	870	7,9
EL-LINE-EX-120-SB	120	1 165	640	1 060	9,1

* Вес светильника без учета кабеля

Чертежи

EL-LINE-EX-20-120-UC

Крепление на планку

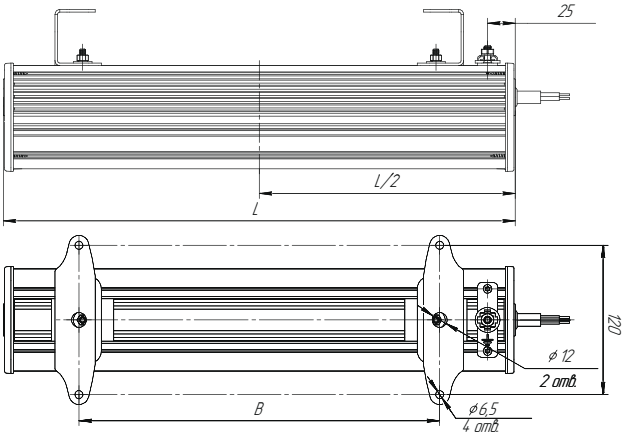

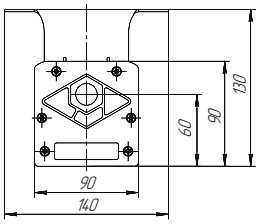

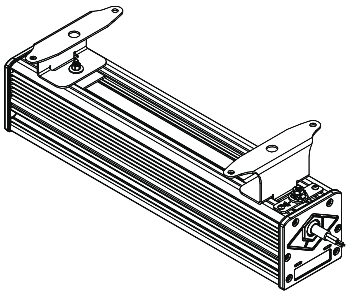

Обозначение	Мощность, Вт	L, мм	B мин., мм	B макс., мм	Вес, кг *
EL-LINE-EX-20-UC	20	415	140	290	4,2
EL-LINE-EX-30-UC	30	415	140	290	4,2
EL-LINE-EX-40-UC	40	415	140	290	4,2
EL-LINE-EX-50-UC	50	605	200	480	5,3
EL-LINE-EX-60-UC	60	605	200	480	5,3
EL-LINE-EX-80-UC	80	785	260	660	6,3
EL-LINE-EX-100-UC	100	975	325	850	7,5
EL-LINE-EX-120-UC	120	1 165	390	1 040	9

* Вес светильника без учета кабеля

EL-LINE-EX-20-120-SM

Крепление на консоль

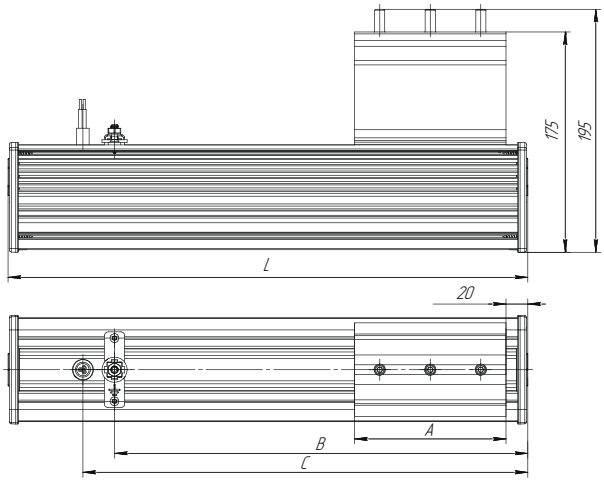

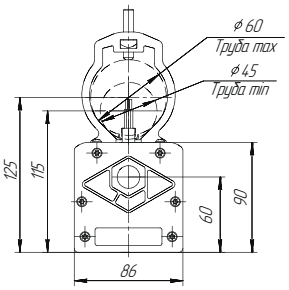

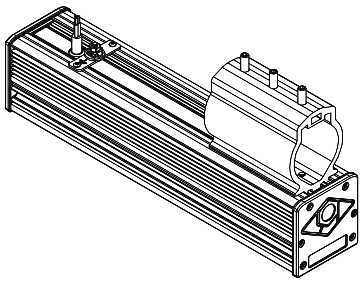

Обозначение	Мощность, Вт	L, мм	A, мм	B, мм	C, мм	Вес, кг *
EL-LINE-EX-20-SM	20	415	120	345	320	4,6
EL-LINE-EX-30-SM	30	415	120	345	320	4,6
EL-LINE-EX-40-SM	40	415	120	345	320	4,6
EL-LINE-EX-50-SM	50	605	160	345	320	6
EL-LINE-EX-60-SM	60	605	160	345	320	6
EL-LINE-EX-80-SM	80	785	220	345	320	7,5
EL-LINE-EX-100-SM	100	975	280	345	320	9,3
EL-LINE-EX-120-SM	120	1 165	320	455	430	10,7

* Вес светильника без учета кабеля

EL-LINE-EX-2X40-2X120-HM

Крепление на трос

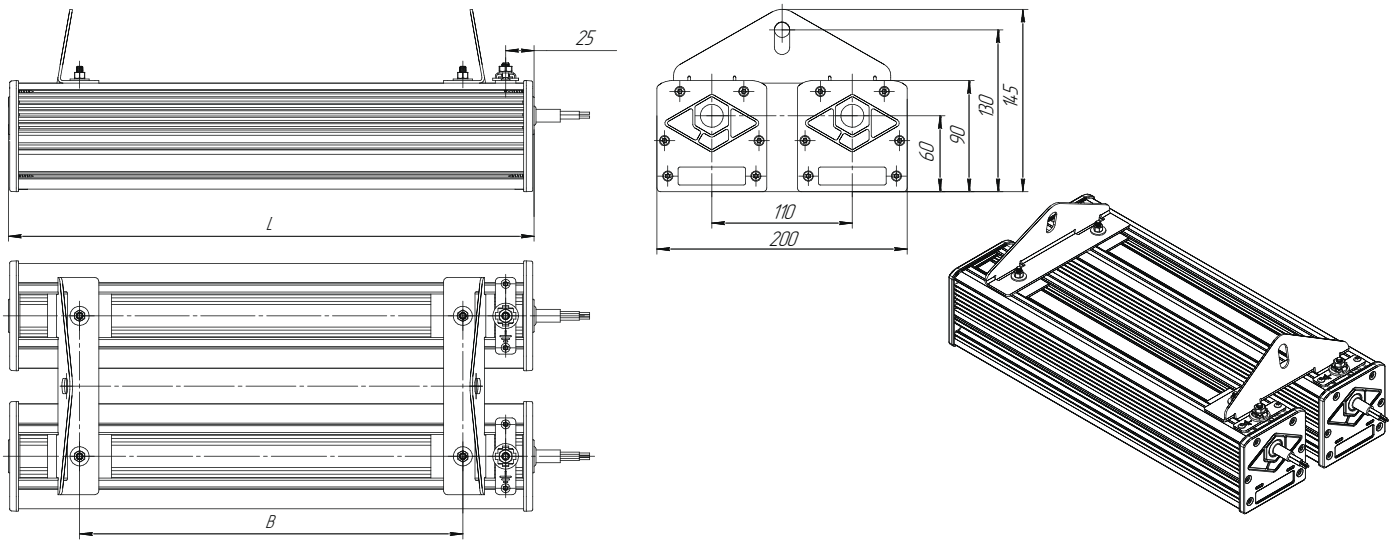

Обозначение	Мощность, Вт	L, мм	B мин., мм	B макс., мм	Вес, кг *
EL-LINE-EX-2X40-HM	80	415	140	300	8,4
EL-LINE-EX-2X60-HM	120	605	200	490	10,6
EL-LINE-EX-2X80-HM	160	785	260	670	12,9
EL-LINE-EX-2X100-HM	200	975	325	860	15,5
EL-LINE-EX-2X120-HM	240	1 165	390	1 050	18

* Вес светильника без учета кабеля

EL-LINE-EX-2X40-2X120-SB

Крепление на наклонной скобе

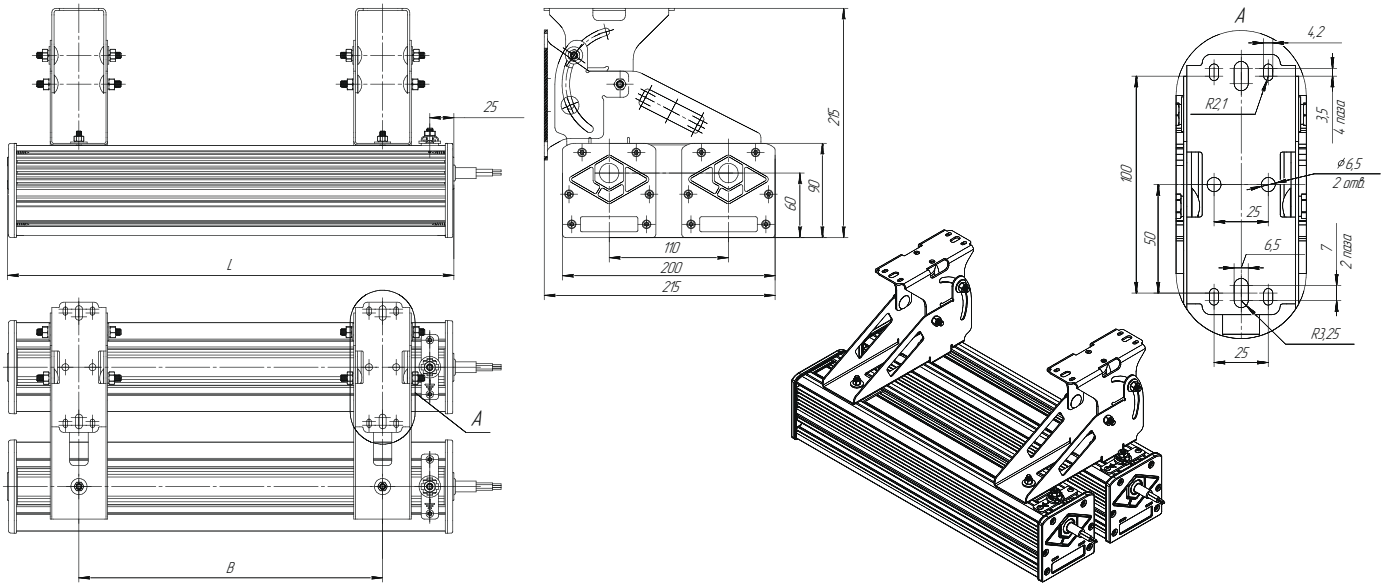

Обозначение	Мощность, Вт	L, мм	B мин., мм	B макс., мм	Вес, кг *
EL-LINE-EX-2X40-SB	80	415	140	280	9,2
EL-LINE-EX-2X60-SB	120	605	200	470	11,4
EL-LINE-EX-2X80-SB	160	785	260	650	14,1
EL-LINE-EX-2X100-SB	200	975	325	840	16,3
EL-LINE-EX-2X120-SB	240	1 165	360	1 030	18,7

* Вес светильника без учета кабеля

Чертежи

EL-LINE-EX-2X40-2X120-UC

Крепление на планку

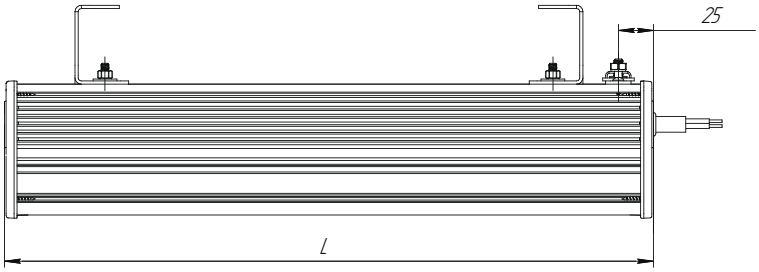

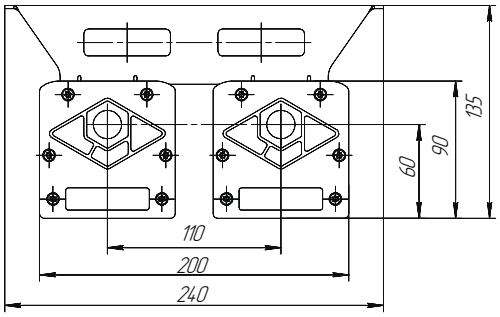

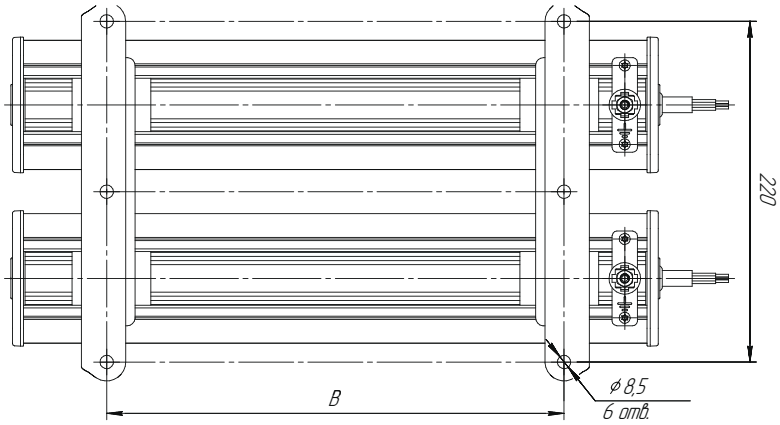

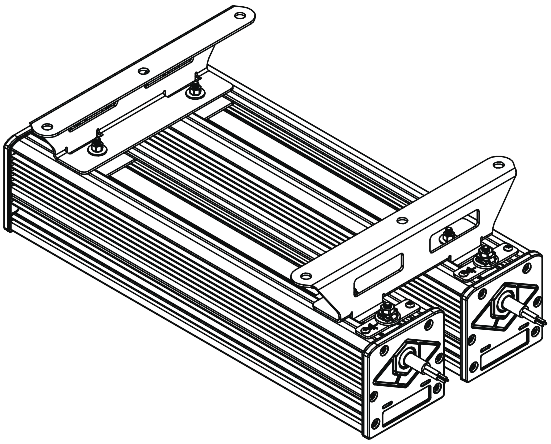

Обозначение	Мощность, Вт	L, мм	B мин., мм	B макс., мм	Вес, кг *
EL-LINE-EX-2X40-UC	80	415	140	290	8,5
EL-LINE-EX-2X60-UC	120	605	200	480	10,5
EL-LINE-EX-2X80-UC	160	785	260	660	13
EL-LINE-EX-2X100-UC	200	975	325	850	15
EL-LINE-EX-2X120-UC	240	1 165	390	1 040	18

* Вес светильника без учета кабеля

EL-LINE-EX-2X40-2X120-SM

Крепление на консоль

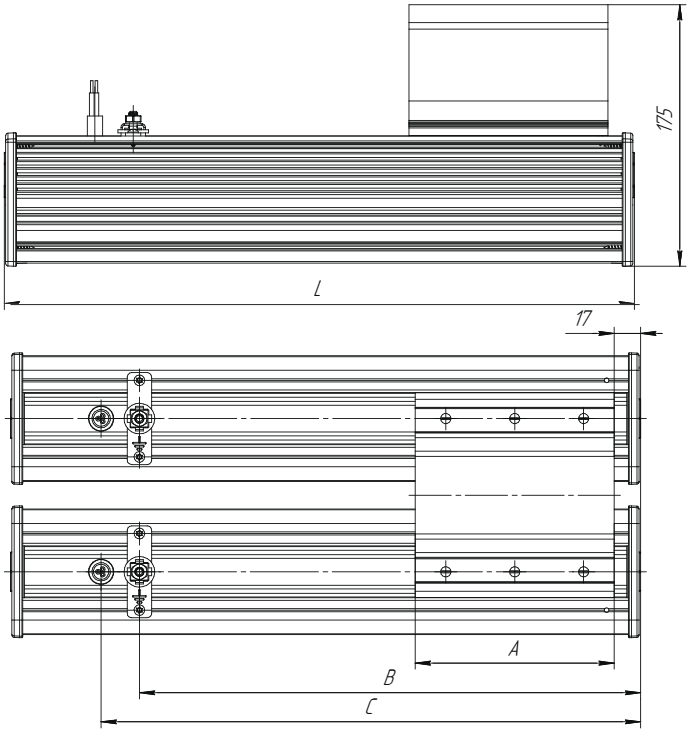

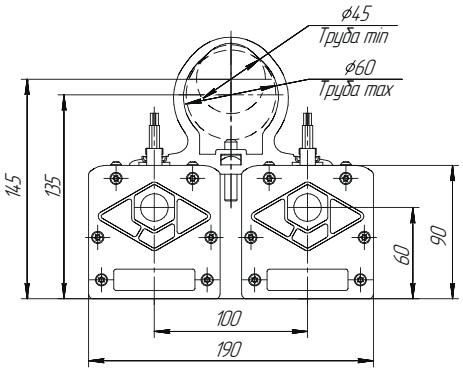

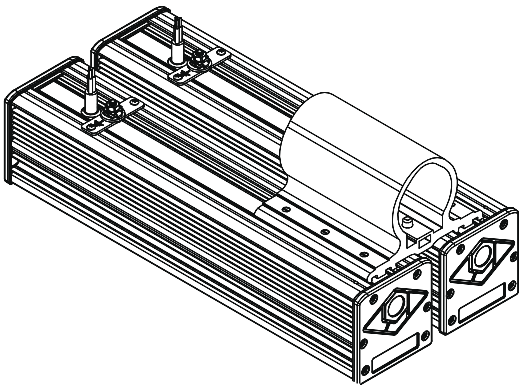

Обозначение	Мощность, Вт	L, мм	A, мм	B, мм	C, мм	Вес, кг *
EL-LINE-EX-2X40-SM	80	415	130	327	352	8,9
EL-LINE-EX-2X60-SM	120	605	210	327	352	11,8
EL-LINE-EX-2X80-SM	160	785	290	327	352	14,7
EL-LINE-EX-2X100-SM	200	975	350	437	462	18,1
EL-LINE-EX-2X120-SM	240	1 165	400	437	462	20,9

* Вес светильника без учета кабеля

TablEx

сертификат МСК64 сейсмостойкости

Особенности

- Взрывоопасные зоны классов 1 и 2 по классификации ГОСТ 31610.10-1-2022 помещений и наружных установок согласно ГОСТ IEC 60079-14-2013 и маркировке по взрывозащите
- Корпус из литого алюминия
- 1Ex db mb IIC T6 Gb X
  1Ex db mb IIC T6 Gb X
  Ex tb IIIC T65°C Db X
- Метизы из нержавеющей стали
- Табло с двумя режимами работы: непрерывное свечение и мерцающее с различной частотой
- IP67

Соответствие стандартам

- ГОСТ 12.2.007.0-75
- ГОСТ 14254-2015
- ГОСТ IEC 60598-1-2017
- ТР ТС 012/2011

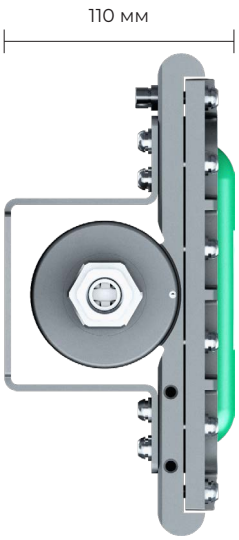

Таблица модификаций

Мощность	10W
Габаритные размеры	394 X 288 X 110мм
Вес	8.2 кг
Материал рассеивателя	ОПТИЧЕСКИЙ ПОЛИКАРБОНАТ ПРОЗРАЧНЫЙ
Способ нанесения надписи	УФ ПЕЧАТЬ
Материал корпуса	ЛИТОЙ АЛЮМИНИЙ АК12
Покрытие	ПОЛИМЕРНОЕ ПОРОШКОВОЕ ПОКРЫТИЕ
Кронштейны и метизы	НЕРЖАВЕЮЩАЯ СТАЛЬ
Климатическое исполнение	УХЛ1 / ОМ1
Входное напряжение	230В – 90–305 В (50 Гц) 24 В 12 В
Эл. схема подключения	ОПЦИОНАЛЬНО. СМ. РУКОВОДСТВО ПО ЭКСПЛУАТАЦИИ
Маркировка взрывозащиты	1Ex db mb IIC T6 Gb X Ex tb IIIC T65°C Db X
Класс защиты от поражения электрическим током	I – ДЛЯ ИСПОЛНЕНИЯ 230VAC; III – ДЛЯ ИСПОЛНЕНИЙ 12В DC, 24В DC;
Температура эксплуатации	-60 С°...+55 С°
Температур. класс для +55С°	T6
Срок службы	12 лет
Гарантийный срок	5 лет
Степень IP	67 (ЗАЩИТА ОТ ПЫЛИ ПОЛНОСТЬЮ / ЗАЩИТА ОТ КРАТКОВРЕМЕННОГО ПОГРУЖЕНИЯ В ВОДУ ДО 1 МЕТРА)
Макс. сечение жилы кабеля	2,5 мм²
Сертификат соотв. ТР ТС 012/2011	ST.RU C-RU.HA65.B.01648/22
Технические условия №	ИЖЦБ.676116.017

Расшифровка номенклатуры и возможные модификации

1	2	3	4	5	6	7	8
TABLEX	10	230	Б	З	20S16	Б	ГАЗ

1 Серия

TablEx	

2 Мощность

10	10W

3 Рабочее напряжение

230	230V, 50Hz
024	24V
012	12V

4 Цвет 1 поля/ 2 поля

Б	Белый
Б/Б	Белый/Белый
Б/Ж	Белый/Жёлтый
Б/З	Белый/Зелёный
Б/К	Белый/Красный
Ж	Жёлтый
Ж/Б	Жёлтый/Белый
Ж/Ж	Жёлтый/Жёлтый
Ж/З	Жёлтый/Зелёный
Ж/К	Жёлтый/Красный
З	Зелёный
З/Б	Зелёный/Белый
З/Ж	Зелёный/Жёлтый
З/З	Зелёный/Зелёный
З/К	Зелёный/Красный
К	Красный
К/Б	Красный/Белый
К/Ж	Красный/Жёлтый
К/З	Красный/Зелёный
К/К	Красный/Красный

5 Цвет 1 надписи / 2 надписи

Б	Белый
Б/Б	Белый/Белый
Б/З	Белый/Зелёный
Б/К	Белый/Красный
Б/Ч	Белый/Чёрный
З	Зелёный
З/З	Зелёный/Зелёный
З/К	Зелёный/Красный
З/Ч	Зелёный/Чёрный
З/Б	Зелёный/Белый
К	Красный
К/Б	Красный/Белый
К/З	Красный/Зелёный
К/К	Красный/Красный
К/Ч	Красный/Чёрный
Ч	Чёрный
Ч/Б	Чёрный/Белый
Ч/З	Чёрный/Зелёный
Ч/К	Чёрный/Красный
Ч/Ч	Чёрный/Чёрный

6 Диаметр обжимаемого кабеля

20S16	Ø 3,1–8,6 мм
20S	Ø 6,1–11,7 мм
20	Ø 6,5–13,9 мм
25	Ø 11,1–19,9 мм

7 Тип кабельного ввода

О	Для небронированного кабеля открыто проложенного
Т20	Для небронированного кабеля в трубе М20
Т25	Для небронированного кабеля в трубе М25
Т1	Для небронированного кабеля в трубе G1/2
Т2	Для небронированного кабеля в трубе G3/4
Т3	Для небронированного кабеля в трубе G1
МР10	Для небронированного кабеля в металлорукаве ДУ10
МР12	Для небронированного кабеля в металлорукаве ДУ12
МР15	Для небронированного кабеля в металлорукаве ДУ15
МР20	Для небронированного кабеля в металлорукаве ДУ20
МР25	небронированного кабеля в металлорукаве ДУ25
Б	Для бронированного кабеля открыто проложенного
БТ20	Для бронированного кабеля в трубе М20
БТ25	Для бронированного кабеля в трубе М25
БТ1	Для бронированного кабеля в трубе G1/2
БТ2	Для бронированного кабеля в трубе G3/4
БТ3	Для бронированного кабеля в трубе G1
БМР15	Для бронированного кабеля в металлорукаве ДУ15
БМР20	Для бронированного кабеля в металлорукаве ДУ20
БМР25	Для бронированного кабеля в металлорукаве ДУ25

8 Текст 1 надписи / 2 надписи

ГАЗ	ГАЗ
ВЫХОД	ВЫХОД
ПОЖАР	ПОЖАР
ГАЗ 10%/ ГАЗ 20%	ГАЗ 10%/ГАЗ 20%

* другая надпись или пиктограмма (указать в комментарии при заказе)

Чертежи

TablEx-10

Крепление на скобу

Вес с монтажным модулем: 8,3 кг

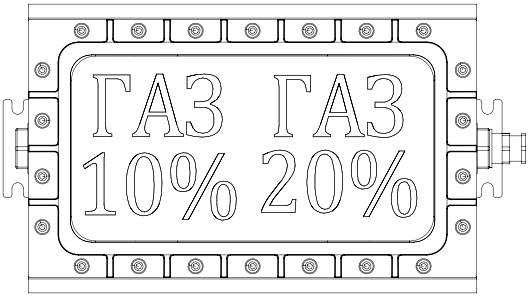

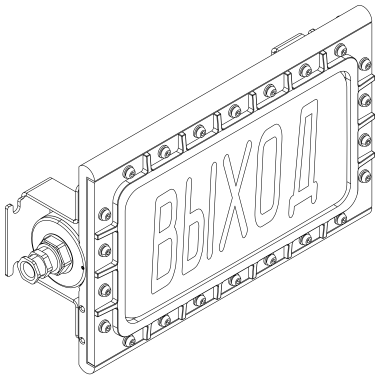

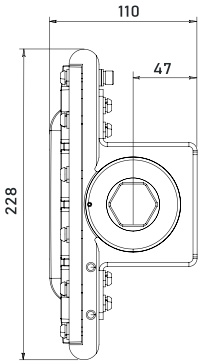

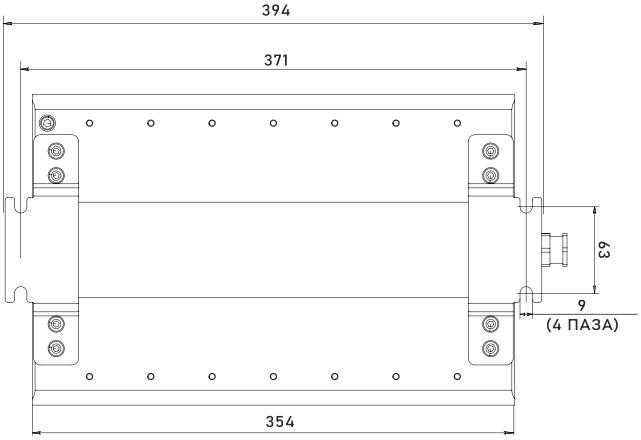

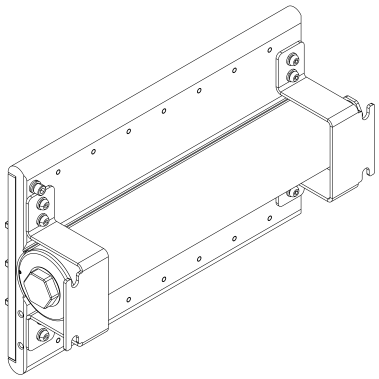

TraffEx

сертификат
МСК64
сейсмостойкости

Особенности

- Взрывоопасные зоны классов 1 и 2 по классификации ГОСТ 31610.10-1-2022 помещений и наружных установок согласно ГОСТ IEC 60079-14-2013 и маркировке по взрывозащите
- Корпус из литого алюминия
- 4 вида монтажных модулей
- Компактность и малый вес
- 15–45 Вт
- 1Ex db IIC T6 Gb – со стеклянным рассеивателем
  1Ex db IIC T6 Gb X – с поликарбонатным рассеивателем
  Ex tb IIIC T75°C Db – со стеклянным рассеивателем
  Ex tb IIIC T75°C Db X – с поликарбонатным рассеивателем
- IP66/67

Ремонтопригодность

- Модульная конструкция светофора позволяет произвести замену светооптического модуля и блока источника питания без участия завода изготовителя в соответствии с инструкцией по ремонту.

Соответствие стандартам

- ГОСТ 12.2.007.0-75
- ГОСТ 14254-2015
- ГОСТ IEC 60598-1-2017
- ТР ТС 012/2011

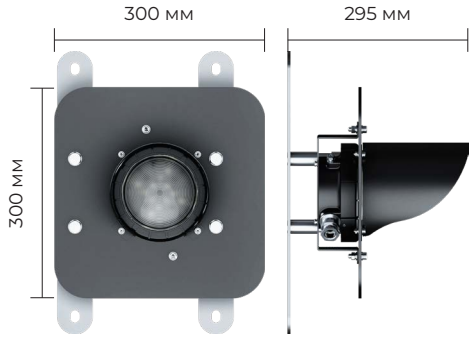

TraffEx 15 Вт

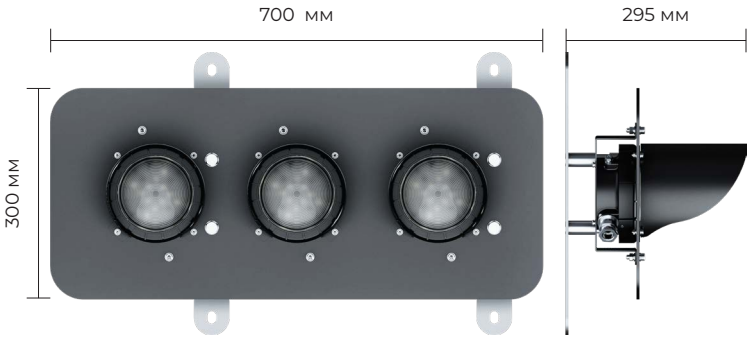

TraffEx 45 Вт

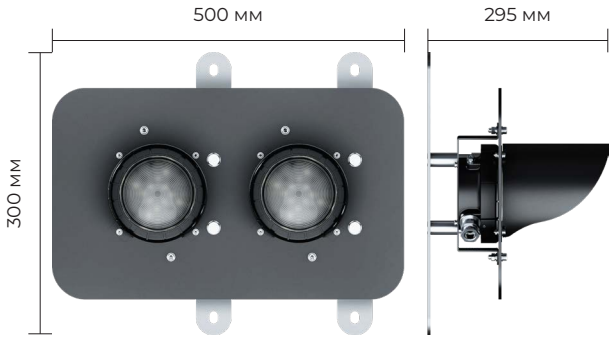

TraffEx 30 Вт

Таблица модификаций

Мощность	15W	30W	45W
Габаритные размеры	ОПЦИОНАЛЬНО. СМОТРИ ЧЕРТЁЖ		
Вес	3,5 кг	5,8 кг	8,2 кг
Диаметр световой апертуры	105 ММ		
Материал рассеивателя	ОПТИЧЕСКИЙ ПОЛИКАРБОНАТ ПРОЗРАЧНЫЙ – П16 БОРОСИЛИКАТНОЕ ЗАКАЛЁННОЕ ФОРМОВАННОЕ СТЕКЛО – (БЕЗ СЕТКИ – С05, С СЕТКОЙ – СС5) ЗАКАЛЁННОЕ ПЛОСКОЕ СТЕКЛО – (БЕЗ СЕТКИ – С07, С СЕТКОЙ – СС7)		
Материал корпуса	ЛИТОЙ АЛЮМИНИЙ АК12		
Покрытие	ПОЛИМЕРНОЕ ПОРОШКОВОЕ ПОКРЫТИЕ		
Кронштейны и метизы	НЕРЖАВЕЮЩАЯ СТАЛЬ		
Климатическое исполнение	УХЛ1 / ОМ1		
Пульсация светового потока	<5%		
Входное напряжение	230В – (100-280VAC 50 Гц / 180–240VDC) 127 В – (100-280VAC 50 Гц / 180–240VDC) 36 В – (27-45VAC 50 Гц) 24 В – (20-30VDC) 12 В – (10-14VDC)		
Потребляемый ток	ДЛЯ 230 AC – 0,07 А ДЛЯ 127AC – 0,12 А ДЛЯ 36AC – 0,44 А ДЛЯ 24ADC – 0,63 А ДЛЯ 12DC – 1,25 А	ДЛЯ 230 AC – 0,14 А ДЛЯ 127AC – 0,24 А ДЛЯ 36AC – 0,88 А ДЛЯ 24ADC – 1,26 А ДЛЯ 12DC – 2,5 А	ДЛЯ 230 AC – 0,21 А ДЛЯ 127AC – 0,36 А ДЛЯ 36AC – 1,32 А ДЛЯ 24ADC – 1,89 А ДЛЯ 12DC – 3,75 А
Пусковой ток (Ic) и его время импульса (Δt)	ДЛЯ 230 AC – 20 А, 2 МКС ДЛЯ 127AC – 20 А, 2 МКС ДЛЯ 36AC – 2 А, 250 МКС ДЛЯ 24DC – 38 А, 250 МКС	ДЛЯ 230 AC – 40 А, 2 МКС ДЛЯ 127AC – 40 А, 2 МКС ДЛЯ 36AC – 4 А, 250 МКС ДЛЯ 24DC – 76 А, 250 МКС	ДЛЯ 230 AC – 60 А, 2 МКС ДЛЯ 127AC – 60 А, 2 МКС ДЛЯ 36AC – 6 А, 250 МКС ДЛЯ 24DC – 114 А, 250 МКС
Количество светильников на автоматический выключатель С16	ДЛЯ 230 AC – 220 шт. ДЛЯ 127AC – 121 шт. ДЛЯ 36AC – 34 шт. ДЛЯ 24DC – 23 шт.	ДЛЯ 230 AC – 110 шт. ДЛЯ 127AC – 60 шт. ДЛЯ 36AC – 17 шт. ДЛЯ 24DC – 11 шт.	ДЛЯ 230 AC – 73 шт. ДЛЯ 127AC – 40 шт. ДЛЯ 36AC – 11 шт. ДЛЯ 24DC – 7 шт.
Класс защиты от поражения эл. током по гост 12.2.007.0	I – ДЛЯ СВЕТОФОРОВ 230VAC, 127VAC; II – ДЛЯ СВЕТОФОРОВ 230VAC, 127VAC – ИСПОЛНЕНИЕ [I/II]; III – ДЛЯ СВЕТОФОРОВ 12VDC, 24VDC, 36VAC;		
Эл. схема подключения	L, N, PE		
Коэффициент мощности	>0,95		
Маркировка взрывозащиты	1EX DB IIC T6 GB – ДЛЯ ИСПОЛНЕНИЙ СО СТЕКЛЯННЫМ РАССЕИВАТЕЛЕМ 1EX DB IIC T6 GB X – ДЛЯ ИСПОЛНЕНИЙ С ПОЛИКАРБОНАТНЫМ РАССЕИВАТЕЛЕМ EX TB IIIC T75°C DB – ДЛЯ ИСПОЛНЕНИЙ СО СТЕКЛЯННЫМ РАССЕИВАТЕЛЕМ EX TB IIIC T75°C DB X – ДЛЯ ИСПОЛНЕНИЙ С ПОЛИКАРБОНАТНЫМ РАССЕИВАТЕЛЕМ		
Температура эксплуатации	-60 С°...+55 С°		
Температур. класс для +55С°	T6		
Срок службы	15 лет В НОРМАЛЬНЫХ КЛИМАТИЧЕСКИХ УСЛОВИЯХ; 10 лет В КЛИМАТИЧЕСКИХ УСЛОВИЯХ ОТЛИЧНЫХ ОТ НОРМАЛЬНЫХ		
Гарантийный срок	5 лет		
Степень IP	67 (ЗАЩИЩЕНО ОТ ПЫЛИ ПОЛНОСТЬЮ / ЗАЩИЩЕНО ОТ ПОГРУЖЕНИЯ В ВОДУ НА ГЛУБИНУ ДО 1М.)		
Max сечение жилы кабеля	2,5 мм^2		
Сертификат соотв. ТР ТС 012/2011	RU C-RU.HA64.B.01949/23		

Расшифровка номенклатуры и возможные модификации

1		2		3		4		5		6		7		8		9
TraffEx	-	ТВ	-	П16	-	230	-	R	-	15	-	20S16	-	Б	-	OM1

1 Серия

TraffEx	

2 Монтажный модуль

ТВ	На вертикальную трубу Ø55-60mm
ТВН	На горизонтальную трубу Ø55-60mm
UC	Вертикальный монтаж на стену
UCH	Горизонтальный монтаж на стену

3 Рассеиватель

П16	Поликарбонат прозрачный
C05	Боросиликатное стекло
CC5	Боросиликатное стекло с сеткой

4 Рабочее напряжение

220	220V, 50Hz
036	36V
024	24V
012	12V

5 Цвет свечения

R	Красный
RG	Красный / Зелёный
RYG	Красный / Жёлтый / Зелёный

6 Мощность, W

15	15W
30	30W
45	45 W

7 Диаметр обжимаемого кабеля

20S16	Ø 3,1–8,6 мм
20S	Ø 6,1–11,7 мм
20	Ø 6,5–13,9 мм
25	Ø 11,1–19,9 мм

8 Тип кабельного ввода

O	Для небронированного кабеля открыто проложенного
T20	Для небронированного кабеля в трубе M20
T25	Для небронированного кабеля в трубе M25
T1	Для небронированного кабеля в трубе G1/2
T2	Для небронированного кабеля в трубе G3/4
T3	Для небронированного кабеля в трубе G1
MP10	Для небронированного кабеля в металлорукаве ДУ10
MP12	Для небронированного кабеля в металлорукаве ДУ12
MP15	Для небронированного кабеля в металлорукаве ДУ15
MP20	Для небронированного кабеля в металлорукаве ДУ20
MP25	небронированного кабеля в металлорукаве ДУ25
Б	Для бронированного кабеля открыто проложенного
БТ20	Для бронированного кабеля в трубе M20
БТ25	Для бронированного кабеля в трубе M25
БТ1	Для бронированного кабеля в трубе G1/2
БТ2	Для бронированного кабеля в трубе G3/4
БТ3	Для бронированного кабеля в трубе G1
БМР15	Для бронированного кабеля в металлорукаве ДУ15
БМР20	Для бронированного кабеля в металлорукаве ДУ20
БМР25	Для бронированного кабеля в металлорукаве ДУ25

10 Климатическое исполнение и категория размещения

	УХЛ1 умеренный и холодный климат, кат. разм. 1 (базовое исполнение)
OM1	OM1 общеклиматическое морское исполнение, кат. разм. 1

Чертежи

TraffEx (TB/R)

Крепление на трубу вертикально
Вес с монтажным модулем: 3,5 кг

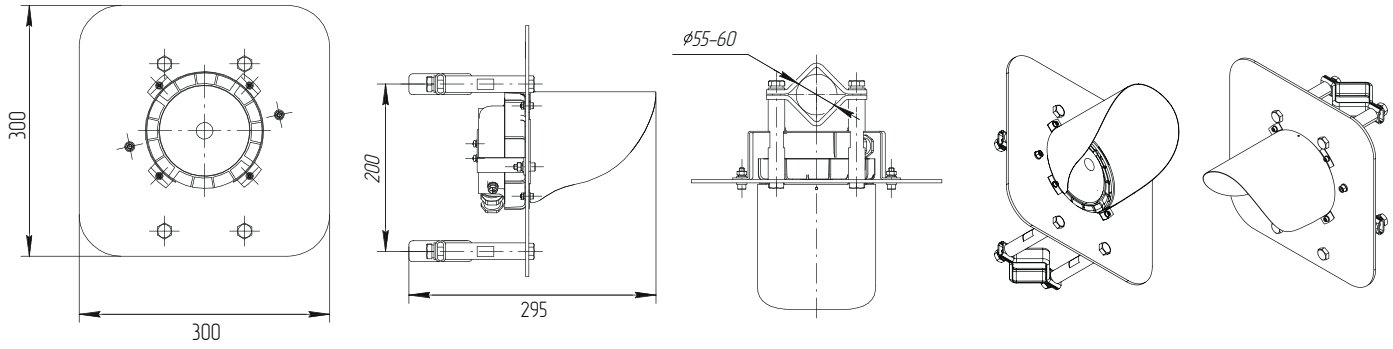

TraffEx (TB/RG)

Крепление на трубу вертикально
Вес с монтажным модулем: 5,8 кг

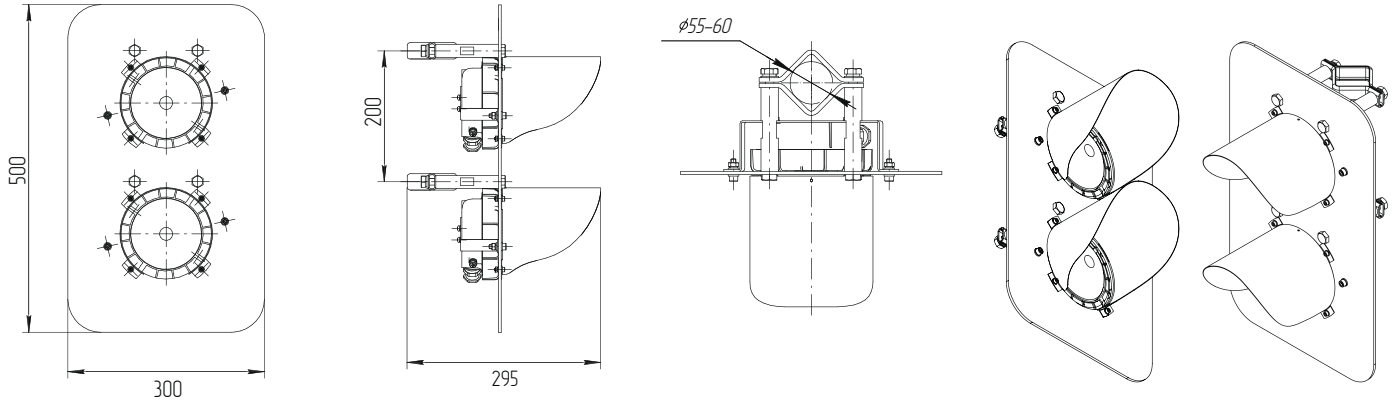

TraffEx (TB/RYG)

Крепление на трубу вертикально
Вес с монтажным модулем: 8,2 кг

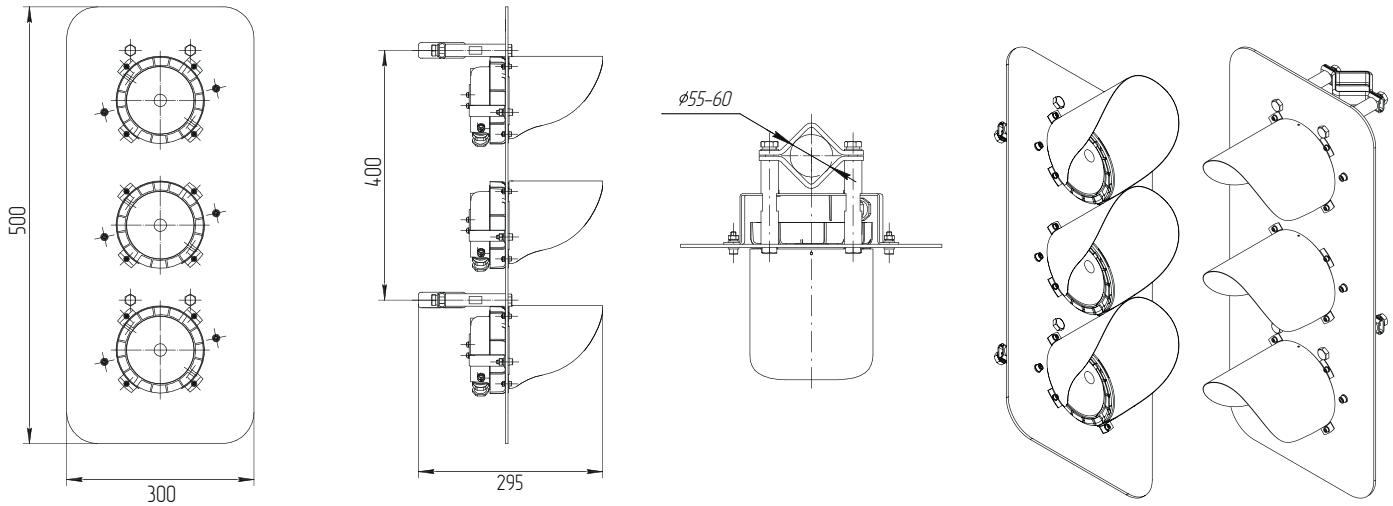

Чертежи

TraffEx (TBH/R)

Крепление на трубу горизонтально
Вес с монтажным модулем: 3,5 кг

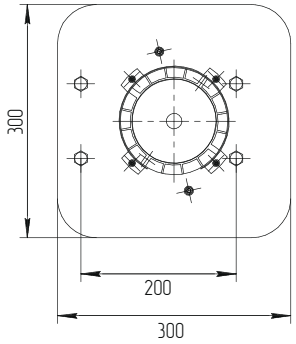

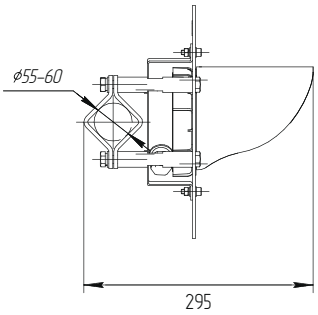

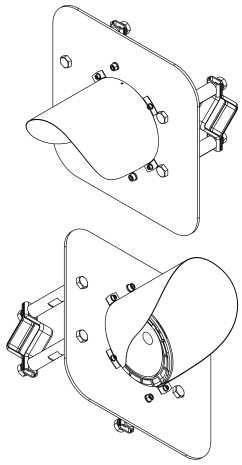

TraffEx (TBH/RG)

Крепление на трубу горизонтально
Вес с монтажным модулем: 5,8 кг

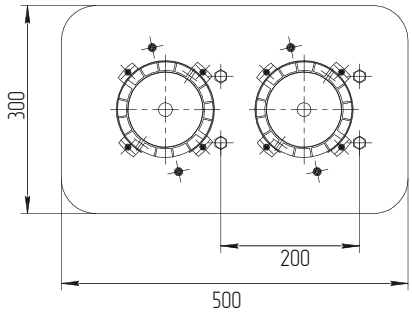

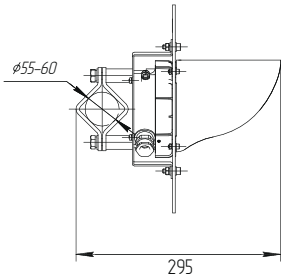

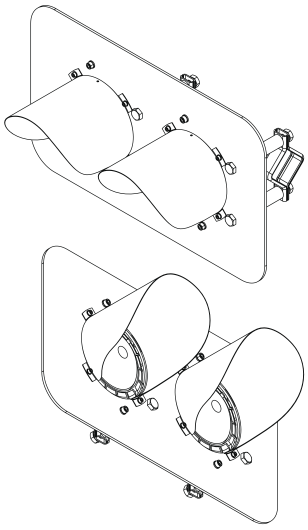

TraffEx (TBH/RYG)

Крепление на трубу горизонтально
Вес с монтажным модулем: 8,2 кг

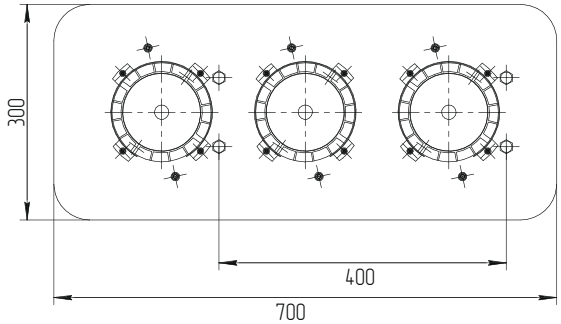

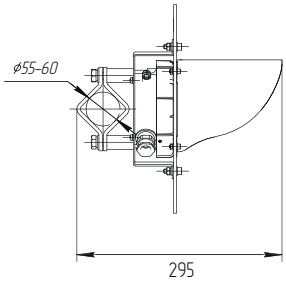

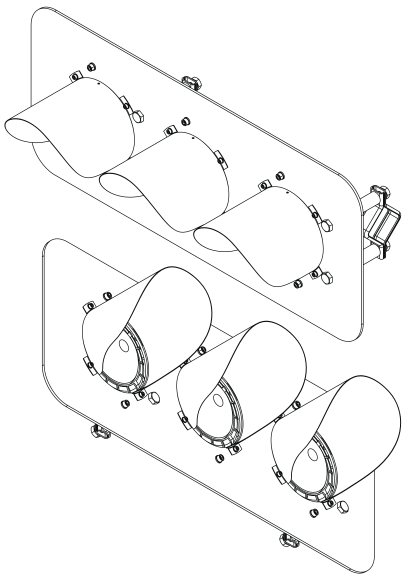

TraffEx (UC/R)

Крепление на стену вертикально
Вес с монтажным модулем: 4,3 кг

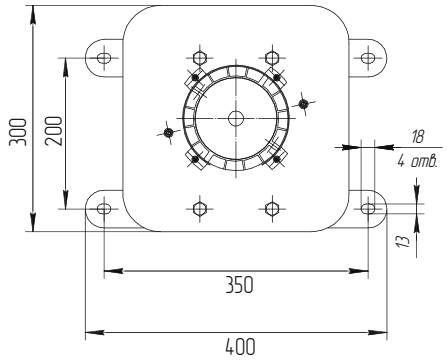

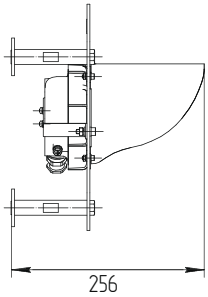

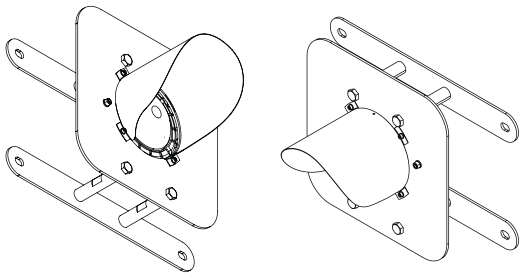

TraffEx (UC/RG)

Крепление на стену вертикально
Вес с монтажным модулем: 6,64 кг

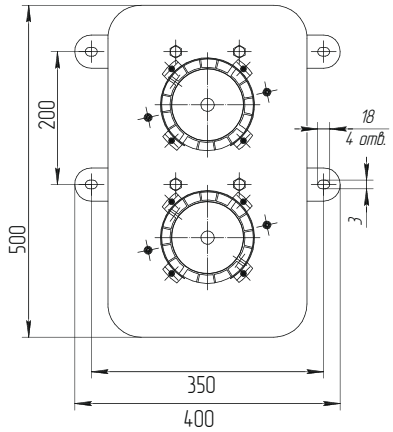

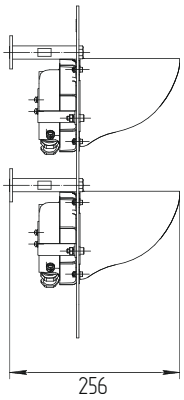

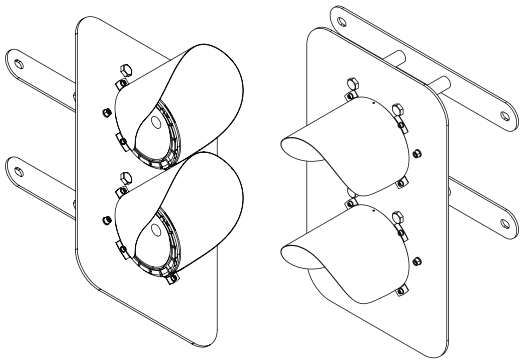

TraffEx (UC/RYG)

Крепление на стену вертикально
Вес с монтажным модулем: 9,04 кг

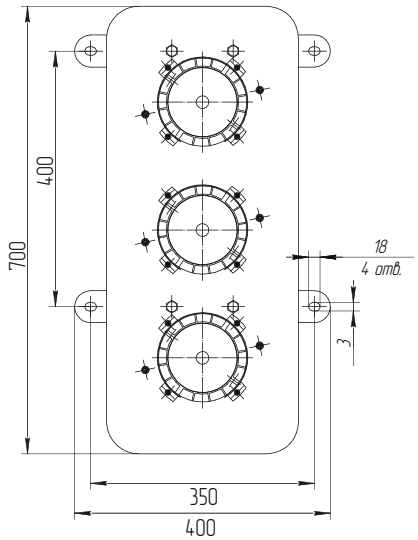

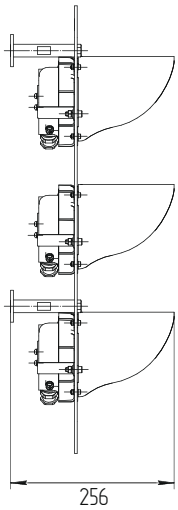

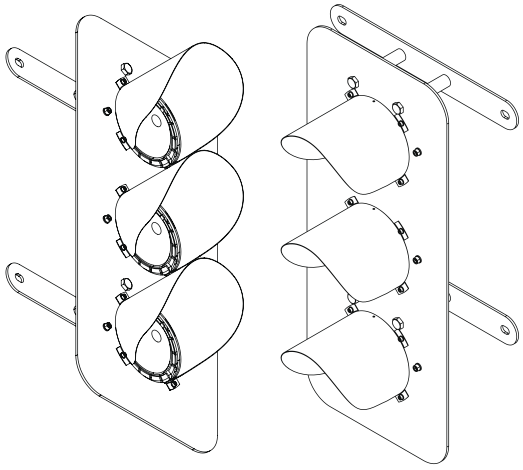

Чертежи

TraffEx (UCH/R)

Крепление на стену горизонтально
Вес с монтажным модулем: 4,34 кг

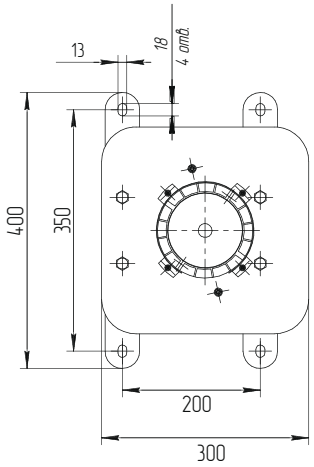

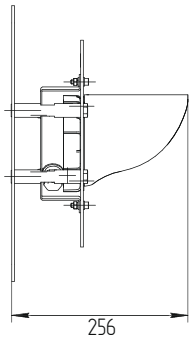

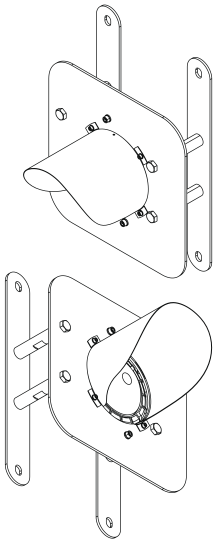

TraffEx (UCH/RG)

Крепление на стену горизонтально
Вес с монтажным модулем: 6,64 кг

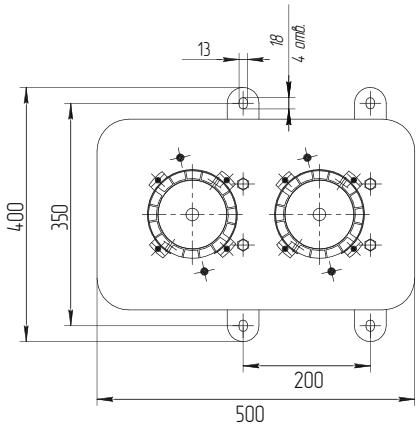

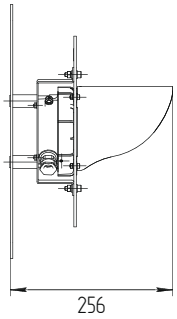

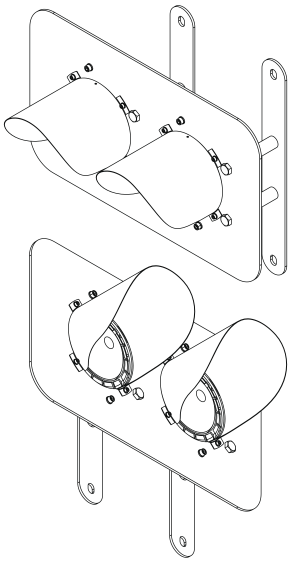

TraffEx (UCH/RYG)

Крепление на стену горизонтально
Вес с монтажным модулем: 9,04 кг

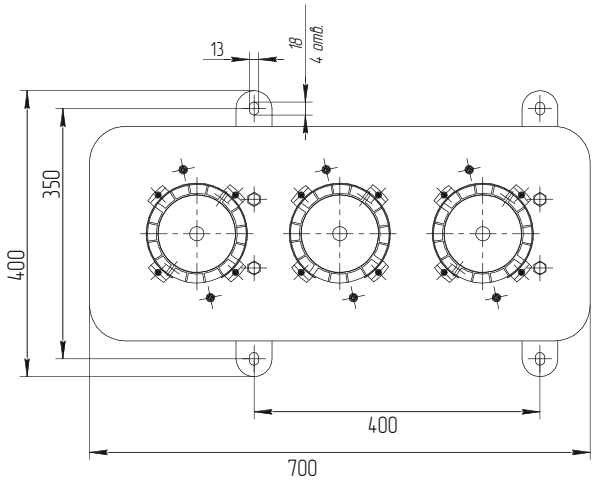

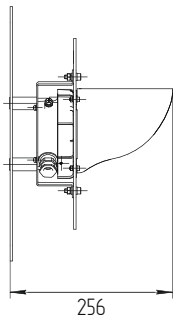

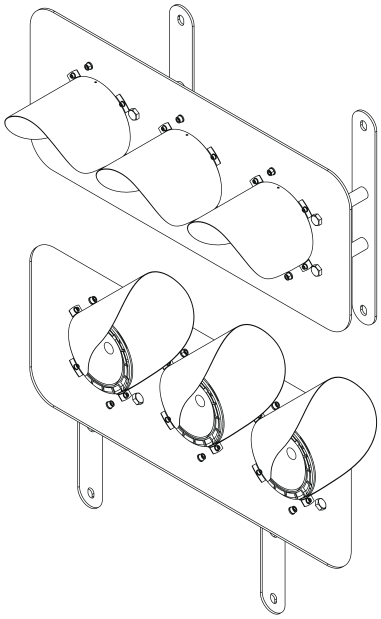

Диапазоны диаметров уплотняемых кабелей (небронированный кабель)

Кабельные вводы для небронированного кабеля круглого сечения				
Тип кабельного ввода	Диапазон уплотняемого кабеля, мм			
	20S16	**20S**	**20**	**25**
O	3,1–8,6	6,1–11,7	6,5–13,9	11,1–19,9
T20	3,1–8,6	6,1–11,7	6,5–13,9	11,1–19,9
T25	–	–	6,5–13,9	11,1–19,9
T1	3,1–8,6	6,1–11,7	6,5–13,9	11,1–19,9
T2	–	–	6,5–13,9	11,1–19,9
T3	–	–	6,5–13,9	11,1–19,9
MP10	3,1–8,6	–	–	–
MP12	3,1–8,6	6,1–11,7	–	–
MP15	–	6,1–11,7	6,5–13,9	–
MP20	–	6,1–11,7	6,5–13,9	11,1–19,9
MP25	–	–	6,5–13,9	11,1–19,9

Диапазоны диаметров уплотняемых кабелей (бронированный кабель)

Кабельные вводы для бронированного кабеля круглого сечения								
Тип кабельного ввода	Диапазон уплотняемого кабеля, мм							
	20S16		**20S**		**20**		**25**	
	Внутренний Ø кабеля (без брони)	Внешний Ø кабеля (с броней)	Внутренний Ø кабеля (без брони)	Внешний Ø кабеля (с броней)	Внутренний Ø кабеля (без брони)	Внешний Ø кабеля (с броней)	Внутренний Ø кабеля (без брони)	Внешний Ø кабеля (с броней)
Б	3,1–8,6	6,1–13,2	6,1–11,7	9,5–15,9	6,5–13,9	12,5–20,9	11,1–19,9	18,2–26,2
БТ20	3,1–8,6	6,1–13,2	–	–	–	–	11,1–19,9	18,2–26,2
БТ25	–	–	6,1–11,7	9,5–15,9	–	–	11,1–19,9	18,2–26,2
БТ1	3,1–8,6	6,1–13,2	–	–	–	–	11,1–19,9	18,2–26,2
БТ2	–	–	6,1–11,7	9,5–15,9	–	–	11,1–19,9	18,2–26,2
БТ3	–	–	–	–	6,5–13,9	12,5–20,9	11,1–19,9	18,2–26,2
БМР15	3,1–8,6	6,1–13,2	–	–	–	–	–	–
БМР20	–	–	–	–	6,5–13,9	12,5–20,9	11,1–19,9	18,2–26,2
БМР25	–	–	–	–	6,5–13,9	12,5–20,9	11,1–19,9	18,2–26,2

ВЗГ-200АМС-СД-ПК21

Типы КСС

Косинусная 120°

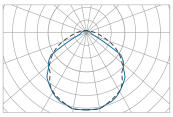

Особенности

- Взрывоопасные зоны классов 1 и 2 по классификации ГОСТ 31610.10-1-2022 помещений и наружных установок согласно ГОСТ IEC 60079-14-2013 и маркировке по взрывозащите
- Корпус из литого алюминия
- Ремонтопригодный – возможна замена источника питания и светооптического модуля
- Доступен в рудничном исполнении
- 2 100–8 400 Лм
- 15–60 ВТ
- 1 Ex db IIC T6/T5 Gb X
  Ex tb IIIC T75...85°C Db X
  1 Ex db IIC T6/T5 Gb
  Ex tb IIIC T75...85°C Db
- IP66/67/68

Соответствие стандартам

- ГОСТ 12.2.007.0-75
- ГОСТ 14254-2015
- ГОСТ 31610.0-2019 (IEC 60079-0:2017)
- ГОСТ IEC 60079-1-2011
- ГОСТ IEC 60598-1-2017
- ТР ТС 012/2011

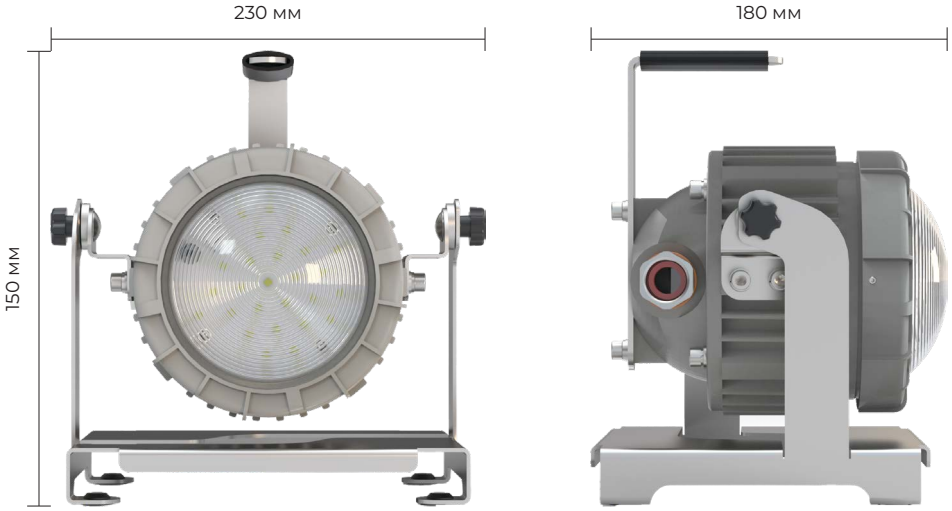

ВЗГ-200АМС-СД-ПК21

! Габариты зависят от мощности и выбранного типа крепления.

Расшифровка номенклатуры и возможные модификации

1		2		3		4		5		6		7		8		9		10		11		12		13
ВЗГ-200АМС-СД	-	20	-	ПК21	-	П16	-	230	-	25	-	О	/	Н	/	3000К	/	ОМ1	/	РМРС	/	CRI80	/	5

1 Серия

ВЗГ-200АМС-СД

2 Мощность, W

20	20W
30	30W
АК-30	30W ИСПОЛНЕНИЕ С БАП
40	40W
АКМ-40	40W ИСПОЛНЕНИЕ С БАП

3 Кронштейн крепления и количество кабельных вводов

ПК21	Переносной кронштейн, 1 кабельный ввод
ПК22	Переносной кронштейн, 2 кабельных ввода

4 Рассеиватель

П16	Поликарбонат прозрачный
С05	Боросиликатное стекло
СС5	Боросиликатное стекло с сеткой

5 Рабочее напряжение

036	36V, 50Hz
024	24V
012	12V

6 Диаметр обжимаемого кабеля

20S16	Ø 3,1–8,6 мм
20S	Ø 6,1–11,7 мм
20	Ø 6,5–13,9 мм
25	Ø 11,1–19,9 мм

* См. таблицу диапазонов диаметров уплотняемых кабелей

7 Тип кабельного ввода

О	Для небронированного кабеля открыто проложенного
Т20	Для небронированного кабеля в трубе М20х1,5
Т25	Для небронированного кабеля в трубе М25х1,5
Т1	Для небронированного кабеля в трубе G1/2
Т2	Для небронированного кабеля в трубе G3/4
Т3	Для небронированного кабеля в трубе G1
МР10	Для небронированного кабеля в металлорукаве ДУ10
МР12	Для небронированного кабеля в металлорукаве ДУ12
МР15	Для небронированного кабеля в металлорукаве ДУ15
МР20	Для небронированного кабеля в металлорукаве ДУ20
МР25	небронированного кабеля в металлорукаве ДУ25
Б	Для бронированного кабеля открыто проложенного
БТ20	Для бронированного кабеля в трубе М20х1,5
БТ25	Для бронированного кабеля в трубе М25х1,5
БТ1	Для бронированного кабеля в трубе G1/2
БТ2	Для бронированного кабеля в трубе G3/4
БТ3	Для бронированного кабеля в трубе G1
БМР15	Для бронированного кабеля в металлорукаве ДУ15
БМР20	Для бронированного кабеля в металлорукаве ДУ20
БМР25	Для бронированного кабеля в металлорукаве ДУ25

8 Материал кабельного ввода

	Никелированная латунь (значение по умолчанию)
Н	Нержавеющая сталь (выберите при необходимости)

9 Цветовая температура, К

3000К	3 000 К (выберите при необходимости)
4000К	4 000 К (выберите при необходимости)

10 Климатическое исполнение и категория размещения

	УХЛ1 умеренный и холодный климат, кат. разм. 1 (значение по умолчанию)
ОМ1	ОМ1 общеклиматическое морское исполнение, кат. разм. 1 (выберите при необходимости)

11 СТО РМРС

	Поставка без СТО РМРС (значение по умолчанию)
РМРС	Поставка с СТО РМРС (выберите при необходимости)

12 Индекс цветопередачи

	CRI 70 (значение по умолчанию)
CRI 80	CRI 80 (выберите при необходимости)

13 Кабель в комплекте

	По умолчанию поставляется без кабеля
5	5 метров (КГтп-ХЛ 3х1,5)
10	10 метров (КГтп-ХЛ 3х1,5)
15	15 метров (КГтп-ХЛ 3х1,5)
20	20 метров (КГтп-ХЛ 3х1,5)
25	25 метров (КГтп-ХЛ 3х1,5)
30	30 метров (КГтп-ХЛ 3х1,5)

Диапазоны диаметров уплотняемых кабелей

(Таблица 1)

		Тип кабельного ввода											
		О	Б	БТ	МР10	МР12	МР15	МР20	МР25	Т20	Т25	Т1	Т2
Диапазон уплотняемого кабеля, мм	20S16	Ø3,1–8,6	вн. Ø3,1–8,6 нар. Ø6,1–13,2	вн. Ø3,1–8,6 нар. Ø6,1–13,2	Ø3,1–8,6	Ø3,1–8,6	–	–	–	Ø3,1–8,6	Ø3,1–8,6	Ø3,1–8,6	Ø3,1–8,6
	20S	Ø6,1–11,7	вн. Ø6,1–11,7 нар. Ø9,5–15,9	вн. Ø6,1–11,7 нар. Ø11,1–19,9	–	–	Ø6,1–11,7	Ø6,1–11,7	–	Ø6,1–11,7	Ø6,1–11,7	Ø6,1–11,7	Ø6,1–11,7
	20	Ø6,5–13,9	вн. Ø6,5–13,9 нар. Ø12,5–20,9	–	–	–	–	Ø6,5–13,9	–	Ø6,5–13,9	Ø6,5–13,9	Ø6,5–13,9	Ø6,5–13,9
	25	Ø11,1–19,9	вн. Ø11,1–19,9 нар. Ø18,2–26,2	–	–	–	–	–	Ø11,1–19,9	–	Ø11,1–19,9	–	Ø11,1–19,9

** – ВОЗМОЖНО ПРИМЕНЕНИЕ ДРУГИХ ТИПОВ СЕРТИФИЦИРОВАННЫХ КАБЕЛЬНЫХ ВВОДОВ ПО ОТДЕЛЬНОМУ СОГЛАСОВАНИЮ

Таблица модификаций ВЗГ-200АМС-СД-ПК21

Мощность	20W	30W	40W
Световой поток	2 800 LM (П16)* 2 900 LM (C05)*	4 250 LM (П16)* 4 290 LM (C05)*	5 680 LM (П16)* 5 680 LM (C05)*
Габаритные размеры	ОПЦИОНАЛЬНО. СМОТРИ ЧЕРТЁЖ		
Вес	ОПЦИОНАЛЬНО. СМОТРИ ЧЕРТЁЖ		
Материал рассеивателя	ОПТИЧЕСКИЙ ПОЛИКАРБОНАТ ПРОЗРАЧНЫЙ – П16, БОРОСИЛИКАТНОЕ СТЕКЛО – С05 БОРОСИЛИКАТНОЕ СТЕКЛО С СЕТКОЙ – СС5		
Материал корпуса	ЛИТОЙ АЛЮМИНИЙ АК12		
Покрытие	ПОЛИМЕРНОЕ ПОРОШКОВОЕ ПОКРЫТИЕ		
Кронштейны и метизы	НЕРЖАВЕЮЩАЯ СТАЛЬ		
Климатическое исполнение	УХЛ1 / ОМ1		
Тип КСС	Д – КОСИНУСНАЯ		
Коррелированная цветовая температура	5 000 К (под заказ 3 000 К, 4 000 К)		
Индекс цветопередачи (CRI)	>70 – ИСПОЛНЕНИЕ ПО УМОЛЧАНИЮ >80 – ОПЦИОНАЛЬНО		
Потребляемый ток**	0,13 А	0,19 А	0,25 А
Пусковой ток (Ic) и его время импульса (Δt)	ДЛЯ 230 АС – 20 А, 2 МКС	ДЛЯ 36АС – 5 А, 250 МКС ДЛЯ 127АС – 20 А, 2 МКС ДЛЯ 230 АС – 12,2 А, 28 МКС	ДЛЯ 230 АС – 12,4 А, 75 МКС
Эффективность	140 LM/W (П16)* 145 LM/W (C05)*	142 LM/W (П16)* 143 LM/W (C05)*	142 LM/W (П16)* 142 LM/W (C05)*
Входное напряжение***	36 – (27–45VAC 50 Гц)	36 – (27–45VAC 50 Гц)	
Количество светильников на автоматический выключатель С16****	ДЛЯ 36АС – 19 шт.	ДЛЯ 36АС – 13 шт. ДЛЯ 12АС – 3 шт.	ДЛЯ 12, 24 DC – 3 шт.
Эл. схема подключения	L, N, PE		
Коэффициент мощности	>0,95		
Пульсация светового потока	<1%		
Маркировка взрывозащиты	1 EX db IIC T6/T5 Gb X EX tb IIIC T75...85°C Db X 1 EX db IIC T6/T5 Gb EX tb IIIC T75...85°C Db		
Класс защиты от поражения эл. током по гост 12.2.007.0	III – ДЛЯ СВЕТИЛЬНИКОВ 12В DC, 24В DC, 36VAC.		
Температура эксплуатации	-60 С°...+55 С°		
Температур. класс для +55с°	Т6		
Срок службы	15 лет		
Гарантийный срок	5 лет		
Степень IP	66/67/68 (ЗАЩИЩЕНО ОТ ПЫЛИ ПОЛНОСТЬЮ / ЗАЩИЩЕНО ОТ СИЛЬНЫХ ВОДНЫХ СТРУЙ / ЗАЩИЩЕНО ОТ ПОГРУЖЕНИЯ В ВОДУ НА ГЛУБИНУ ДО 1М. / ЗАЩИЩЕНО ОТ ЗАТОПЛЕНИЯ)		
Max сечение жилы кабеля	4 мм^2		
Сертификат соотв. ТР ТС 012/2011	RU C-RU.HA65.B.01654/22		
Свидетельство о типовом одобрении РМРС №	22.09296.120		
Технические условия №	ТУ16-535.778-2008		

* – ДОПУСК ИЗМЕРЕНИЯ +/- 7%

** – ПОТРЕБЛЯЕМЫЙ ТОК ПРИ РАБОЧЕМ НАПРЯЖЕНИИ 230 (176–264) АС

*** – ДОПУСК 0–10 VDC

**** – ДЛЯ ИСПОЛНЕНИЙ ***АК*** И ***АКМ*** СМОТРИ ОТДЕЛЬНУЮ ТАБЛИЦУ ХАРАКТЕРИСТИК

Таблица модификаций для исполнений АК и АКМ

Максимальная мощность	30W	40W
Номинальная мощность	24W	
Световой поток	2 600 LM (НОРМАЛЬНЫЙ РЕЖИМ) 2 600 LM (АВАРИЙНЫЙ РЕЖИМ)	
Тип аккумулятора	LI-ION	
Потребляемый ток	0,18 А (220В) 4 А (12/24В)	0,24 А (220В) 4 А (12/24В)
Полное время зарядки АКБ	10 ЧАСОВ	
Время работы в аварийном режиме	НЕ МЕНЕЕ 2 ЧАСОВ	
Эл. схема подключения	*ВАРИАНТ 1:* L1 (НЕ КОММУТИРУЕМАЯ), N, PE *ВАРИАНТ 2:* L1 (КОММУТИРУЕМАЯ), L2 (НЕ КОММУТИРУЕМАЯ), N, PE	
Подогрев АКБ	НЕТ	ДА
Пульсация светового потока	<5%	
Входное напряжение	AC 9–24 В (50/60ГЦ) DC 20–30 В	
	DC 10–14 В	
Температура эксплуатации	-40 С°...+55 С°	-60 С°...+55 С°
Температур. класс для +55с°	T6	

Чертежи

ВЗГ-200АМС-СД-20-4-ПК21-П16

Крепление на переносном кронштейне

Вес с монтажным модулем: 5,1 кг

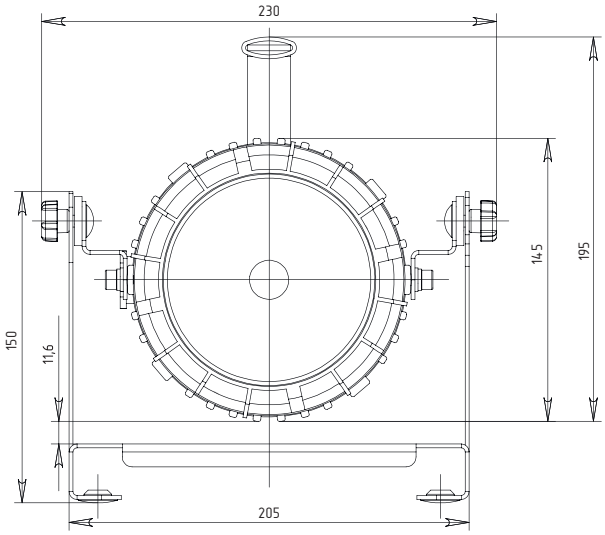

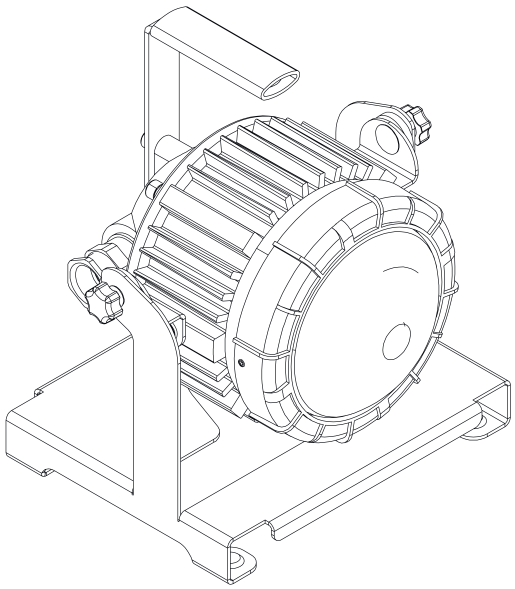

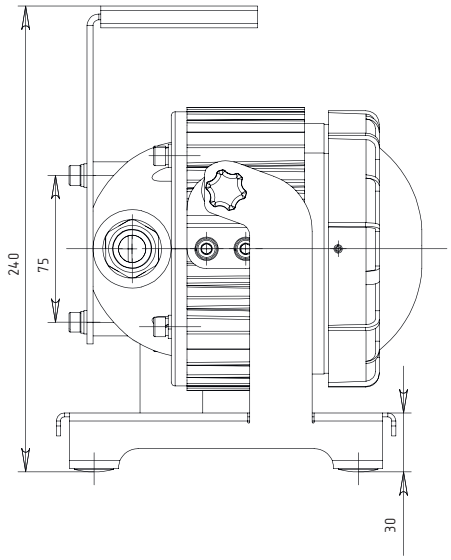

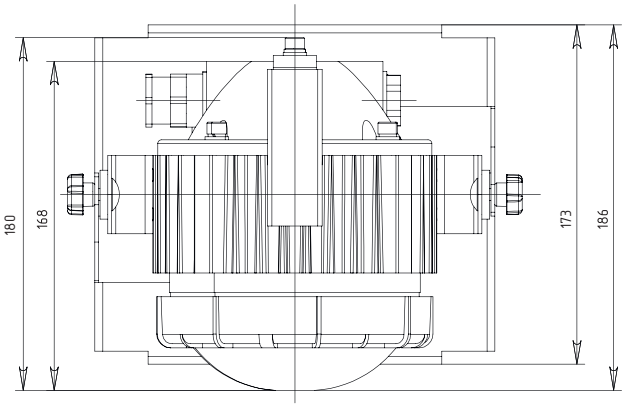

ПЛАФОН ВС-ПК

Типы КСС

Косинусная 120°

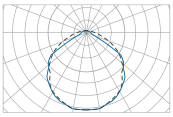

Особенности

- Взрывоопасные зоны классов 1 и 2 по классификации ГОСТ 31610.10-1-2022 помещений и наружных установок согласно ГОСТ IEC 60079-14-2013 и маркировке по взрывозащите
- Корпус из литого алюминия
- Ремонтопригодный – возможна замена источника питания и светооптического модуля
- Доступен в рудничном исполнении
- 2 100–8 400 Лм
- 8–20 Вт
- 1Ex db IIC T6 Gb – со стеклянным рассеивателем
  1Ex db IIC T6 Gb X – с поликарбонатным рассеивателем
  Ex tb IIIC T75°...80°C Db – со стеклянным рассеивателем
  Ex tb IIIC T75°...80°C Db X – с поликарбонатным рассеивателем
- IP66/67

Соответствие стандартам

- ГОСТ 12.2.007.0-75
- ГОСТ 14254-2015
- ГОСТ 31610.0-2019 (IEC 60079-0:2017)
- ГОСТ IEC 60079-1-2011
- ГОСТ IEC 60598-1-2017
- ТР ТС 020/2011

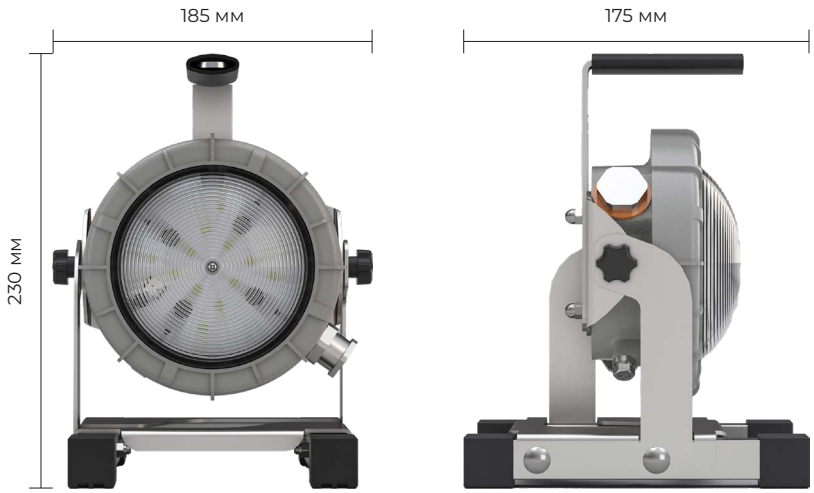

Плафон ВС-ПК 8 / 20 Вт

! Габариты зависят от выбранного типа крепления.

Расшифровка номенклатуры и возможные модификации

1		2		3		4		5		6		7		8		9		10		11		12		13		14		15
ПЛАФОН ВС	-	8	-	ПК	-	П16	-	ПВ	-	230	-	25	-	О	/	Н	/	3000К	/	ОМ1	/	Г090	/	РМРС	/	CRI 80	/	5

1 Серия

ПЛАФОН ВС

2 Мощность, W

8	8W
15	15W
20	20W

3 Монтажный модуль

ПК	Переносной кронштейн

4 Рассеиватель

П16	Поликарбонат прозрачный
С05	Боросиликатное стекло
С07	Плоское закаленное стекло
СС5	Боросиликатное стекло с сеткой
СС7	Плоское закаленное стекло с сеткой

5 Количество кабельных вводов

ПВ	1 кабельный ввод
ТР	2 кабельных ввода

6 Рабочее напряжение

036	36V, 50Hz
024	24V
012	12V

7 Диаметр обжимаемого кабеля

20S16	Ø 3,1–8,6 мм
20S	Ø 6,1–11,7 мм
20	Ø 6,5–13,9 мм
25	Ø 11,1–19,9 мм

* См. таблицу диапазонов диаметров уплотняемых кабелей

8 Тип кабельного ввода

О	Для небронированного кабеля открыто проложенного
Т20	Для небронированного кабеля в трубе М20
Т25	Для небронированного кабеля в трубе М25
Т1	Для небронированного кабеля в трубе G1/2
Т2	Для небронированного кабеля в трубе G3/4
Т3	Для небронированного кабеля в трубе G1
МР10	Для небронированного кабеля в металлорукаве ДУ10
МР12	Для небронированного кабеля в металлорукаве ДУ12
МР15	Для небронированного кабеля в металлорукаве ДУ15
МР20	Для небронированного кабеля в металлорукаве ДУ20
МР25	небронированного кабеля в металлорукаве ДУ25
Б	Для бронированного кабеля открыто проложенного
БТ20	Для бронированного кабеля в трубе М20
БТ25	Для бронированного кабеля в трубе М25
БТ1	Для бронированного кабеля в трубе G1/2
БТ2	Для бронированного кабеля в трубе G3/4
БТ3	Для бронированного кабеля в трубе G1
БМР15	Для бронированного кабеля в металлорукаве ДУ15
БМР20	Для бронированного кабеля в металлорукаве ДУ20
БМР25	Для бронированного кабеля в металлорукаве ДУ25

9 Материал кабельного ввода

	Никелированная латунь (значение по умолчанию)
Н	Нержавеющая сталь (выберите при необходимости)

10 Цветовая температура, К

	5 000 К (значение по умолчанию)
3000К	3 000 К (выберите при необходимости)
4000К	4 000 К (выберите при необходимости)

11 Климатическое исполнение и категория размещения

	УХЛ1 умеренный и холодный климат, кат. разм. 1 (значение по умолчанию)
ОМ1	ОМ1 общеклиматическое морское исполнение, кат. разм. 1 (выберите при необходимости)

12 Вторичная оптика (угол КСС)

	Косинусная, КСС 120–140° (базовое исполнение)
Г090	Глубокая, КСС 90°
Г060	Глубокая, КСС 60°
Г040	Глубокая, КСС 40°
К030	Концентрированная, КСС 30°

13 СТО РМРС

	Поставка без СТО РМРС (значение по умолчанию)
РМРС	Поставка с СТО РМРС (выберите при необходимости)

14 Индекс цветопередачи

	CRI 70 (значение по умолчанию)
CRI80	CRI 80 (выберите при необходимости)

15 Кабель в комплекте

	По умолчанию поставляется без кабеля
5	5 метров (КГтп-ХЛ 3х1,5)
10	10 метров (КГтп-ХЛ 3х1,5)
15	15 метров (КГтп-ХЛ 3х1,5)
20	20 метров (КГтп-ХЛ 3х1,5)
25	25 метров (КГтп-ХЛ 3х1,5)
30	30 метров (КГтп-ХЛ 3х1,5)

Таблица модификаций ПЛАФОН ВС-ПК

Мощность	8W	15W	20W
Световой поток	1200 LM (П16)* 1200 LM (C05)* 1300 LM (C07)*	2 000 LM (П16)* 2 100 LM (C05)* 2 100 LM (C07)*	2 640 LM (П16)* 2 640 LM (C05)* 2 800 LM (C07)*
Габаритные размеры	ОПЦИОНАЛЬНО. СМОТРИ ЧЕРТЁЖ		
Вес (без каб. вводов)	ОПЦИОНАЛЬНО. СМОТРИ ЧЕРТЁЖ		
Материал рассеивателя	ОПТИЧЕСКИЙ ПОЛИКАРБОНАТ ПРОЗРАЧНЫЙ – П16 БОРОСИЛИКАТНОЕ ЗАКАЛЁННОЕ ФОРМОВАННОЕ СТЕКЛО – (БЕЗ СЕТКИ – C05, С СЕТКОЙ – CC5) ЗАКАЛЁННОЕ ПЛОСКОЕ СТЕКЛО – (БЕЗ СЕТКИ – C07, С СЕТКОЙ – CC7)		
Материал корпуса	ЛИТОЙ АЛЮМИНИЙ АК12		
Покрытие	ПОЛИМЕРНОЕ ПОРОШКОВОЕ ПОКРЫТИЕ		
Кронштейны и метизы	НЕРЖАВЕЮЩАЯ СТАЛЬ		
Климатическое исполнение	У1 / УХЛ1 / ОМ1		
Тип КСС	Д – КОСИНУСНАЯ** К – КОНЦЕНТРИРОВАННАЯ** Г – ГЛУБОКАЯ**		
Коррелированная цветовая температура	5 000 К (под заказ 3 000 К, 4 000 К)		
Индекс цветопередачи (CRI)	>70 – ИСПОЛНЕНИЕ ПО УМОЛЧАНИЮ >80 – ОПЦИОНАЛЬНО		
Потребляемый ток	ДЛЯ 36AC – 0,033 А ДЛЯ 24ADC – 0,44 А ДЛЯ 12DC – 0,9 А	ДЛЯ 36AC – 0,61 А ДЛЯ 24ADC – 0,83 А ДЛЯ 12DC – 1,6 А	ДЛЯ 36AC – 0,81 А ДЛЯ 24ADC – 0,83 А ДЛЯ 12DC – 1,6 А
Пусковой ток (Ic) и его время импульса (Δt)	ДЛЯ 36AC – 2 А, 250 МКС ДЛЯ 24DC – 20 А, 250 МКС	ДЛЯ 36AC – 2 А, 250 МКС ДЛЯ 24DC – 38 А, 250 МКС	ДЛЯ 36AC – 2 А, 250 МКС
Эффективность	150 LM/W (П16)* 150 LM/W (C05)* 162 LM/W (C07)*	131 LM/W (П16)* 131 LM/W (C05)* 140 LM/W (C07)*	132 LM/W (П16)* 132 LM/W (C05)* 140 LM/W (C07)*
Входное напряжение***	36 В – (27–45VAC 50 Гц) 24 В – (20–30VDC) 12 В – (10–14VDC)	36 В – (27–45VAC 50 Гц) 24 В – (20–30VDC) 12 В – (10–14VDC)	36 В – (27–45VAC 50 Гц) 24 В – (20–30VDC) 12 В – (10–14VDC)
Количество светильников на автоматический выключатель С16	ДЛЯ 36AC – 48 шт. ДЛЯ 24DC – 36 шт. ДЛЯ 12DC – 17 шт.	ДЛЯ 36AC – 26 шт. ДЛЯ 24DC – 19 шт. ДЛЯ 12DC – 9 шт.	ДЛЯ 36AC – 19 шт. ДЛЯ 24DC – 19 шт. ДЛЯ 12DC – 9 шт.
Маркировка взрывозащиты	1Ex db IIC T6 Gb – ДЛЯ ИСПОЛНЕНИЙ СО СТЕКЛЯННЫМ РАССЕИВАТЕЛЕМ 1Ex db IIC T6 Gb X – ДЛЯ ИСПОЛНЕНИЙ С ПОЛИКАРБОНАТНЫМ РАССЕИВАТЕЛЕМ Ex tb IIIC T75°...80°C Db – ДЛЯ ИСПОЛНЕНИЙ СО СТЕКЛЯННЫМ РАССЕИВАТЕЛЕМ Ex tb IIIC T75°...80°C Db X – ДЛЯ ИСПОЛНЕНИЙ С ПОЛИКАРБОНАТНЫМ РАССЕИВАТЕЛЕМ		
Класс защиты от поражения электрическим током по ГОСТ12.2.007.0	III – ДЛЯ СВЕТИЛЬНИКОВ 12VDC, 24VDC, 36VAC;		
Эл. схема подключения	L, N, PE		
Коэффициент мощности	>0,95		
Пульсация светового потока	<5%		
Температура эксплуатации	-60 С°...+55 С°		
Температур. класс для +55с°	T6		
Срок службы	15 лет В НОРМАЛЬНЫХ КЛИМАТИЧЕСКИХ УСЛОВИЯХ; 10 лет В КЛИМАТИЧЕСКИХ УСЛОВИЯХ ОТЛИЧНЫХ ОТ НОРМАЛЬНЫХ		
Гарантийный срок	5 лет		
Степень IP	66/67 (ЗАЩИЩЕНО ОТ ПЫЛИ ПОЛНОСТЬЮ / ЗАЩИЩЕНО ОТ СИЛЬНЫХ ВОДНЫХ СТРУЙ / ЗАЩИЩЕНО ОТ ПОГРУЖЕНИЯ В ВОДУ НА ГЛУБИНУ ДО 1М.)		
Max сечение жилы кабеля	2,5 мм²		
Сертификат соотв. ТР ТС 012/2011	RU C-RU.HA64.B.01949/23		
Свидетельство о типовом одобрении РМРС №	22.09292.120		
Технические условия №	ТУ 16-676.147-2021		

* – ДОПУСК ИЗМЕРЕНИЯ +/- 7%

** – В ЗАВИСИМОСТИ ОТ ПРИМЕНЯЕМОЙ ВТОРИЧНОЙ ОПТИКИ

*** – ДОПУСК 0–10 VDC

Диапазоны диаметров уплотняемых кабелей

(Таблица 1)

		Тип кабельного ввода											
		О	Б	БТ	МР10	МР12	МР15	МР20	МР25	Т20	Т25	Т1	Т2
Диапазон уплотняемого кабеля, мм	20S16	Ø3,1–8,6	вн. Ø3,1–8,6 нар. Ø6,1–13,2	вн. Ø3,1–8,6 нар. Ø6,1–13,2	Ø3,1–8,6	Ø3,1–8,6	–	–	–	Ø3,1–8,6	Ø3,1–8,6	Ø3,1–8,6	Ø3,1–8,6
	20S	Ø6,1–11,7	вн. Ø6,1–11,7 нар. Ø9,5–15,9	вн. Ø6,1–11,7 нар. Ø11,1–19,9	–	–	Ø6,1–11,7	Ø6,1–11,7	–	Ø6,1–11,7	Ø6,1–11,7	Ø6,1–11,7	Ø6,1–11,7
	20	Ø6,5–13,9	вн. Ø6,5–13,9 нар. Ø12,5–20,9	–	–	–	–	Ø6,5–13,9	–	Ø6,5–13,9	Ø6,5–13,9	Ø6,5–13,9	Ø6,5–13,9
	25	Ø11,1–19,9	вн. Ø11,1–19,9 нар. Ø18,2–26,2	–	–	–	–	–	Ø11,1–19,9	–	Ø11,1–19,9	–	Ø11,1–19,9

** – ВОЗМОЖНО ПРИМЕНЕНИЕ ДРУГИХ ТИПОВ СЕРТИФИЦИРОВАННЫХ КАБЕЛЬНЫХ ВВОДОВ ПО ОТДЕЛЬНОМУ СОГЛАСОВАНИЮ

Чертежи

ПЛАФОН ВС-ПК-8/15/20

Крепление на переносном кронштейне

Вес с монтажным модулем: СС5 – 2,4 КГ / СС7 – 2,3 КГ / П16 – 2,1кг.

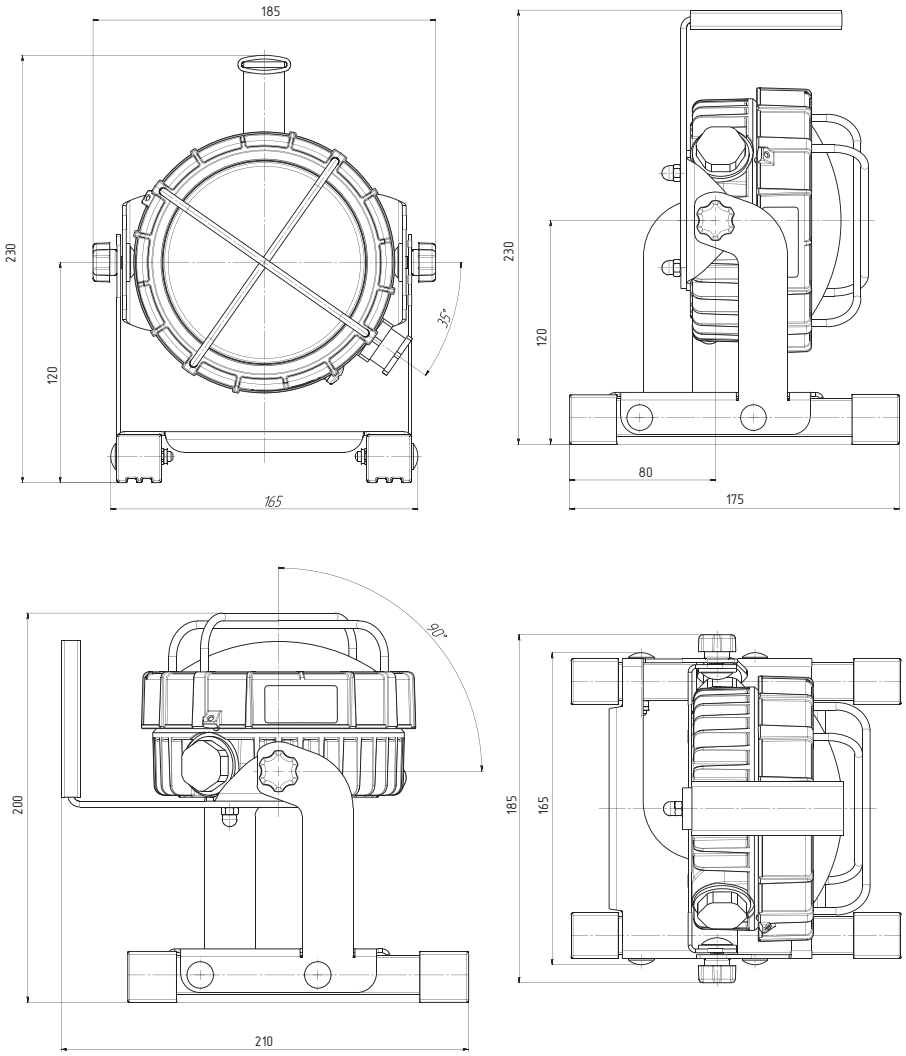

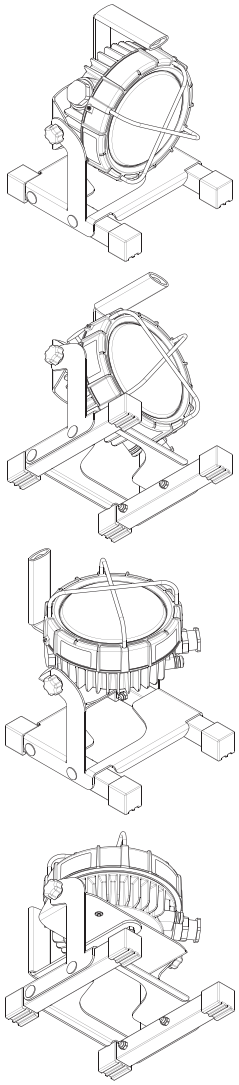

Эверикс Ex

Новинка!

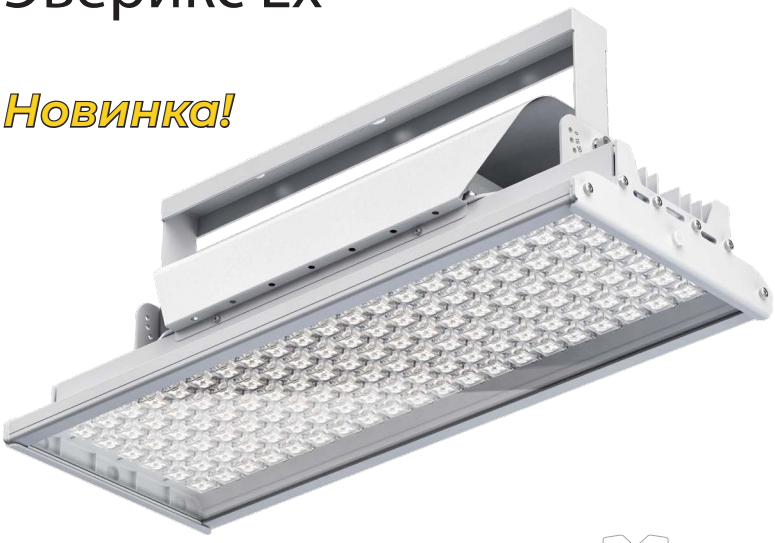

IP66 Степень защиты	**I** Класс защиты от поражения эл. током	**>0,96** Коэффициент мощности
4 000 K Цветовая температура	**>70 Ra** **>80 Ra** Индекс цветопередачи	**У1** **(-45... +40 °C)** **УХЛ1** **(-60... +40 °C)** Климатическое исполнение
230 ±10% В Напряжение питания	**Соответствует ТР ТС** ТР ТС 012/2011	

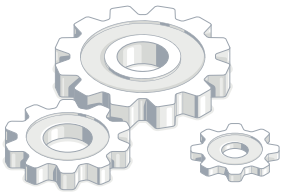

В РАЗРАБОТКЕ

Особенности

Взрывозащищенные прожектора из экструзионного алюминия серии Эверикс Ex предназначены для общего освещения помещений промышленных предприятий, открытых площадок и других мест, где возможно присутствие взрывоопасных сред.

- Доступны модификации:
  1. С электронным драйвером для проектов, где приоритетом является качество света;
  2. Модификации для холодных регионов в исполнении УХЛ1 от -60С;
- Термозазор между источником питания и корпусом для обеспечения оптимального теплового режима работы компонентов
- Закалённое силикатное стекло не подвержено микроцарапинам и меньше притягивает пыль, чем открытая оптика
- Шаг регулировки лиры в модификациях до 250 Вт – 15°, от 300 Вт и выше – 10°
- Способ крепления: лира, горизонтальный трос или подвесы
- Дополнительная защита корпуса от падения с помощью троса (крепится к потолку и дополнительно защищает прожектор от падения). При этом лира сама по себе достаточно надёжна: наличие дополнительного крепления регламентируется требованиям ГОСТ IEC 60598-2-5-2012 к прожекторам

Виды взрывозащиты

- 2 Ex nR IIC T6 Gc
- Ex tb IIIC T80°C Db

! Запуск серийного производства III квартал 2025 г.

Типы КСС

Э30х90.4

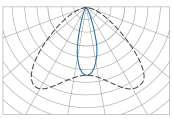

Г60.4

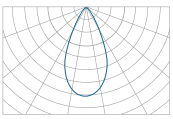

D120

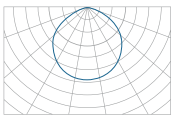

К10.4

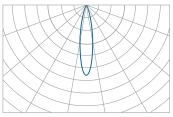

К20.4

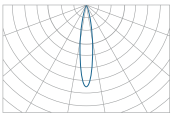

К30.4

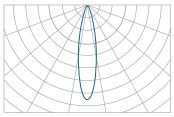

АС5.1

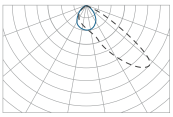

Аксессуары

Кронштейн

Для установки светильника на опорную поверхность.

Наименование	Внешний вид
Комплект крепления Эверикс на вертикальные подвесы	
Комплект крепления Эверикс на горизонтальный трос.	

Расшифровка номенклатуры и возможные модификации

ЭЛЕКТРОЛУЧ

	1		2		3		4		5		6		7		8		9		10		11		12		13
Эверикс Ex -	80	-	K30.4	-	IP66	-	У1	(	1	-	LIRA	/	740	/	RAL7035	/	TG	/	AC230	/	D	/	X	/	G2

1 Мощность

80	80 Вт
100	100 Вт
120	120 Вт
150	150 Вт
200	200 Вт
250	250 Вт
300	300 Вт
400	400 Вт
500	500 Вт

2 Тип КСС

Э30x90.4	Симметричная средняя
AC5.1	Асимметричная
Г60.4	Глубокая
К30.4	Концентрированная
К20.4	Концентрированная
К10.4	Концентрированная
Д120	Косинусная

3 Степень пылевлагозащиты

IP66	IP66

4 Климатическое исполнение

УХЛ1	Эксплуатация в районах с умеренным и холодным климатом, с категорией размещения 1 (базовое исполнение, не указывается)
У1	Эксплуатация в районах с умеренным климатом, с категорией размещения 1

5 Количество секций

1	1 секция (80/100/120/150/200/250 Вт)
2	2 секции (300/400/500 Вт)

6 Тип крепления

LIRA	Лира

7 Индекс цветопередачи

7	CRI≥70
8	CRI≥80

Цветовая температура

40	4 000 K
50	5 000 K

8 Цвет корпуса

RAL7035	Палитра RAL

9 Материал рассеивателя

TG	Силикатное закалённое стекло

10 Напряжение питания

AC230	230 ±10% В

11 Источник питания

D	Электронный
E	Электромагнитный

12 Варианты управления

X	Отсутствует (без диммирования)
0–10V	Протокол управления 0–10V
DALI	Протокол управления DALI

13 Номер поколения

G2	Второе поколение

Модификации светильника

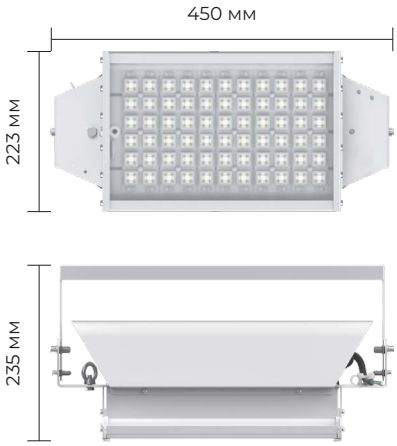

Эверикс Ex 80 / 100 / 120 Вт

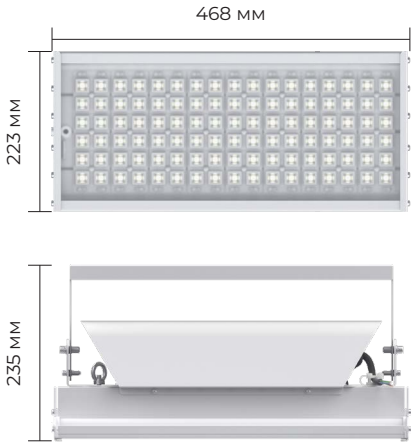

Эверикс Ex 200 Вт

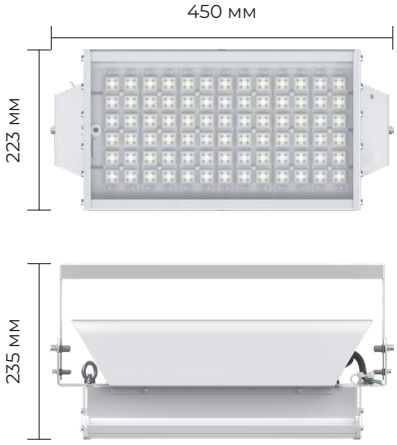

Эверикс Ex 150 Вт

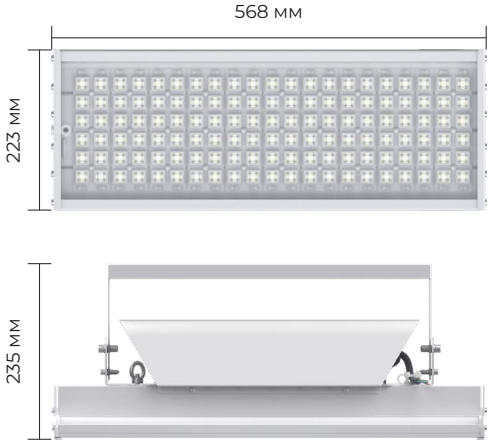

Эверикс Ex 250 Вт

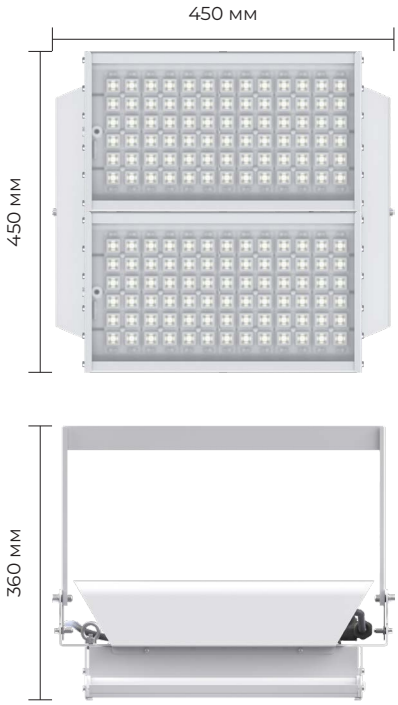

Эверикс Ex 300 Вт

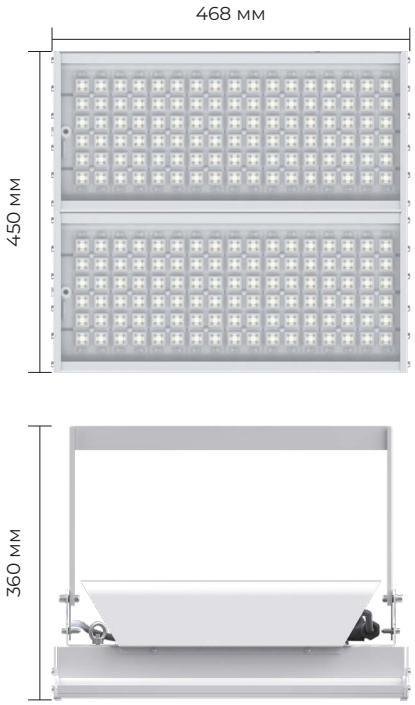

Эверикс Ex 400 Вт

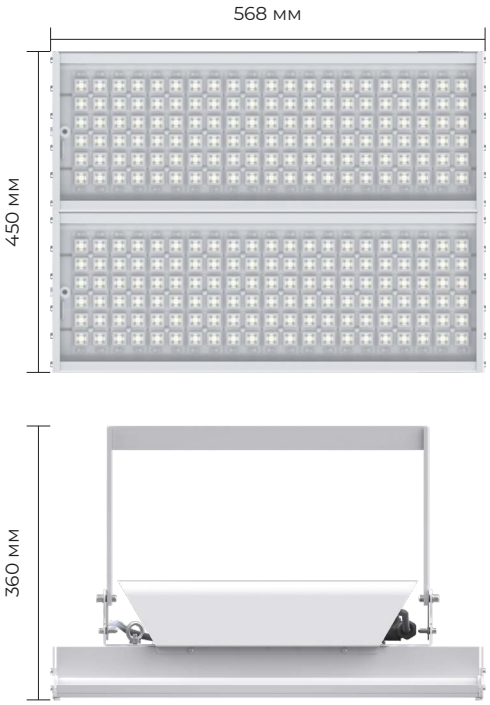

Эверикс Ex 500 Вт

Арклайн® Резист Ex

Новинка!

IP66 Степень защиты	**I** Класс защиты от поражения эл. током	**≥ 0,95** Коэффициент мощности
4 000 K Цветовая температура	**≥80 Ra** Индекс цветопередачи	**УХЛ 3.1 (-10... +40 °C)** Климатическое исполнение
230 ±10% В Напряжение питания	**Соответствует ТР ТС** ТР ТС 012/2011	

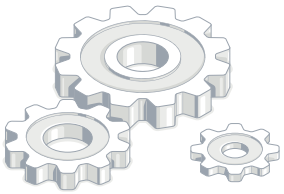

В РАЗРАБОТКЕ

Особенности

Взрывозащищенные линейные светильники из нержавеющей стали серии Арклайн Резист Ex предназначены для общего освещения помещения промышленных предприятий, открытых промышленных площадок и других мест где возможно присутствие взрывоопасных сред.

- Защищённый светильник в корпусе из нержавеющей стали для тяжелых условий эксплуатации в агрессивных средах с высокой влажностью и повышенным риском возникновения коррозии, износостойкий
- ! Светильник успешно прошел испытания на воздействие аммиака
- Герметичный кабельный ввод из нержавеющей стали предназначен для ввода и фиксации кабелей
- Вандалоустойчивость, устойчивость к агрессивным средам
- Ударопрочное силикатное закалённое стекло, абразивостойкое, с защитой от УФ-излучения
- Способ крепления на потолок
- Цвет корпуса по умолчанию: RAL9023
- 5 лет гарантии

! Запуск серийного производства III квартал 2025 г.

Типы КСС

Extra Wide

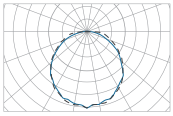

Виды взрывозащиты

- 2 Ex nR IIC T6 Gc
- Ex tb IIIC T80°C Db

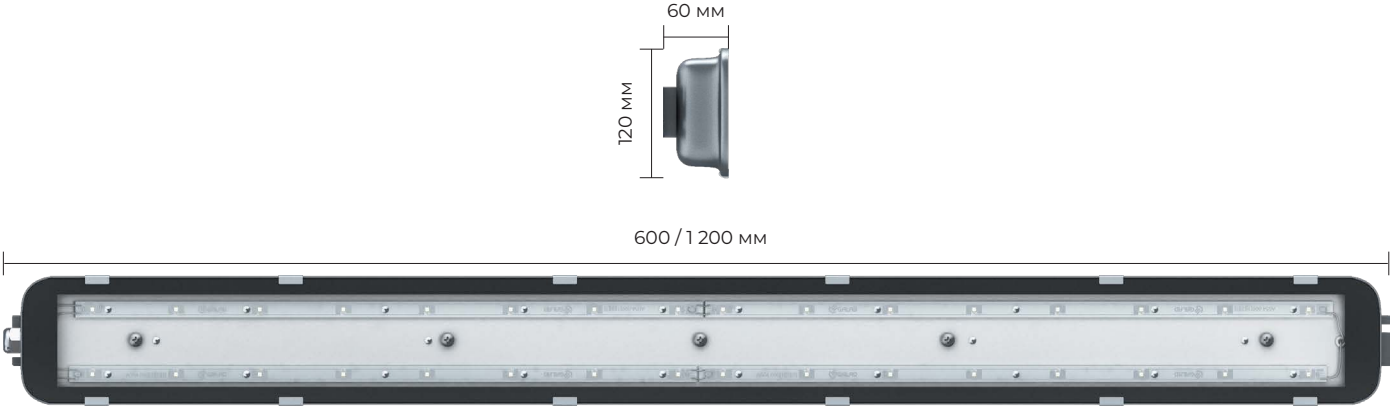

Расшифровка номенклатуры и возможные модификации

ЭЛЕКТРОЛУЧ

	1		2		3		4		5		6		7		8
Арклайн Резист Ex -	20	(	600	/	840	/	CL	/	W	/	TW/EL1	/	0	/	GEN1

1 Мощность

20	20 Вт
30	30 Вт
60	60 Вт

2 Длина светильника

600	600 мм
1200	1 200 мм

3 Индекс цветопередачи

7	CRI≥70
8	CRI≥80

Цветовая температура

40	4 000 K

4 Тип рассеивателя

CL	Закаленное силикатное стекло

5 Способ подключения

W	Провод

6 Доп. опции

	Не указывается в случае отсутствия
TW	Сквозная проводка
EL1	Блок аварийного питания
TW/EL1	Обе опции одновременно

7 Варианты управления

0	Отсутствует (без диммирования)
1	Протокол управления DALI

8 Номер поколения

GEN1	Первое поколение

Арклайн® Ex

Новинка!

IP65 Степень защиты	**II** Класс защиты от поражения эл. током	**≥0,95** Коэффициент мощности
4 000 K Цветовая температура	**>70 Ra** Индекс цветопередачи	**УХЛ3.1 (-25... +40 °C) УХЛ4.2 (БАП) (+10... +35 °C)** Климатическое исполнение
230 ±10% В Напряжение питания	**Соответствует ТР ТС** ТР ТС 012/2011	

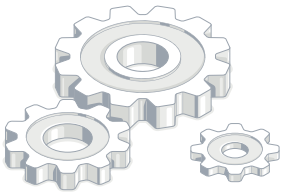

В РАЗРАБОТКЕ

Особенности

Взрывозащищенные линейные светильники серии Арклайн Ex предназначены для общего освещения помещения промышленных предприятий, открытых промышленных площадок и других мест где возможно присутствие взрывоопасных сред.

- Высокая степень защиты позволяет использовать светильник в помещениях с повышенной влажностью
- Рассеиватель из ударопрочного и морозостойкого материала (светостабилизированного поликарбоната)
- Опционально комплектуется блоком аварийного питания
- Корпус из ударопрочного полимера PC/ABS
- Клипсы крепления рассеивателя к корпусу светильника из нержавеющей стали. Не теряют своих механических свойств под воздействием окружающей среды и обеспечивают необходимую степень защиты на протяжении всего срока эксплуатации светильника
- Способ крепления на потолок или кабель-лоток, опционально с помощью дополнительного заказа аксессуаров – на поворотный кронштейн, подвесы
- Цвет корпуса по умолчанию: RAL9003
- 5 лет гарантии

Виды взрывозащиты

- 2 Ex nR IIC T6 Gc X
- Ex tb IIIC T80°C Db X

X – маркировка светильника с поликарбонатным рассеивателем.

Типы КСС

Матовый рассеиватель

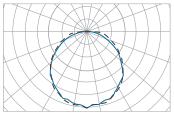

Прозрачный рассеиватель

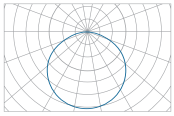

Аксессуары

Кронштейн

Для установки светильника на опорную поверхность.

Наименование	Длина, L, мм	Внешний вид
Арклайн Эконом Кронштейн (Комплект)	64	
Арклайн Эконом Подвесы (Комплект)	--	
Арклайн Эконом Решетка защитная	1205	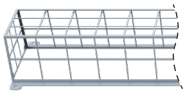

! *Запуск серийного производства III квартал 2025 г.*

1 200 мм

Расшифровка номенклатуры и возможные модификации

	1		2		3		4		5		6		7		8
Арклайн Ex -	32	(	4270	/	840	/	CL	/	W	/	TW/EL1	/	0	/	GEN1

1	Мощность
32	32 Вт
36	36 Вт
60	60 Вт

2	Световой поток
3750	3 750 лм
4270	4 270 лм
6800	6 000 лм
8000	8 000 лм

3	Индекс цветопередачи
7	CRI≥70
8	CRI≥80
	Цветовая температура
40	4 000 K

4	Тип рассеивателя
CL	Прозрачный поликарбонат
OP	Матовый поликарбонат

5	Способ подключения
W	Провод
PS	Герметичный коннектор

6	Доп. опции
	Не указывается в случае отсутствия
TW	Сквозная проводка
EL1	Блок аварийного питания
TW/EL1	Обе опции одновременно

7	Варианты управления
0	Отсутствует (без диммирования)
1	Протокол управления DALI

8	Номер поколения
GEN1	Первое поколение

КИГА

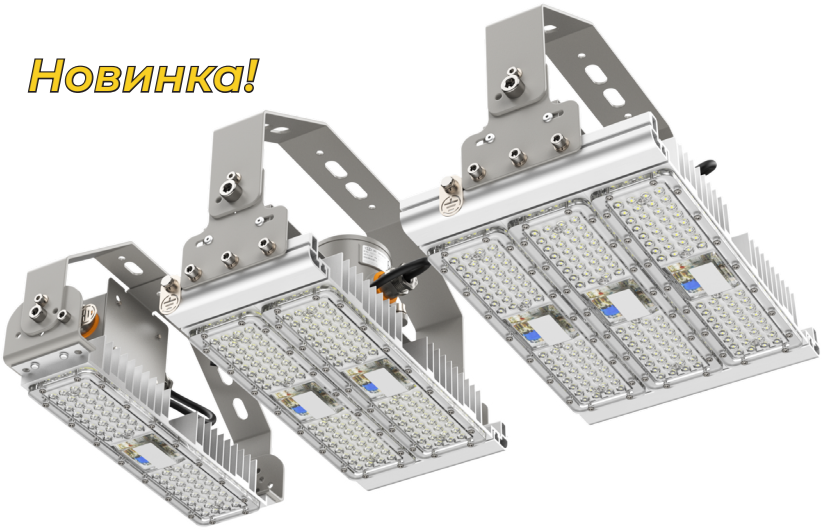

IP66 Степень защиты	**I** Класс защиты от поражения эл. током	**20–600 Вт** Мощность
3 500–6 000 К Цветовая температура	**2255–5815 лм** Световой поток	**УХЛ1** **-60... +50 °С** Климатическое исполнение
230 В ±10% Напряжение питания	**Соответствует ТР ТС** ТР ТС 012/2011	

Особенности

Взрывозащищенные модульные светодиодные светильники серии КИГА предназначены для освещения помещений промышленных предприятий, производственных площадок и других мест, где возможно присутствие взрывоопасных сред.

- Светильник состоит из независимых светодиодных модулей, закрепленных на общей лире. Модули подсоединяются к взрывозащищенной клеммной распределительной коробке. Модуль состоит из радиатора, платы со светодиодами и защитного поликарбоната
- Независимая работа каждого модуля
- Тип КСС: 120° косинусная (Д)
- Под заказ возможно производство в промышленном исполнении
- В комплекте идет 1 горизонтальный кабельный ввод
- В светильнике предусмотрены отверстия для комплектации кабельным вводом с диапазоном вводимых кабелей Ø7–12мм
- MAX сечение жилы питающего кабеля: двух проводов сечением до 2,5 мм² каждый
- Масса одного модуля: 0,65 кг

Виды взрывозащиты

- 2Ex nR IIT6 Gc X
- Ex tc IIIC T80°C Dc X
- 1Ex s IIB T6 Gb X
- Ex tb IIIC T80°C Db X
- 1Ex s IIC T6 Gb X
- Ex tb IIIC T80°C Db X
- 1Ex d e mb IIC T6 Gb X
- Ex tb IIIC T80°C Db X

X – означает особые условия эксплуатации: конструкция модулей светильника не разборная, с постоянно прикрепленным кабелем.

Расшифровка номенклатуры и возможные модификации

1		2		3		4		5		6
КИГА	-	600	-	С	-	230АС	-	УХЛ1	-	2Ex nR II T6 Gc X

1 Серия

КИГА

2 Мощность

20–600	20–600 Вт (с шагом в 10 Вт)

3 Тип крепления

С	Скоба (1 каб. ввод, 1 заглушка).

4 Напряжение питания

230АС	230 ±10% В

5 Климатическое исполнение

УХЛ1	Эксплуатация в районах с умеренным и холодным климатом, с категорией размещения 1 (базовое исполнение, не указывается)
ОМ1	Для размещения на морских судах, на площадках в открытом море и на береговых линиях

6 Маркировка взрывозащиты

2Ex nR II T6 Gc X

1Ex s IIB T6 Gb X

1Ex s IIC T6 Gb X

1Ex d e mb IIC T6 Gb X

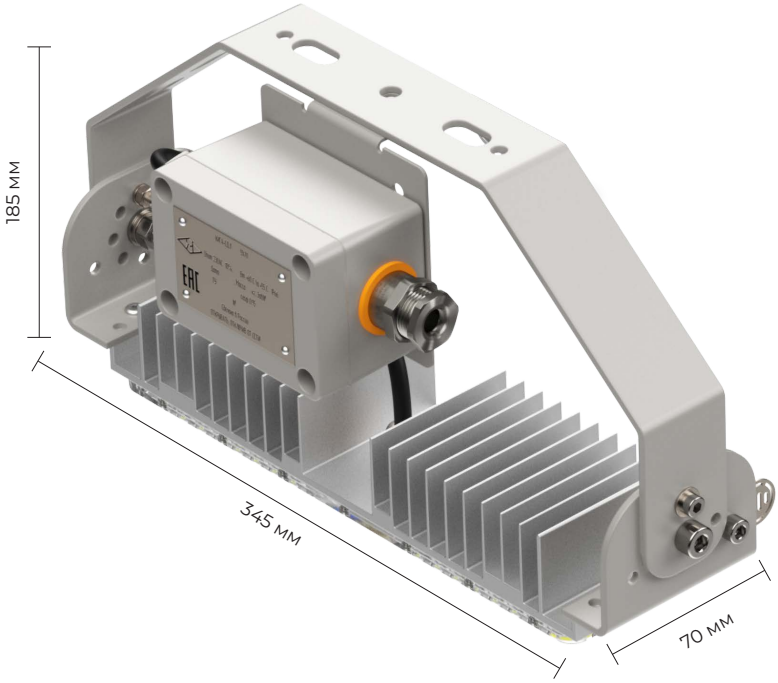

КР-В64

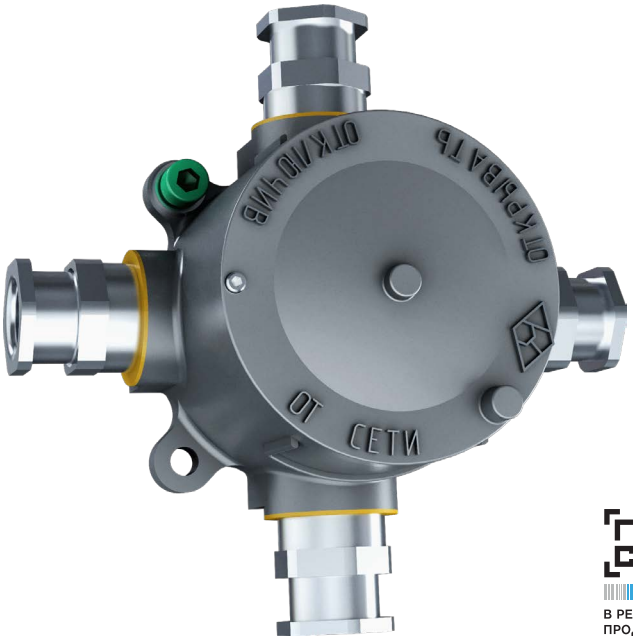

сертификат
МСК64
сейсмостойкости

В РЕЕСТРЕ РОССИЙСКОЙ ПРОДУКЦИИ

Особенности

- Корпус из литого алюминия АК12
- Метизы из нержавеющей стали
- Рассчитаны на подключение кабелей сечением до 2,5 мм²
- Крепление к стене с помощью монтажа на планку
- КРВ 64 поставляются как в комплекте с кабельными вводами, так и без них

Соответствие стандартам

- ГОСТ 12.2.007.0-75
- ГОСТ 14254-2015
- ГОСТ 31610.0-2019 (IEC 60079-0:2017)
- ГОСТ IEC 60079-1-2011
- ТР ТС 012/2011

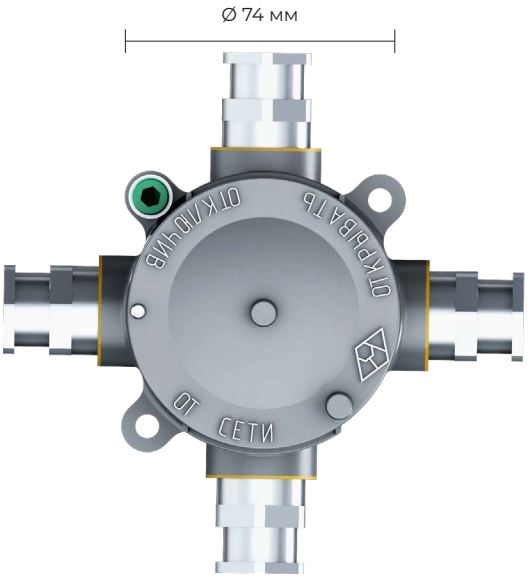

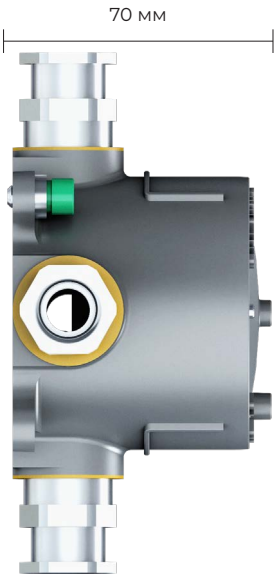

! Габариты зависят от выбранного количества и типа кабельных вводов

Таблица модификаций

Исполнение	КР-В64-0	КР-В64-1	КР-В64-2	КР-В64-3	КР-В64-4
Габаритные размеры	ОПЦИОНАЛЬНО. СМОТРИ ЧЕРТЁЖ				
Вес (без кабельных вводов)	0,6 кг				
Материал корпуса	ЛИТОЙ АЛЮМИНИЙ АК12				
Покрытие	ПОЛИМЕРНОЕ ПОРОШКОВОЕ ПОКРЫТИЕ				
Кронштейны и метизы	НЕРЖАВЕЮЩАЯ СТАЛЬ				
Климатическое исполнение	УХЛ1				
Тип клемм	WAGO ПРУЖИННЫЙ НЕ ОБСЛУЖИВАЕМЫЙ				
Маркировка клемм	PE-N-L1				
Сечение жил проводника	0,75 ... 2,5 мм² – для трёхжильного кабеля;				
Номинальное напряжение	ДО 500 В				
Номинальный ток	24А				
Кол-во контактных групп	3				
Кол-во клемм в группе	4				
Эл. схема подключения	L, N, PE				
Заземление	ВИНТ ЗАЗЕМЛЕНИЯ ВНУТРЕННИЙ И НАРУЖНЫЙ				
Кол-во отверстий для кабельных вводов	4				
Кол-во кабельных вводов в комплекте	0	1	2	3	4
Кол-во заглушек в комплекте	0	3	2	1	0
Маркировка взрывозащиты	Ex db IIC T6 Gb – ДЛЯ ИСПОЛНЕНИЯ С КЛЕММНОЙ КОЛОДКОЙ; Ex tb IIIC T60°C Db – ДЛЯ ИСПОЛНЕНИЯ С КЛЕММНОЙ КОЛОДКОЙ; Ex db IIC Gb U – ДЛЯ ИСПОЛНЕНИЯ БЕЗ КЛЕММНОЙ КОЛОДКИ; Ex tb IIIC Db U – ДЛЯ ИСПОЛНЕНИЯ БЕЗ КЛЕММНОЙ КОЛОДКИ;				
Класс защиты от поражения эл. током по гост 12.2.007.0	I				
Температура эксплуатации	-60 С°...+55 С°				
Температур. класс для +55с°	Т6				
Срок службы	15 лет				
Гарантийный срок	5 лет				
Степень IP	66 (ЗАЩИЩЕНО ОТ ПЫЛИ ПОЛНОСТЬЮ / ЗАЩИЩЕНО ОТ СИЛЬНЫХ ВОДНЫХ СТРУЙ)				
Max сечение жилы кабеля	2,5 мм²				
Сертификат соотв. ТР ТС 012/2011	RU C-RU.НА65.В.01651/22				
Технические условия №	ИЖЦ5.686465.001 ТУ				

Чертежи

KP-B64-0

Крепление на планку
Вес с монтажным модулем (без учёта кабельных вводов): 0,6 кг

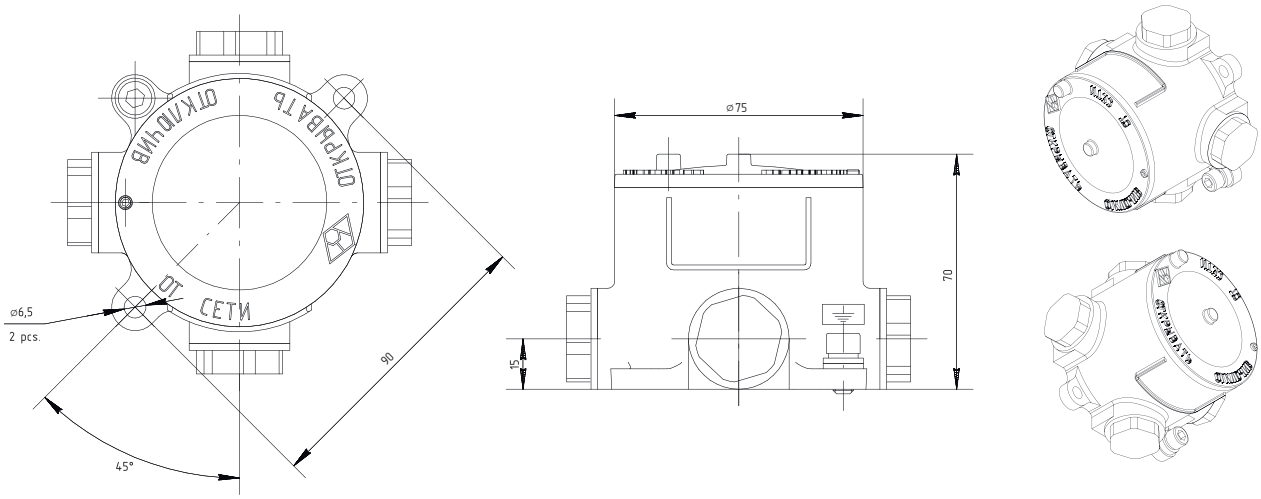

KP-B64-1

Крепление на планку
Вес с монтажным модулем (без учёта кабельных вводов): 0,6 кг

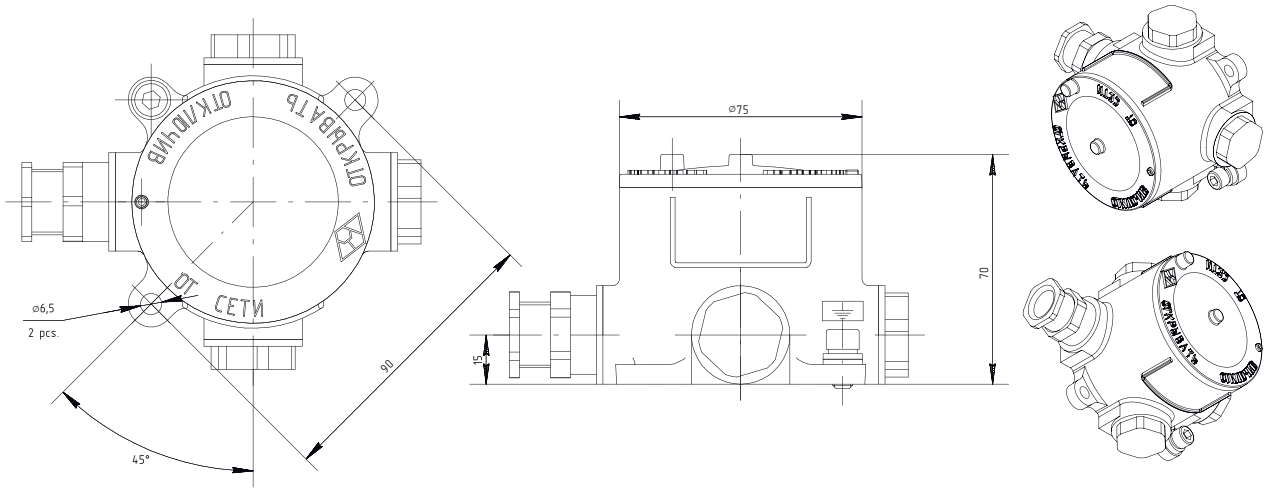

KP-B64-2

Крепление на планку
Вес с монтажным модулем (без учёта кабельных вводов): 0,6 кг

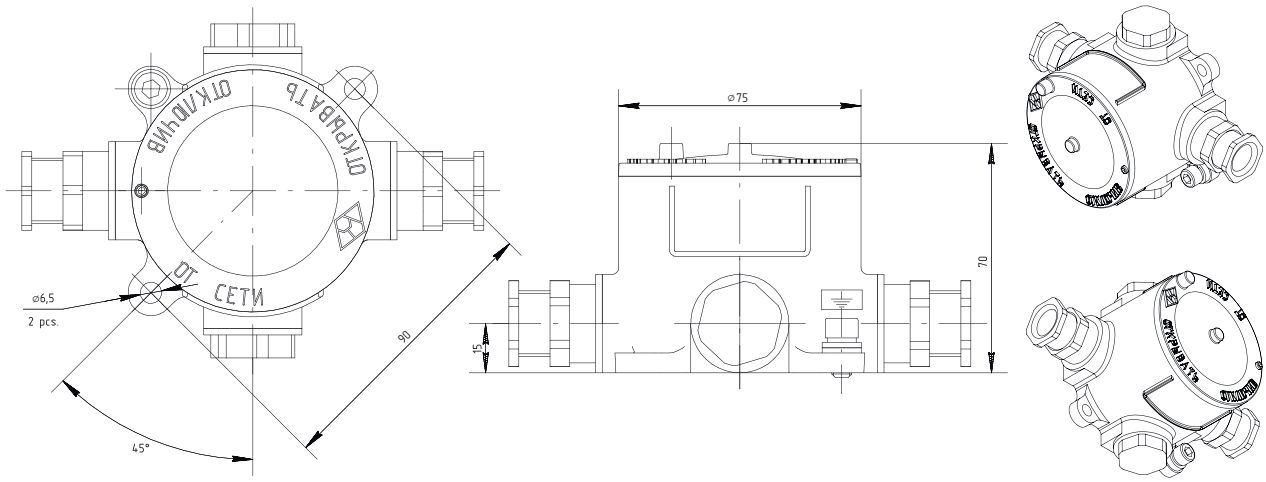

КР-В64-3

Крепление на планку

Вес с монтажным модулем (без учёта кабельных вводов): 0,6 кг

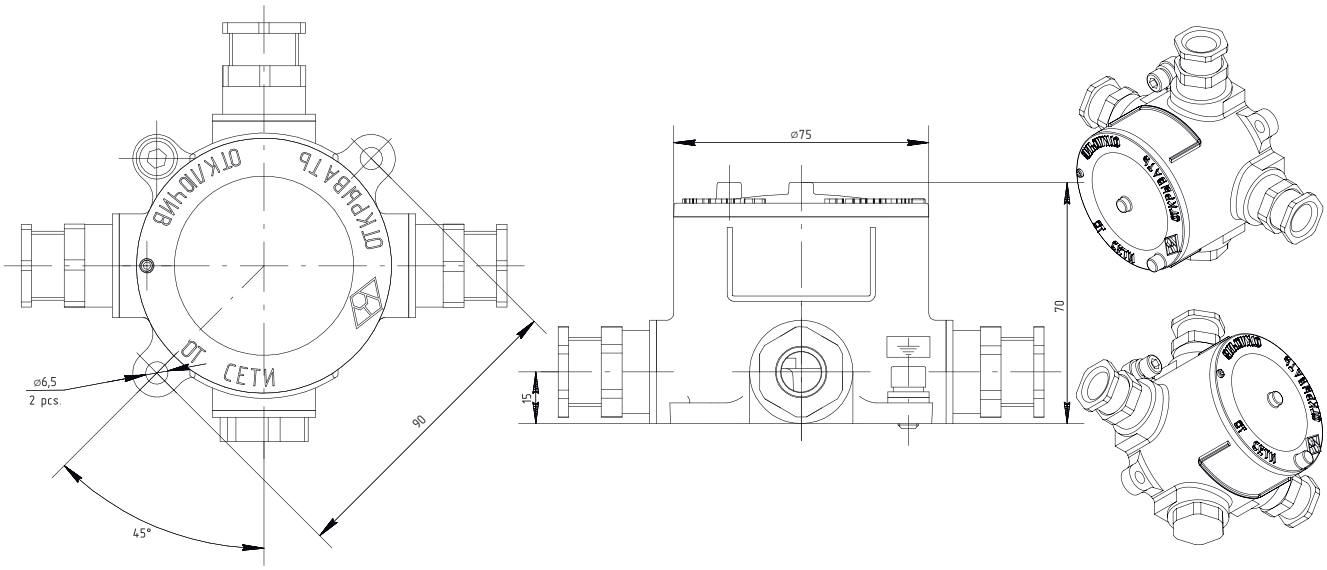

КР-В64-4

Крепление на планку

Вес с монтажным модулем (без учёта кабельных вводов): 0,6 кг

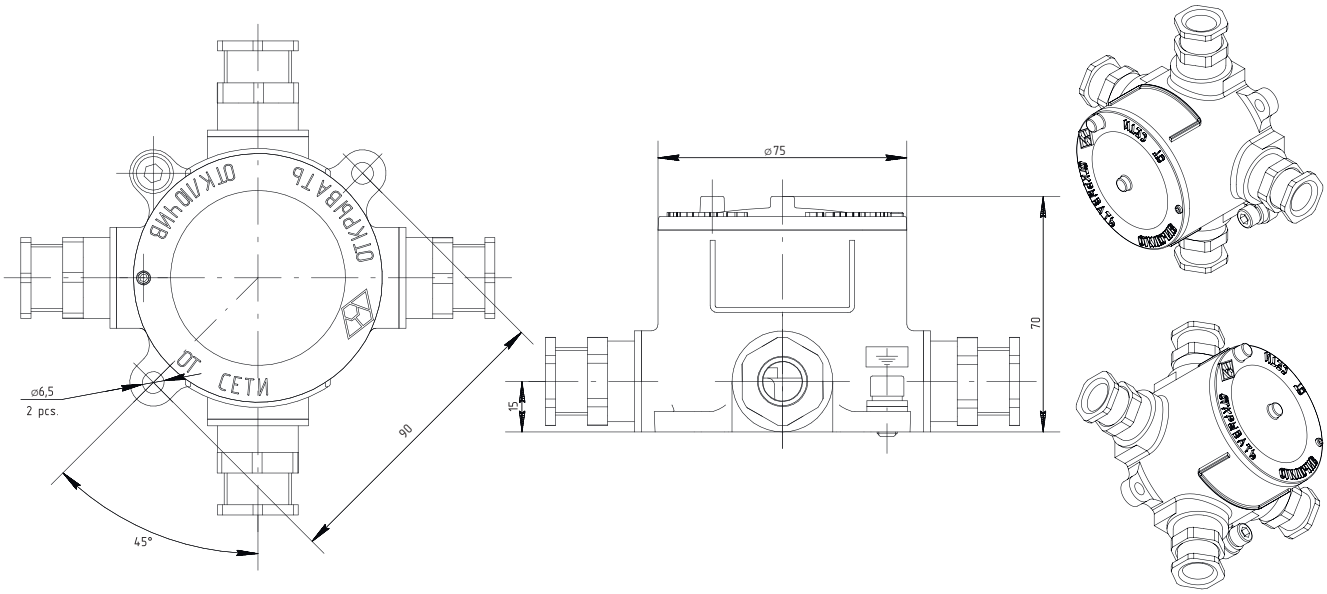

Расшифровка номенклатуры и возможные модификации КР-В64

1		2		3		4		5		6		7
КР-В64	-	1	-	20S16	-	Б	-	A-B-C-D	-	3	-	0

1 Серия

КР-В64

2 Кол-во кабельных вводов

	Без кабельного ввода
1	1 Кабельный ввод
2	2 Кабельных ввода
3	3 Кабельных ввода
4	4 Кабельных ввода

3 Диаметр обжимаемого кабеля

	Без кабельного ввода
20S16	Ø 3,1–8,6 мм
20S	Ø 6,1–11,7 мм
20	Ø 6,5–13,9 мм

4 Тип кабельного ввода

О	Для небронированного кабеля открыто проложенного
Т20	Для небронированного кабеля в трубе М20
Т25	Для небронированного кабеля в трубе М25
Т1	Для небронированного кабеля в трубе G1/2
Т2	Для небронированного кабеля в трубе G3/4
Т3	Для небронированного кабеля в трубе G1
МР10	Для небронированного кабеля в металлорукаве ДУ10
МР12	Для небронированного кабеля в металлорукаве ДУ12
МР15	Для небронированного кабеля в металлорукаве ДУ15
МР20	Для небронированного кабеля в металлорукаве ДУ20
МР25	Для небронированного кабеля в металлорукаве ДУ25
Б	Для бронированного кабеля открыто проложенного
БТ20	Для бронированного кабеля в трубе М20
БТ25	Для бронированного кабеля в трубе М25
БТ1	Для бронированного кабеля в трубе G1/2
БТ2	Для бронированного кабеля в трубе G3/4
БТ3	Для бронированного кабеля в трубе G1
БМР15	Для бронированного кабеля в металлорукаве ДУ15
БМР20	Для бронированного кабеля в металлорукаве ДУ20
БМР25	Для бронированного кабеля в металлорукаве ДУ25

5 Сторона установки кабельного ввода

	Без кабельного ввода
A	Сторона A
B	Сторона B
C	Сторона C
D	Сторона D

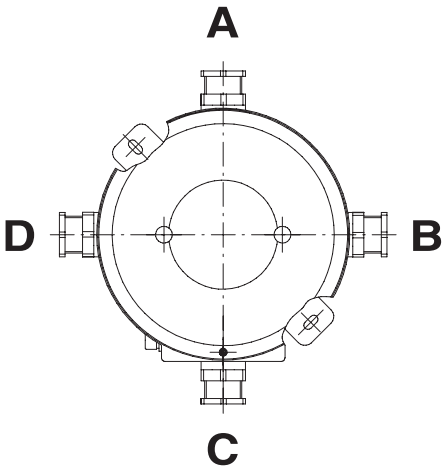

6 Количество жил кабеля

	Не указывается при исполнении без клеммной колодки
3	Для трёхжильного кабеля

7 Количество заглушек

	0 Заглушек
1	1 заглушка
2	2 Заглушки
3	3 Заглушки
4	4 Заглушки

КР-В90

ЭЛЕКТРОЛУЧ

Новинка!

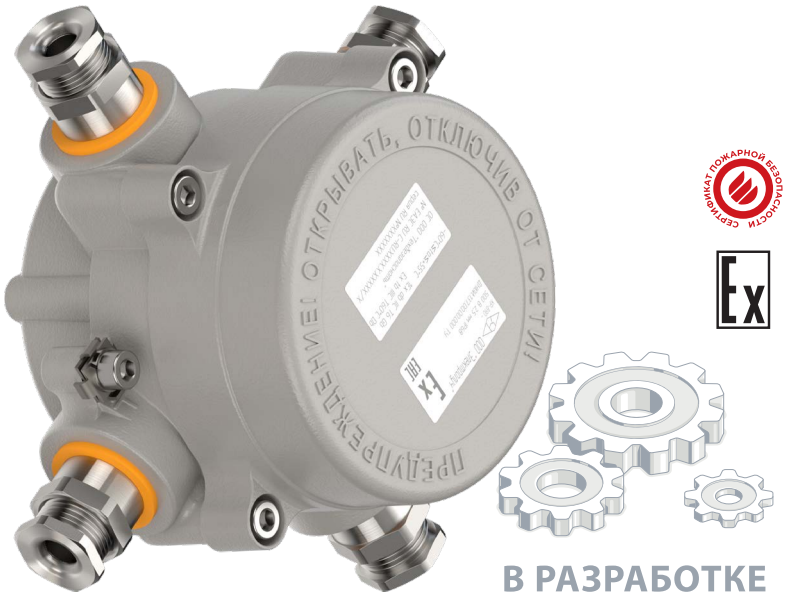

В РАЗРАБОТКЕ

Особенности

- Корпус из литого алюминия АК12, АК12ч, ЦАМ (литой цинковый сплав с содержанием: Zn < 80%; Al+Mg+Ti+Zr ≤ 15%; Mg+Ti+Zr ≤ 7,5%)
- Предназначены для эксплуатации в интервале температур от минус 60°С до плюс 55°С (УХЛ1)
- I класс защиты от поражения электрическим током
- Для предотвращения самоотвинчивания крышки установлен стопорный винт
- Под заказ возможно исполнение со стеклом

Соответствие стандартам

- ГОСТ 12.2.007.0-75
- ГОСТ 14254-2015
- ГОСТ 31610.0-2019 (IEC 60079-0:2017)
- ГОСТ IEC 60079-1-2011
- ГОСТ Р 53320-2009
- ТР ТС 012/2011

! Запуск серийного производства III квартал 2025 г.

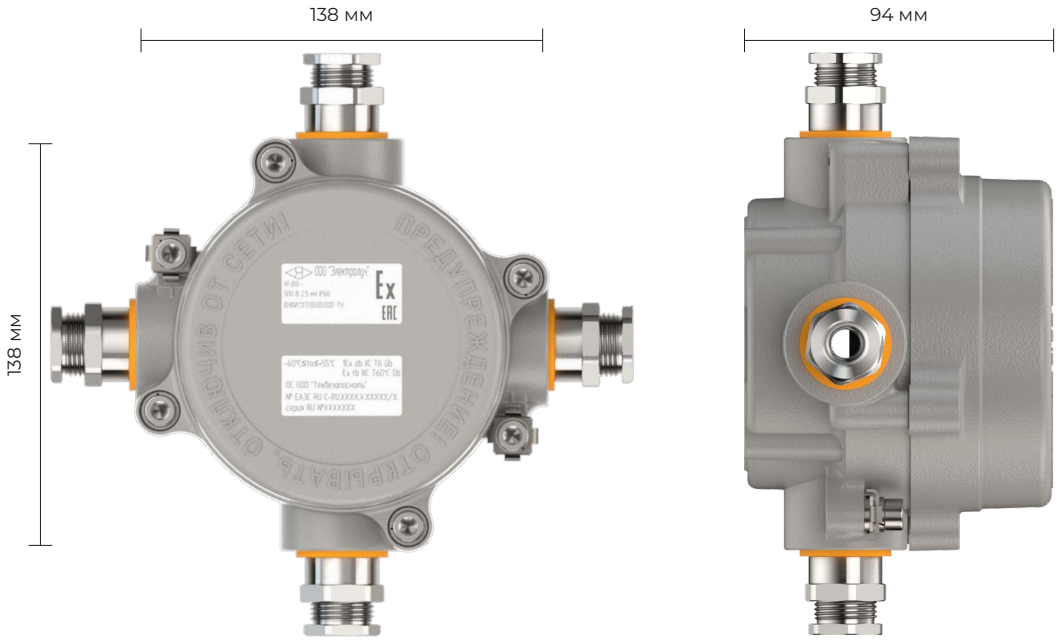

! Габариты зависят от выбранного исполнения и количества кабельных вводов

Таблица модификаций

Исполнение	КР-В90-0	КР-В90-1	КР-В90-2	КР-В90-3	КР-В90-4
Габаритные размеры	ОПЦИОНАЛЬНО. СМОТРИ ЧЕРТЁЖ				
Вес (без кабельных вводов)	МАССА МЕНЯЕТСЯ В ЗАВИСИМОСТИ ОТ МОДИФИКАЦИИ				
Материал корпуса	ЛИТОЙ АЛЮМИНИЙ АК12, АК12ч, ЦАМ (литой цинковый сплав с содержанием: Zn < 80%; Al+Mg+Ti+Zr ≤ 15%; Mg+Ti+Zr ≤ 7,5%)				
Покрытие	ПОЛИМЕРНОЕ ПОРОШКОВОЕ ПОКРЫТИЕ				
Кронштейны и метизы	НЕРЖАВЕЮЩАЯ СТАЛЬ				
Климатическое исполнение	УХЛ1 / ОМ1				
Тип клемм	WAGO ПРУЖИННЫЙ НЕ ОБСЛУЖИВАЕМЫЙ				
Маркировка клемм	PE-N-L1				
Сечение жил проводника	0,75 ... 2,5 мм² – для пятижильного кабеля;				
	0,75 ... 4 мм² – для трёхжильного кабеля;				
Номинальное напряжение	ДО 500 В				
Номинальный ток	32 А				
Кол-во контактных групп	3, 5				
Кол-во клемм в группе	4				
Эл. схема подключения	L, N, PE				
Заземление	ВИНТ ЗАЗЕМЛЕНИЯ ВНУТРЕННИЙ И НАРУЖНЫЙ				
Кол-во отверстий для кабельных вводов	4				
Кол-во кабельных вводов в комплекте	0	1	2	3	4
Кол-во заглушек в комплекте	0	3	2	1	0
Маркировка взрывозащиты	1 EX db IIC T6 Gb – ДЛЯ ИСПОЛНЕНИЯ С КЛЕММНОЙ КОЛОДКОЙ; EX tb IIIC T60°C Db – ДЛЯ ИСПОЛНЕНИЯ С КЛЕММНОЙ КОЛОДКОЙ; EX db IIC Gb U – ДЛЯ ИСПОЛНЕНИЯ БЕЗ КЛЕММНОЙ КОЛОДКИ; EX tb IIIC Db U – ДЛЯ ИСПОЛНЕНИЯ БЕЗ КЛЕММНОЙ КОЛОДКИ;				
Класс защиты от поражения эл. током по ГОСТ 12.2.007.0	I				
Температура эксплуатации	-60 С°...+55 С°				
Температур. класс для +55с°	T6				
Срок службы	15 лет				
Гарантийный срок	5 лет				
Степень IP	66/67/68 (ЗАЩИЩЕНО ОТ ПЫЛИ ПОЛНОСТЬЮ / ЗАЩИЩЕНО ОТ СИЛЬНЫХ ВОДНЫХ СТРУЙ)				
Max сечение жилы кабеля	6 мм²				
Технические условия №	ТУ 27.33.13-006-32685028-2024				

Расшифровка номенклатуры и возможные модификации КР-В90

1		2		3		4		5		6		7		8		9	
КР-ВХ1	-	Х2	-	Х3	-	Х4	-	Х5	-	Х6	-	Х7	-	Х8	-	Х9	ТУ 27.33.13-006-32685028-2024

1 Типоразмер

КР-ВХ1	Серия 90

2 Исполнение

К3	С заглушкой
КР	С крышкой резьбовой

3 Количество кабельных вводов

4	4 кабельных ввода
3	3 кабельных ввода
2	2 кабельных ввода
1	1 кабельный ввод
0	0 кабельных вводов

4 Диапазон обжимаемого кабеля

20S16	Ø 3,1–8,6 мм
20S	Ø 6,1–11,7 мм
20	Ø 6,5–13,9 мм
25	Ø 11,1–19,9 мм

5 Тип прокладки кабеля*

	Не указывается при отсутствии кабельных вводов
О	Открытая прокладка
МР10	В металлорукаве 10
МР12	В металлорукаве 12
МР15	В металлорукаве 15
МР20	В металлорукаве 20
МР25	В металлорукаве 25
Б	Бронированный кабель
БТ	Бронированный кабель, проложенный в трубе
Т20	В трубе, внутренняя резьба М20х1,5
Т25	В трубе, внутренняя резьба М25х1,5
Т1	В трубе, внутренняя резьба G1/2"
Т2	В трубе, внутренняя резьба G3/4"
Т3	в трубе, внутренняя резьба G1"

* Допускаются другие типы прокладки кабеля, при условии применения сертифицированных кабельных вводов.

6 Сторона установки кабельного ввода

A	Сторона A
B	Сторона B
C	Сторона C
D	Сторона D

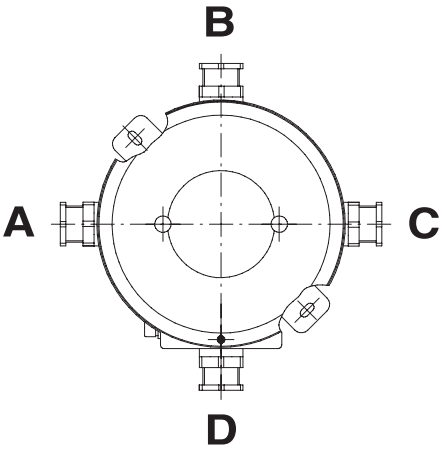

7 Количество жил подключаемого кабеля

	Не указывается при отсутствии клеммной колодки
3	Для подключения трёхжильного кабеля
5	Для подключения пятижильного кабеля

8 Материал корпусных деталей

РВ	Рудничное исполнение
УХЛ1	Умеренно холодный (по умолчанию)
ОМ1	Морское исполнение

9 Опция 1

Указываются пр необходимости

Чертежи

КР-В90-СТ-4-20S-0-3

Крепление на планку
Вес с монтажным модулем (без учёта кабельных вводов): 0,96 кг

Исполнение 01

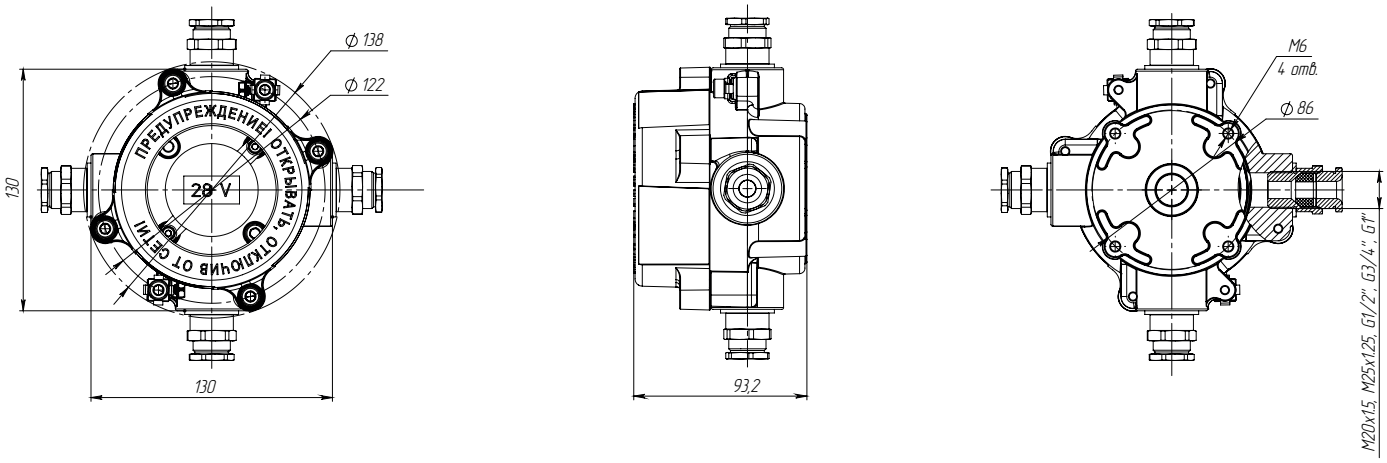

КР-В90-КР-4-20S-0-3

Крепление на планку
Вес с монтажным модулем (без учёта кабельных вводов): 0,78 кг

Исполнение 02

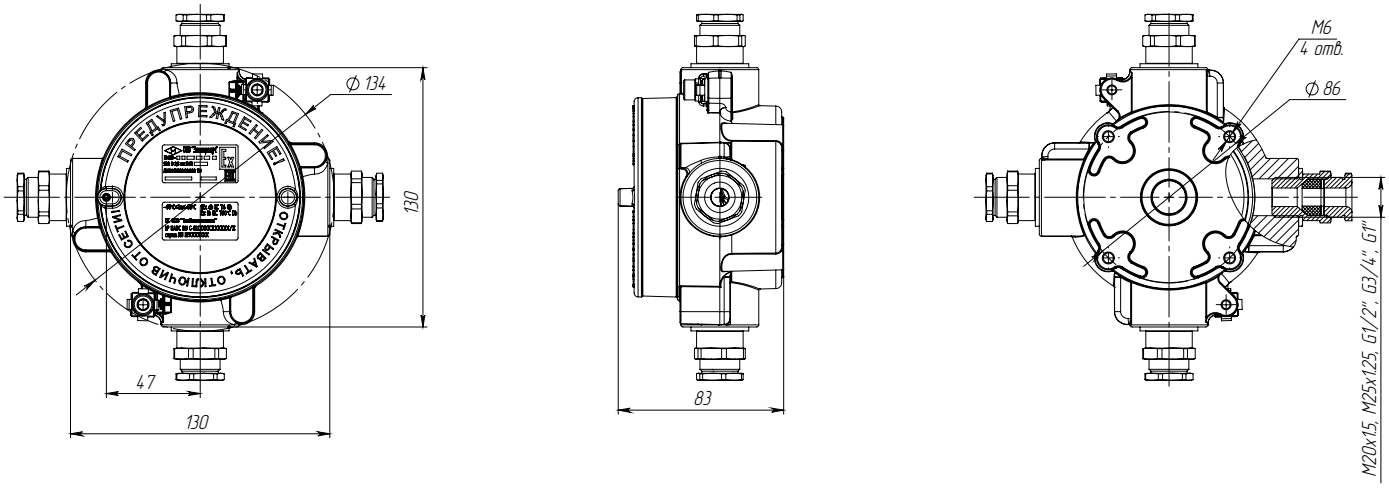

КР-В90-ИП2-4-20S-0-3

Крепление на планку

Вес с монтажным модулем (без учёта кабельных вводов): 1,17 кг

Исполнение 03

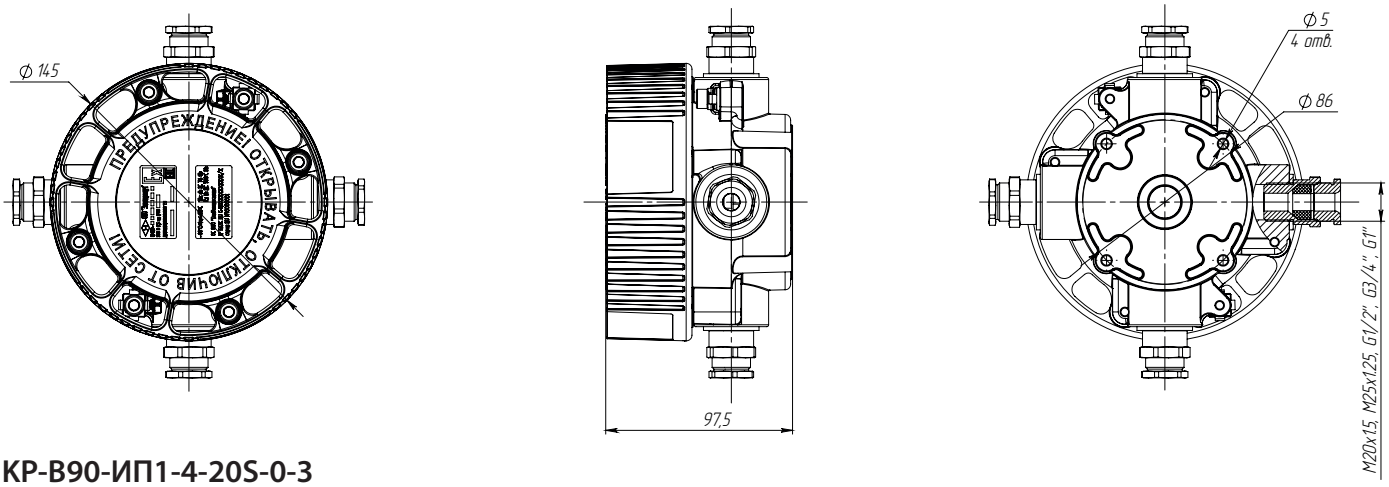

КР-В90-ИП1-4-20S-0-3

Крепление на планку

Вес с монтажным модулем (без учёта кабельных вводов): 0,94 кг

Исполнение 04

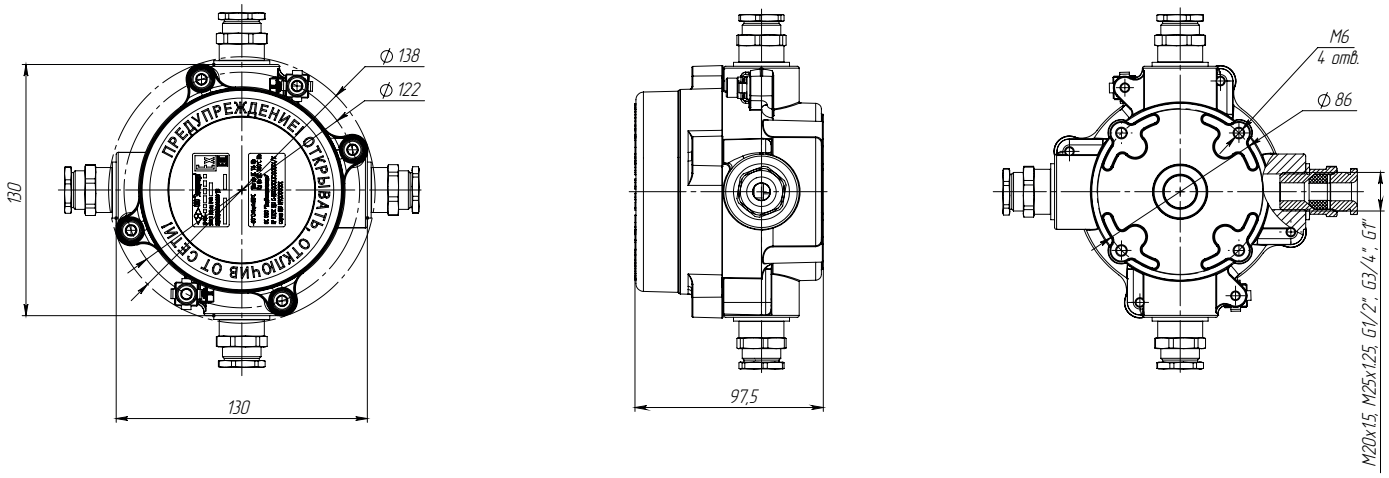

КР-В100

Новинка!

Особенности

- Корпус из литого алюминия АК12, АК12, ЦАМ (литой цинковый сплав с содержанием: Zn < 80%; Al+Mg+Ti+Zr ≤ 15%; Mg+Ti+Zr ≤ 7,5%)
- Предназначены для эксплуатации в интервале температур от минус 60°С до плюс 55°С (УХЛ1)
- I класс защиты от поражения электрическим током
- Для предотвращения самоотвинчивания крышки установлен стопорный винт
- По запросу возможно исполнение взрывозащищенных постов управления и индикации

Соответствие стандартам

- ГОСТ 12.2.007.0-75
- ГОСТ 14254-2015
- ГОСТ 31610.0-2019 (IEC 60079-0:2017)
- ГОСТ IEC 60079-1-2011
- ГОСТ Р 53320-2009
- ТР ТС 012/2011

! Запуск серийного производства III квартал 2025 г.

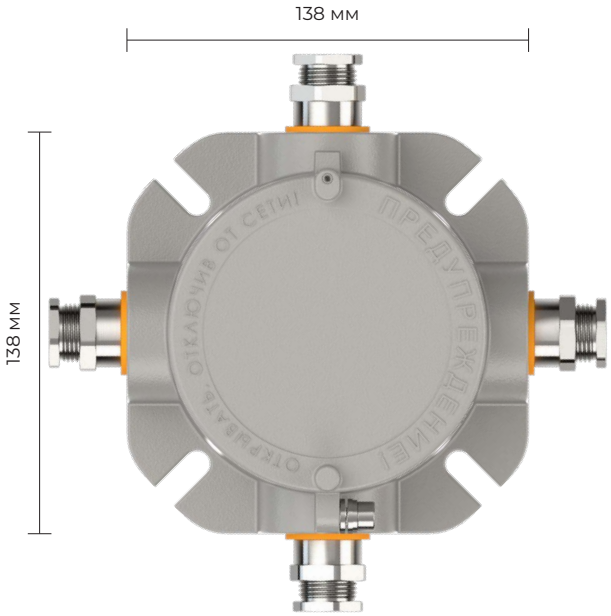

! Габариты зависят от выбранного кол-ва вводов

Таблица модификаций

Исполнение	КР-В100-0	КР-В100-1	КР-В100-2	КР-В100-3	КР-В100-4
Габаритные размеры	ОПЦИОНАЛЬНО. СМОТРИ ЧЕРТЁЖ				
Вес (без кабельных вводов)	МАССА МЕНЯЕТСЯ В ЗАВИСИМОСТИ ОТ МОДИФИКАЦИИ				
Материал корпуса	ЛИТОЙ АЛЮМИНИЙ АК12, АК12ч, ЦАМ (литой цинковый сплав с содержанием: Zn < 80%; Al+Mg+Ti+Zr ≤ 15%; Mg+Ti+Zr ≤ 7,5%)				
Покрытие	ПОЛИМЕРНОЕ ПОРОШКОВОЕ ПОКРЫТИЕ				
Кронштейны и метизы	НЕРЖАВЕЮЩАЯ СТАЛЬ				
Климатическое исполнение	УХЛ1 / ОМ1				
Тип клемм	WAGO ПРУЖИННЫЙ НЕ ОБСЛУЖИВАЕМЫЙ				
Маркировка клемм	PE-N-L1				
Сечение жил проводника	0,75 ... 2,5 мм² – для пятижильного кабеля;				
	0,75 ... 4 мм² – для трёхжильного кабеля;				
Номинальное напряжение	ДО 500 В				
Номинальный ток	32 А				
Кол-во контактных групп	3, 5				
Кол-во клемм в группе	4				
Эл. схема подключения	L, N, PE				
Заземление	ВИНТ ЗАЗЕМЛЕНИЯ ВНУТРЕННИЙ И НАРУЖНЫЙ				
Кол-во отверстий для кабельных вводов	4				
Кол-во кабельных вводов в комплекте	0	1	2	3	4
Кол-во заглушек в комплекте	0	3	2	1	0
Маркировка взрывозащиты	1 EX db IIC T6 Gb – ДЛЯ ИСПОЛНЕНИЯ С КЛЕММНОЙ КОЛОДКОЙ; EX tb IIIC T60°C Db – ДЛЯ ИСПОЛНЕНИЯ С КЛЕММНОЙ КОЛОДКОЙ; EX db IIC Gb U – ДЛЯ ИСПОЛНЕНИЯ БЕЗ КЛЕММНОЙ КОЛОДКИ; EX tb IIIC Db U – ДЛЯ ИСПОЛНЕНИЯ БЕЗ КЛЕММНОЙ КОЛОДКИ;				
Класс защиты от поражения эл. током по ГОСТ 12.2.007.0	I				
Температура эксплуатации	-60 С°...+55 С°				
Температур. класс для +55с°	Т6				
Срок службы	15 лет				
Гарантийный срок	5 лет				
Степень IP	66/67/68 (ЗАЩИЩЕНО ОТ ПЫЛИ ПОЛНОСТЬЮ / ЗАЩИЩЕНО ОТ СИЛЬНЫХ ВОДНЫХ СТРУЙ)				
Мах сечение жилы кабеля	6 мм²				
Технические условия №	ТУ 27.33.13-006-32685028-2024				

Расшифровка номенклатуры и возможные модификации КР-В100

1		2		3		4		5		6		7		8		9	
КР-ВХ1	-	X2	-	X3	-	X4	-	X5	-	X6	-	X7	-	X8	-	X9	ТУ 27.33.13-006-32685028-2024

1 Типоразмер

КР-ВХ1	Серия 100

2 Исполнение

К3	С заглушкой
КР	С крышкой резьбовой

3 Количество кабельных вводов

4	4 кабельных ввода
3	3 кабельных ввода
2	2 кабельных ввода
1	1 кабельный ввод
0	0 кабельных вводов

4 Диапазон обжимаемого кабеля

20S16	Ø 3,1–8,6 мм
20S	Ø 6,1–11,7 мм
20	Ø 6,5–13,9 мм
25	Ø 11,1–19,9 мм

5 Тип прокладки кабеля*

	Не указывается при отсутствии кабельных вводов
О	Открытая прокладка
МР10	В металлорукаве 10
МР12	В металлорукаве 12
МР15	В металлорукаве 15
МР20	В металлорукаве 20
МР25	В металлорукаве 25
Б	Бронированный кабель
БТ	Бронированный кабель, проложенный в трубе
Т20	В трубе, внутренняя резьба М20х1,5
Т25	В трубе, внутренняя резьба М25х1,5
Т1	В трубе, внутренняя резьба G1/2"
Т2	В трубе, внутренняя резьба G3/4"
Т3	В трубе, внутренняя резьба G1"

* Допускаются другие типы прокладки кабеля, при условии применения сертифицированных кабельных вводов.

6 Сторона установки кабельного ввода

A	Сторона A
B	Сторона B
C	Сторона C
D	Сторона D

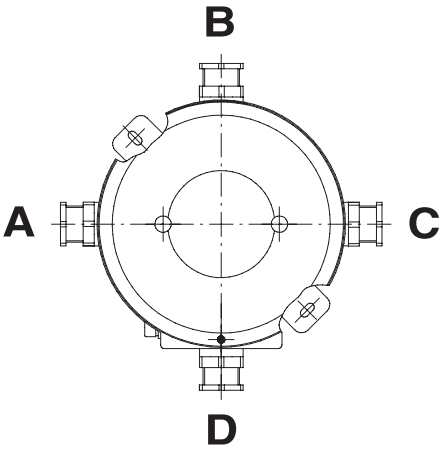

7 Количество жил подключаемого кабеля

	Не указывается при отсутствии клеммной колодки
3	Для подключения трёхжильного кабеля
5	Для подключения пятижильного кабеля

8 Материал корпусных деталей

РВ	Рудничное исполнение
УХЛ1	Умеренно холодный (по умолчанию)
ОМ1	Морское исполнение

9 Опция 1

Указываются при необходимости

Чертежи

КР-В100

Крепление на планку

Вес с монтажным модулем меняется в зависимости от модификации

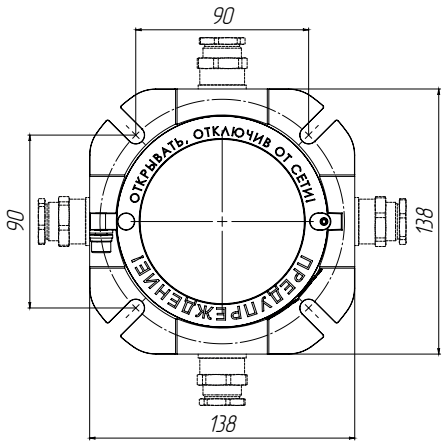

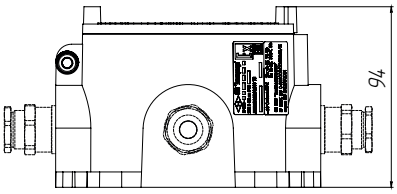

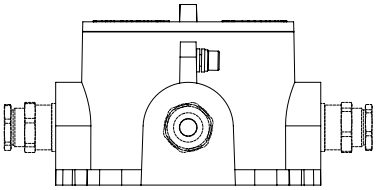

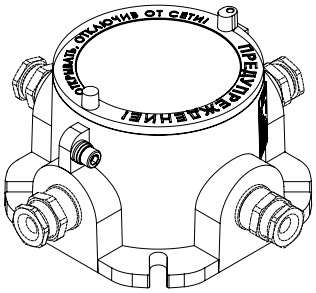

КР-В110

сертификат
МСК64
сейсмостойкости

В РЕЕСТРЕ РОССИЙСКОЙ ПРОДУКЦИИ

Особенности

- Корпус из литого алюминия АК12
- Метизы из нержавеющей стали
- Рассчитана на подключение кабелей сечением до 4 мм³
- Крепление к стене на профиль двумя болтами М6
- Поставляется как в комплекте с кабельными вводами, так и без них

Соответствие стандартам

- ГОСТ 12.2.007.0-75
- ГОСТ 14254-2015
- ГОСТ 31610.0-2019 (IEC 60079-0:2017)
- ГОСТ IEC 60079-1-2011
- ТР ТС 012/2011

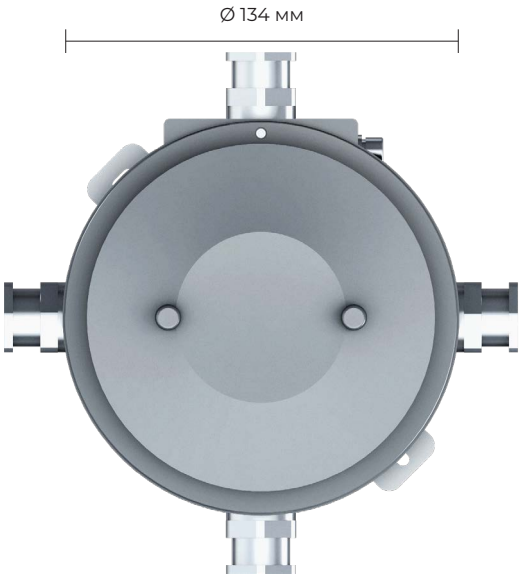

! Габариты зависят от выбранного кол-ва вводов

Таблица модификаций

Исполнение	КР-В110-0	КР-В110-1	КР-В110-2	КР-В110-3	КР-В110-4
Габаритные размеры	ОПЦИОНАЛЬНО. СМОТРИ ЧЕРТЁЖ				
Вес (без кабельных вводов)	МАССА МЕНЯЕТСЯ В ЗАВИСИМОСТИ ОТ МОДИФИКАЦИИ				
Материал корпуса	ЛИТОЙ АЛЮМИНИЙ АК12				
Покрытие	ПОЛИМЕРНОЕ ПОРОШКОВОЕ ПОКРЫТИЕ				
Кронштейны и метизы	НЕРЖАВЕЮЩАЯ СТАЛЬ				
Климатическое исполнение	УХЛ1 / ОМ1				
Тип клемм	WAGO ПРУЖИННЫЙ НЕ ОБСЛУЖИВАЕМЫЙ				
Маркировка клемм	PE-N-L1				
Сечение жил проводника	0,75 ... 2,5 мм² – для пятижильного кабеля;				
	0,75 ... 6 мм² – для трёхжильного кабеля;				
Номинальное напряжение	ДО 500 В				
Номинальный ток	32 А				
Кол-во контактных групп	3; 5				
Кол-во клемм в группе	4				
Эл. схема подключения	L, N, PE				
Заземление	ВИНТ ЗАЗЕМЛЕНИЯ ВНУТРЕННИЙ И НАРУЖНЫЙ				
Кол-во отверстий для кабельных вводов	4				
Кол-во кабельных вводов в комплекте	0	1	2	3	4
Кол-во заглушек в комплекте	0	3	2	1	0
Маркировка взрывозащиты	Ex db IIC T6 Gb – ДЛЯ ИСПОЛНЕНИЯ С КЛЕММНОЙ КОЛОДКОЙ; Ex tb IIIC T60°C Db – ДЛЯ ИСПОЛНЕНИЯ С КЛЕММНОЙ КОЛОДКОЙ; Ex db IIC Gb U – ДЛЯ ИСПОЛНЕНИЯ БЕЗ КЛЕММНОЙ КОЛОДКИ; Ex tb IIIC Db U – ДЛЯ ИСПОЛНЕНИЯ БЕЗ КЛЕММНОЙ КОЛОДКИ;				
Класс защиты от поражения эл. током по гост 12.2.007.0	I				
Температура эксплуатации	-60 С°...+55 С°				
Температур. класс для +55с°	Т6				
Срок службы	15 лет				
Гарантийный срок	5 лет				
Степень IP	66 (ЗАЩИЩЕНО ОТ ПЫЛИ ПОЛНОСТЬЮ / ЗАЩИЩЕНО ОТ СИЛЬНЫХ ВОДНЫХ СТРУЙ)				
Мах сечение жилы кабеля	6 мм²				
Сертификат соотв. ТР ТС 012/2011	C-RU.НА.В.01651/22				
Технические условия №	ИЖЦ5.686465.001 ТУ				

Расшифровка номенклатуры и возможные модификации КР-В110

1		2		3		4		5		6		7
КР-В110	-	1	-	20S16	-	Б	-	A-B-C-D	-	3	-	0

1 Серия

КР-В110

2 Кол-во кабельных вводов

	Без кабельного ввода
1	1 Кабельный ввод
2	2 Кабельных ввода
3	3 Кабельных ввода
4	4 Кабельных ввода

3 Диаметр обжимаемого кабеля

	Без кабельного ввода
20S16	Ø 3,1–8,6 мм
20S	Ø 6,1–11,7 мм
20	Ø 6,5–13,9 мм
25	Ø 11,1–19,9 мм

4 Тип кабельного ввода

О	Для небронированного кабеля открыто проложенного
Т20	Для небронированного кабеля в трубе М20
Т25	Для небронированного кабеля в трубе М25
Т1	Для небронированного кабеля в трубе G1/2
Т2	Для небронированного кабеля в трубе G3/4
Т3	Для небронированного кабеля в трубе G1
МР10	Для небронированного кабеля в металлорукаве ДУ10
МР12	Для небронированного кабеля в металлорукаве ДУ12
МР15	Для небронированного кабеля в металлорукаве ДУ15
МР20	Для небронированного кабеля в металлорукаве ДУ20
МР25	Для небронированного кабеля в металлорукаве ДУ25
Б	Для бронированного кабеля открыто проложенного
БТ20	Для бронированного кабеля в трубе М20
БТ25	Для бронированного кабеля в трубе М25
БТ1	Для бронированного кабеля в трубе G1/2
БТ2	Для бронированного кабеля в трубе G3/4
БТ3	Для бронированного кабеля в трубе G1
БМР15	Для бронированного кабеля в металлорукаве ДУ15
БМР20	Для бронированного кабеля в металлорукаве ДУ20
БМР25	Для бронированного кабеля в металлорукаве ДУ25

5 Сторона установки кабельного ввода

	Без кабельного ввода
A	Сторона A
B	Сторона B
C	Сторона C
D	Сторона D

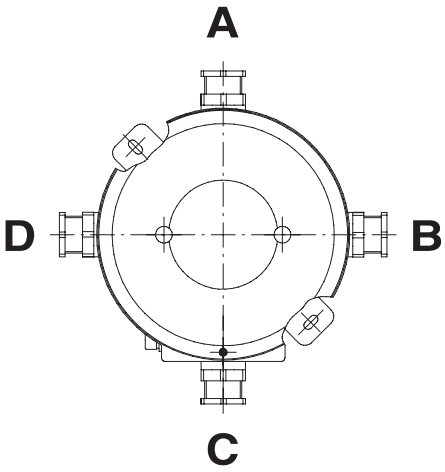

6 Количество жил кабеля

	Не указывается при исполнении без клеммной колодки
3	Для трёхжильного кабеля
5	Для пятижильного кабеля

7 Количество заглушек

0	0 Заглушек
1	1 заглушка
2	2 Заглушки
3	3 Заглушки
4	4 Заглушки

Чертежи

КР-В110-0

Крепление на планку
Вес с монтажным модулем (без учёта кабельных вводов): 1,1 кг

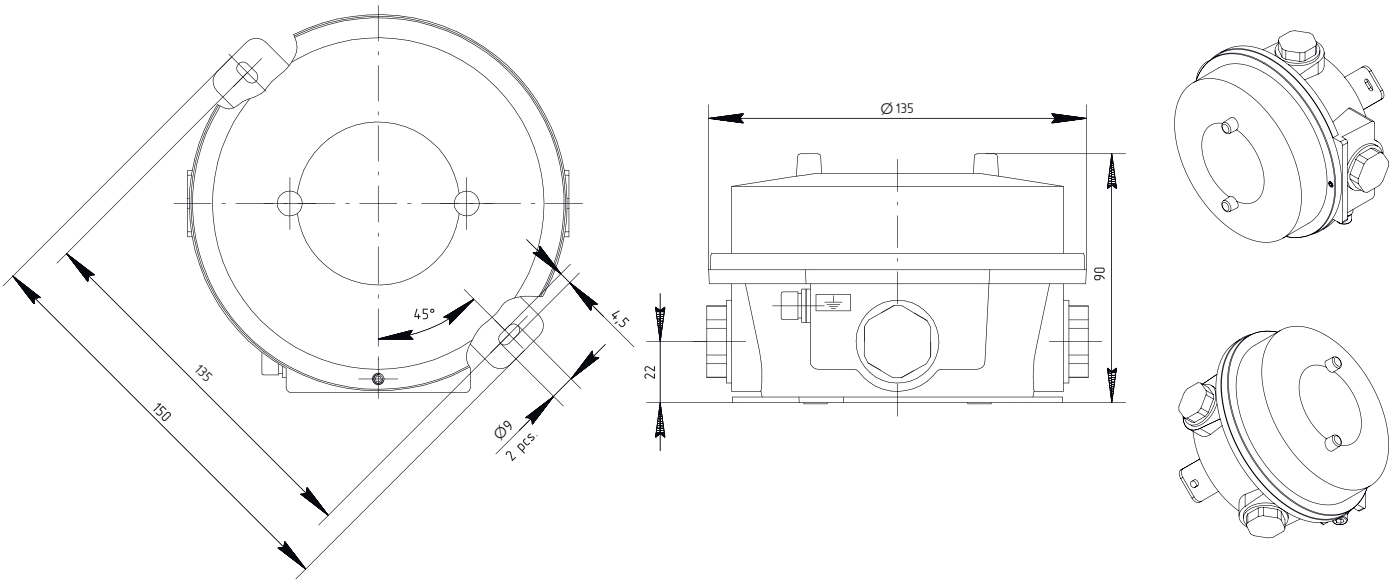

КР-В110-1

Крепление на планку
Вес с монтажным модулем (без учёта кабельных вводов): 1,1 кг

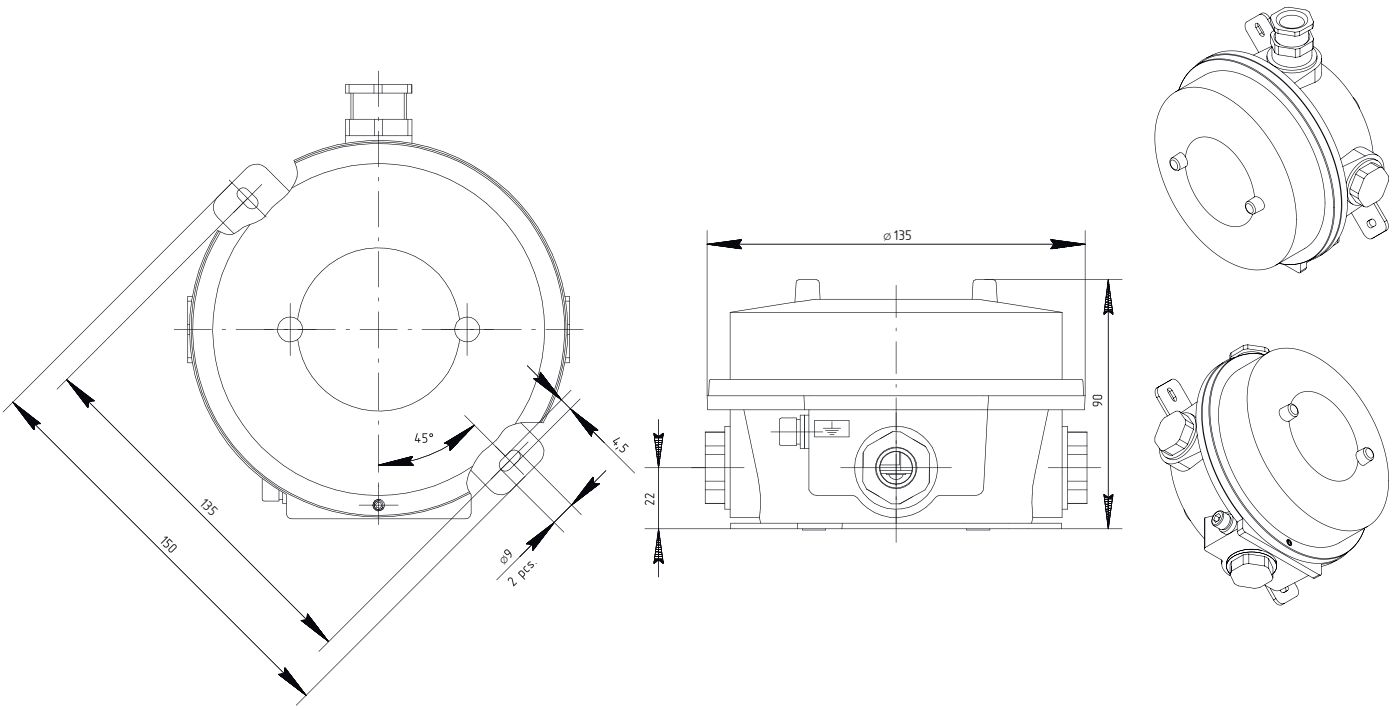

Чертежи

KP-B110-2

Крепление на планку
Вес с монтажным модулем (без учёта кабельных вводов): 1,1 кг

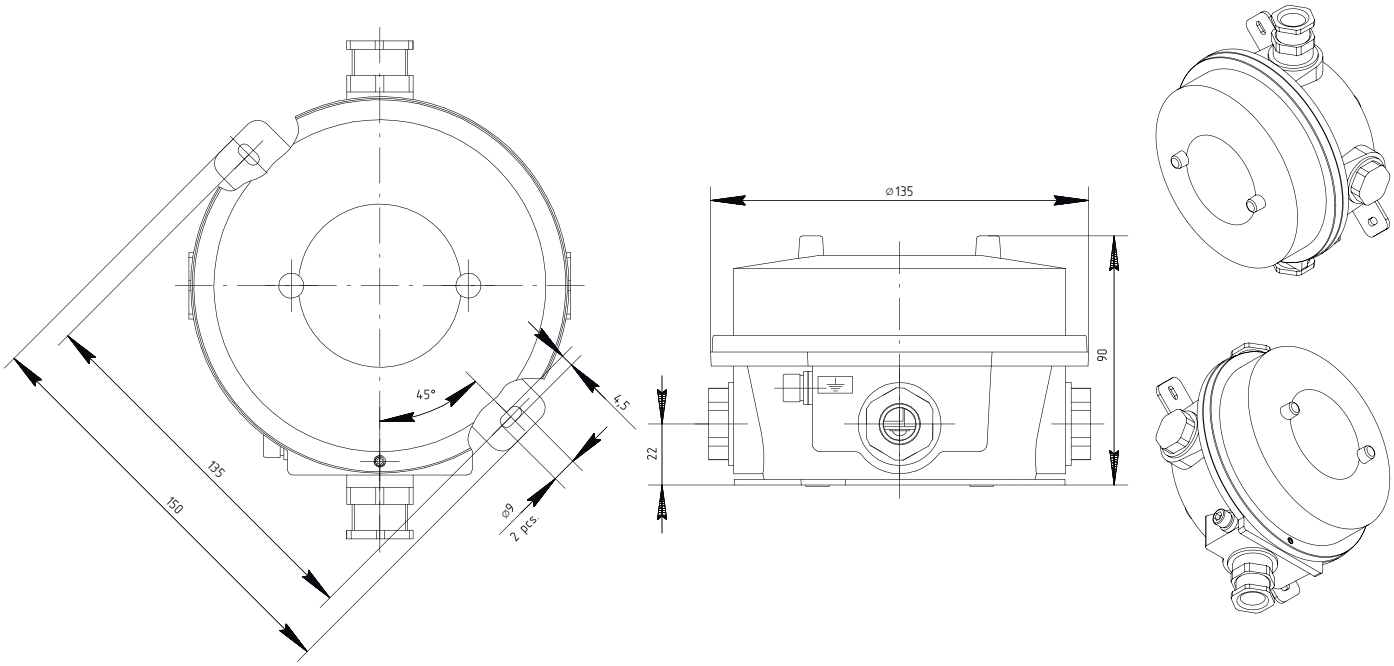

KP-B110-3

Крепление на планку
Вес с монтажным модулем (без учёта кабельных вводов): 1,1 кг

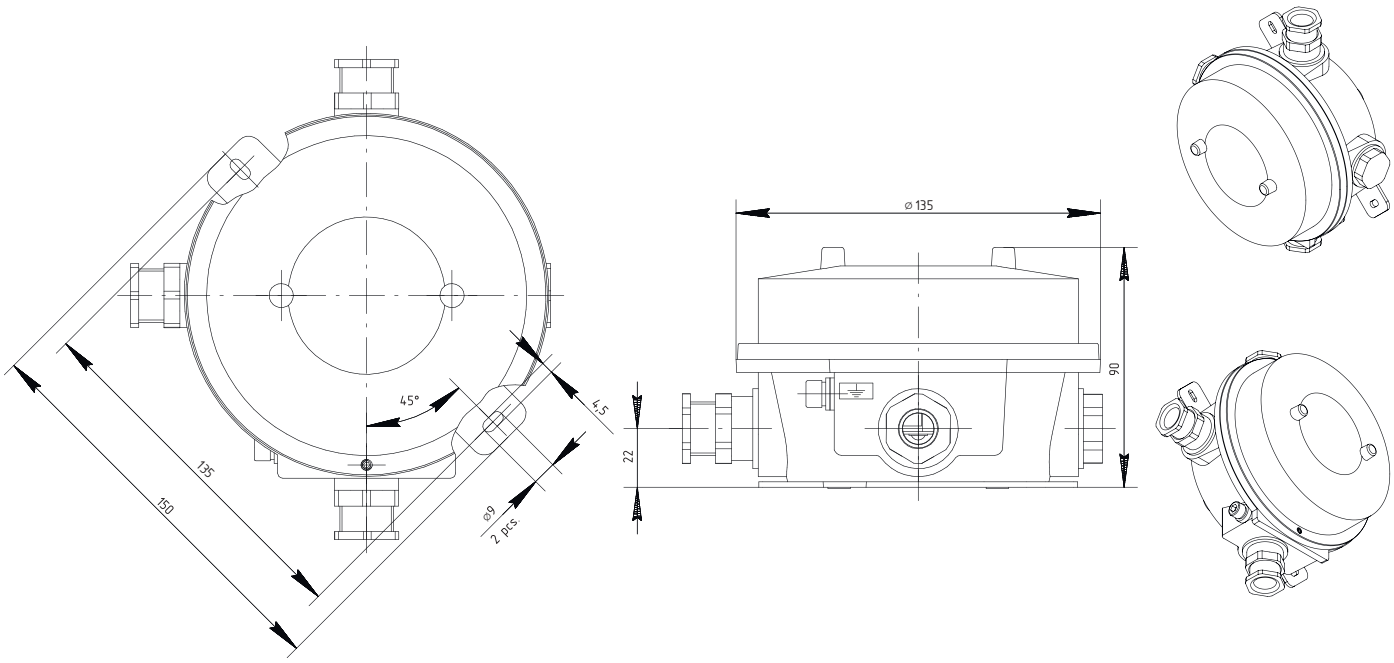

КР-В110-4

Крепление на планку

Вес с монтажным модулем (без учёта кабельных вводов): 1,1 кг

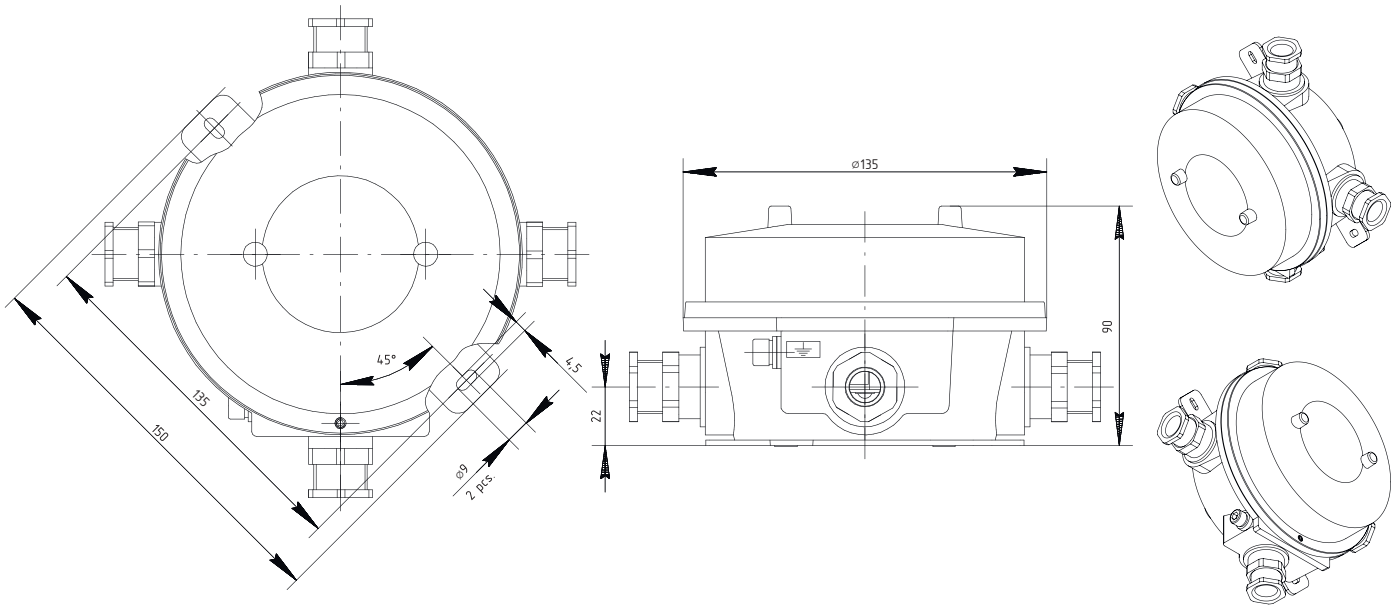

Освещение нефтегазовых объектов

Север

В РЕЕСТРЕ РОССИЙСКОЙ ПРОДУКЦИИ

IP65/23 Степень защиты	**I** Класс защиты от поражения эл. током	**>0,95** Коэффициент мощности
5 000 K Цветовая температура	**>70 Ra** Индекс цветопередачи	**УХЛ1 (-60... +40 °C)** Климатическое исполнение
230 ±10% В Напряжение питания	**Соответствует ТР ТС** «Электромагнитная совместимость тех. средств» ТР ТС 020/2011; «О безопасности низковольтного оборудования» ТР ТС 004/2011.	

Особенности

- Корпус из нержавеющей стали: повышенная коррозийная стойкость.
- Ударопрочное стекло сохраняет коэффициент пропускания с течением времени.
- Крепление на консоль Ø 50 мм.
- Источник питания позволяет работать при экстремальных температурах от -60 °C, защищает от перепадов напряжения сети.
- Оптика собственной разработки обеспечивает оптимальное светораспределение.
- Цвет корпуса RAL9016.
- 5 лет гарантии.

Типы КСС

К

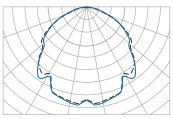

ШБ1

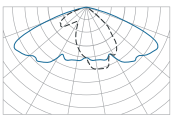

ШБ2

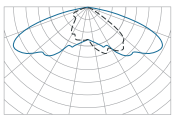

Безынструментальный доступ к эл. отсеку

Север 40–100 Вт

Север 125–150 Вт

Таблица модификаций

Наименование		Код	Мощность, Вт	Световой поток, лм	Масса макс., кг
Север 40–100 Вт	GALAD Север LED-40-ШБ1/К50 ГП	18362	40	4 950	5
	GALAD Север LED-40-ШБ2/К50 ГП	18363	40	4 950	
	GALAD Север LED-40-К/К50 ГП	18364	40	5 000	
	GALAD Север LED-60-ШБ1/К50 ГП	11951	60	6 800	
	GALAD Север LED-60-ШБ2/К50 ГП	11952	60	6 800	
	GALAD Север LED-60-К/К50 ГП	11953	60	6 850	
	GALAD Север LED-80-ШБ1/К50 ГП	11954	80	9 170	
	GALAD Север LED-80-ШБ2/К50 ГП	11955	80	9 170	
	GALAD Север LED-80-К/К50 ГП	11956	80	9 220	
	GALAD Север LED-100-ШБ1/К50 ГП	11957	100	10 660	
	GALAD Север LED-100-ШБ2/К50 ГП	11958	100	10 550	
	GALAD Север LED-100-К/К50 ГП	11959	100	10 550	
Север 125–150 Вт	GALAD Север LED-125-ШБ1/К50 ГП	12245	125	14 420	7,5
	GALAD Север LED-125-ШБ2/К50 ГП	12246	125	14 420	
	GALAD Север LED-125-К/К50 ГП	12244	125	14 620	
	GALAD Север LED-150-ШБ1/К50 ГП	11960	150	17 260	
	GALAD Север LED-150-ШБ2/К50 ГП	11961	150	17 260	
	GALAD Север LED-150-К/К50 ГП	11911	150	17 360	
Аксессуар	Переходной поворотный кронштейн под трубу Ø 48	14862			

Расшифровка номенклатуры и возможные модификации

1 2 3 4

GALAD Север LED-40-ШБ1/К50 ГП

1	Мощность:	40 Вт.
2	Тип оптики:	ШБ1 / ШБ2 – Широкая боковая; К – Косинусная.
3	Тип крепления:	К – Консольный; 50 – Диаметр, мм.
4	Фирменное наименование:	ГП.

Поворотный кронштейн

Поворотный кронштейн предназначен для регулирования угла наклона консольного светильника на 15°/30°/45°. Монтируется на вертикальные или Г – образные опоры с установочным размером под трубу диаметром 48 мм.

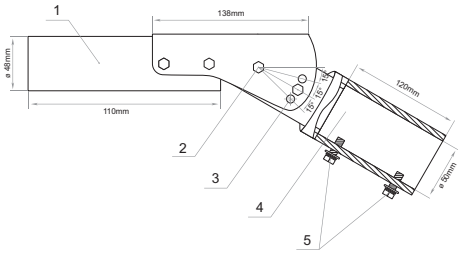

- Трубу кронштейна (**4**) установить на вертикальную или Г – образную опору Ø 48 мм и закрепить болтами (**5**);
- Ослабить болтовое соединение (**2**); при помощи болтового соединения (**3**) выставить нужный угол;
- Затянуть болтовое соединение (**2** и **3**);
- Закрепить светильник на трубу (**1**).

Ямал

В РЕЕСТРЕ РОССИЙСКОЙ ПРОДУКЦИИ

IP65 Степень защиты	**I** Класс защиты от поражения эл. током	**>0,95** Коэффициент мощности
4 000 K Цветовая температура	**≥70 Ra** Индекс цветопередачи	**УХЛ1 (-60... +40 °C)** Климатическое исполнение
230 ±10% В Напряжение питания	**Соответствует ТР ТС** «Электромагнитная совместимость тех. средств» ТР ТС 020/2011; «О безопасности низковольтного оборудования» ТР ТС 004/2011;	

Особенности

- Корпус алюминиевый анодированный, устойчивый к агрессивной среде.
- Силикатное закалённое стекло сохраняет коэффициент пропускания с течением времени.
- Поворотная лира для установки на опорную поверхность, допускается установка на поверхность из сгораемого материала.
- Возможность регулировки угла наклона в пределах 160° с шагом в 10°.
- Источник питания позволяет работать при экстремальных температурах от -60 °C, защищает от перепадов напряжения сети.
- Источник(и) питания установлен(ы) на задней части корпуса и могут быть вынесены отдельно от светильника.
- Цвет корпуса по умолчанию: RAL9023.
- 5 лет гарантии.

Типы КСС

Asymmetric

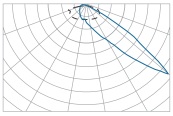

Ellipse

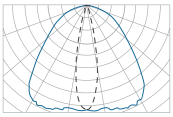

Extra Wide

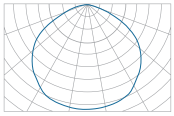

Medium

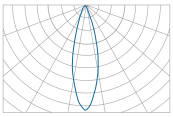

Spot

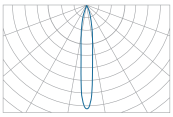

Wide

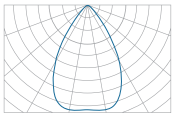

Модификации светильника

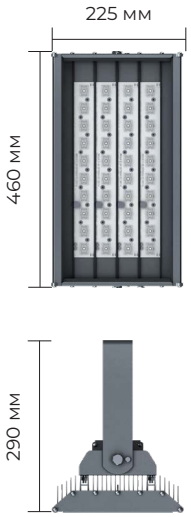

Ямал 80 / 100 / 120 Вт

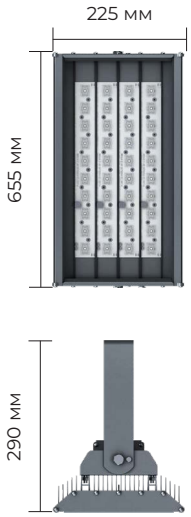

Ямал 160 / 200 / 240 Вт

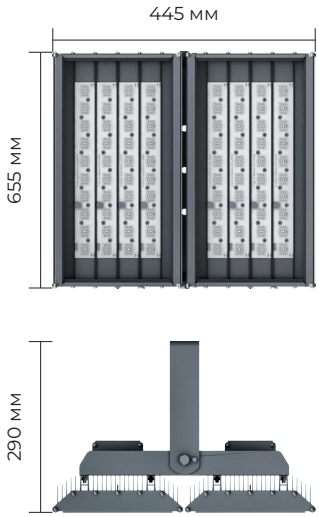

Ямал 320 / 400 / 500 Вт

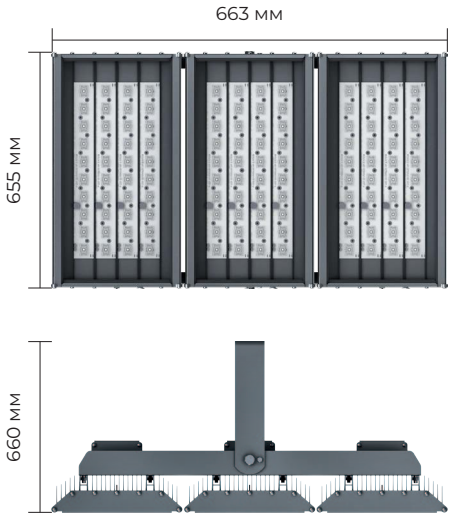

Ямал 600 Вт

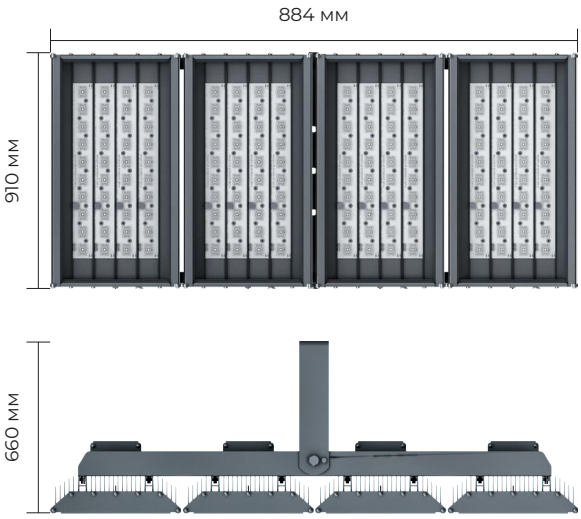

Ямал 800 Вт

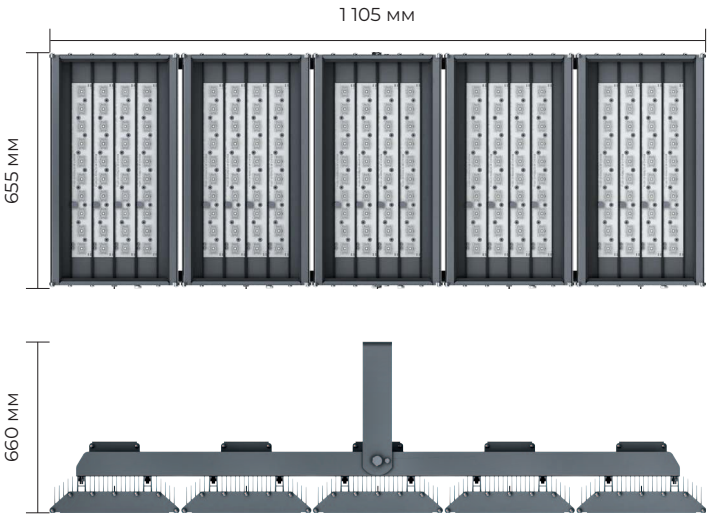

Ямал 1 000 / 1 200 Вт

Таблица модификаций

Наименование		Код	Мощность, Вт	Световой поток, лм	Масса макс., кг
Ямал	GALAD Ямал LED-80 (Extra Wide) ГП	11966	80	8 800	6,9
	GALAD Ямал LED-80 (Spot) ГП	11967		8 400	6,9
	GALAD Ямал LED-80 (Medium) ГП	11968		8 400	6,9
	GALAD Ямал LED-80 (Wide) ГП	11969		8 400	6,9
	GALAD Ямал LED-100 (Extra Wide) ГП	11970	100	10 500	6,9
	GALAD Ямал LED-100 (Spot) ГП	11971		10 000	6,9
	GALAD Ямал LED-100 (Medium) ГП	11972		10 000	6,9
	GALAD Ямал LED-100 (Wide) ГП	11973		10 000	6,9
	GALAD Ямал LED-100 (Ellipse) ГП	11974		10 000	6,9
	GALAD Ямал LED-100 (Asymmetric) ГП	11975		10 000	6,9
	GALAD Ямал LED-120 (Extra Wide) ГП	11976	120	12 000	6,9
	GALAD Ямал LED-120 (Spot) ГП	11977		11 400	6,9
	GALAD Ямал LED-120 (Medium) ГП	11978		11 400	6,9
	GALAD Ямал LED-120 (Wide) ГП	11979		11 400	6,9
	GALAD Ямал LED-120 (Ellipse) ГП	11980		11 400	6,9
	GALAD Ямал LED-120 (Asymmetric) ГП	11981		11 400	6,9
	GALAD Ямал LED-160 (Extra Wide) ГП	11982	160	17 600	9,9
	GALAD Ямал LED-160 (Spot) ГП	11983		16 800	9,9
	GALAD Ямал LED-160 (Medium) ГП	11984		16 800	9,9
	GALAD Ямал LED-160 (Wide) ГП	11985		16 800	9,9
	GALAD Ямал LED-160 (Ellipse) ГП	11986		16 800	9,9
	GALAD Ямал LED-200 (Extra Wide) ГП	11988	200	21 000	9,9
	GALAD Ямал LED-200 (Spot) ГП	11989		20 000	9,9
	GALAD Ямал LED-200 (Medium) ГП	11990		20 000	9,9
	GALAD Ямал LED-200 (Wide) ГП	11991		20 000	9,9
	GALAD Ямал LED-200 (Ellipse) ГП	11992		20 000	9,9
	GALAD Ямал LED-200 (Asymmetric) ГП	11993		20 000	9,9
	GALAD Ямал LED-240 (Extra Wide) ГП	11994	240	24 000	9,9
	GALAD Ямал LED-240 (Spot) ГП	11995		22 800	9,9
	GALAD Ямал LED-240 (Medium) ГП	11996		22 800	9,9
	GALAD Ямал LED-240 (Wide) ГП	11997		22 800	9,9
	GALAD Ямал LED-240 (Ellipse) ГП	11998		22 800	9,9
	GALAD Ямал LED-240 (Asymmetric) ГП	11999		22 800	9,9
	GALAD Ямал LED-320 (Extra Wide) ГП	12000	320	35 200	16,4
	GALAD Ямал LED-320 (Spot) ГП	12001		33 600	16,4
	GALAD Ямал LED-320 (Medium) ГП	12002		33 600	16,4
	GALAD Ямал LED-320 (Wide) ГП	12003		33 600	16,4
	GALAD Ямал LED-320 (Ellipse) ГП	12004		33 600	16,4
	GALAD Ямал LED-320 (Asymmetric) ГП	12005		33 600	16,4
	GALAD Ямал LED-400 (Extra Wide) ГП	12006	400	42 000	16,4
	GALAD Ямал LED-400 (Spot) ГП	12007		40 000	16,4
	GALAD Ямал LED-400 (Medium) ГП	11912		40 000	16,4
	GALAD Ямал LED-400 (Wide) ГП	12008		40 000	16,4
	GALAD Ямал LED-400 (Asymmetric) ГП	12010		40 000	16,4
	GALAD Ямал LED-500 (Extra Wide) ГП	12011	500	50 000	16,4
	GALAD Ямал LED-500 (Spot) ГП	12012		47 500	16,4
	GALAD Ямал LED-500 (Medium) ГП	12013		47 500	16,4
	GALAD Ямал LED-500 (Wide) ГП	12014		47 500	16,4
	GALAD Ямал LED-500 (Asymmetric) ГП	12016		47 500	16,4

Наименование		Код	Мощность, Вт	Световой поток, лм	Масса макс., кг
Ямал	GALAD Ямал LED-600 (Extra Wide) ГП	12009	600	63 000	42
	GALAD Ямал LED-600 (Spot) ГП	12015		60 000	42
	GALAD Ямал LED-600 (Medium) ГП	12017		60 000	42
	GALAD Ямал LED-600 (Wide) ГП	12018		60 000	42
	GALAD Ямал LED-600 (Asymmetric) ГП	12019		60 000	42
	GALAD Ямал LED-800 (Extra Wide) ГП	12020	800	84 000	50
	GALAD Ямал LED-800 (Spot) ГП	12021		80 000	50
	GALAD Ямал LED-800 (Medium) ГП	12022		80 000	50
	GALAD Ямал LED-800 (Wide) ГП	12023		80 000	50
	GALAD Ямал LED-800 (Asymmetric) ГП	12024		80 000	50
	GALAD Ямал LED-1000 (Extra Wide) ГП	12025	1 000	105 000	58
	GALAD Ямал LED-1000 (Spot) ГП	12026		100 000	58
	GALAD Ямал LED-1000 (Medium) ГП	12027		100 000	58
	GALAD Ямал LED-1000 (Wide) ГП	12028		100 000	58
	GALAD Ямал LED-1000 (Asymmetric) ГП	12029		100 000	58
	GALAD Ямал LED-1200 (Extra Wide) ГП	12030	1 200	120 000	58
	GALAD Ямал LED-1200 (Spot) ГП	12141		114 000	58
	GALAD Ямал LED-1200 (Medium) ГП	12031		114 000	58
	GALAD Ямал LED-1200 (Wide) ГП	12032		114 000	58
	GALAD Ямал LED-1200 (Asymmetric) ГП	12033		114 000	58

Расшифровка номенклатуры и возможные модификации

GALAD Ямал LED-80 (Extra Wide) ГП

1	Мощность:	80 Вт.
2	Кривая силы света:	Spot – угол раскрытия 10°; Medium – угол раскрытия 30°; Wide – угол раскрытия 60°. Extra Wide – без оптики, косинусная кривая; Ellipse; Asymmetric.
3	Фирменное наименование:	ГП.

Ямал (Консольное исполнение)

В РЕЕСТРЕ РОССИЙСКОЙ ПРОДУКЦИИ

IP65 Степень защиты	**I** Класс защиты от поражения эл. током	**>0,95** Коэффициент мощности
4 000 K Цветовая температура	**≥70 Ra** Индекс цветопередачи	**УХЛ1 (-60... +40 °C)** Климатическое исполнение
230 ±10% В Напряжение питания	**Соответствует ТР ТС** «Электромагнитная совместимость тех. средств» ТР ТС 020/2011; «О безопасности низковольтного оборудования» ТР ТС 004/2011;	

Особенности

- Корпус алюминиевый анодированный, устойчивый к агрессивной среде.
- Силикатное закалённое стекло сохраняет коэффициент пропускания с течением времени.
- Крепление на консоль Ø 50 мм.
- Источник питания позволяет работать при экстремальных температурах от -60 °C, защищает от перепадов напряжения сети.
- Цвет корпуса RAL9023.
- 5 лет гарантии.

Типы КСС

ШБ

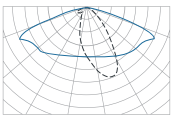

ШО

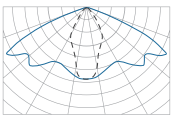

Косинусная

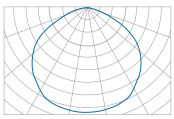

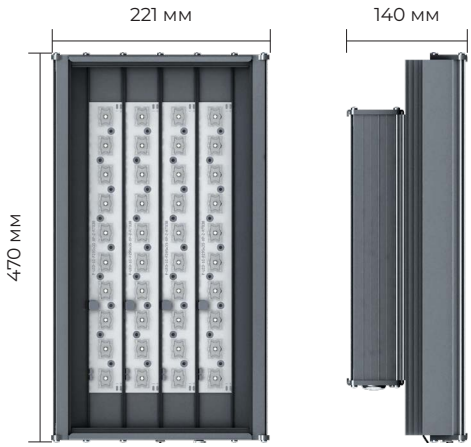

Ямал 40–120 Вт

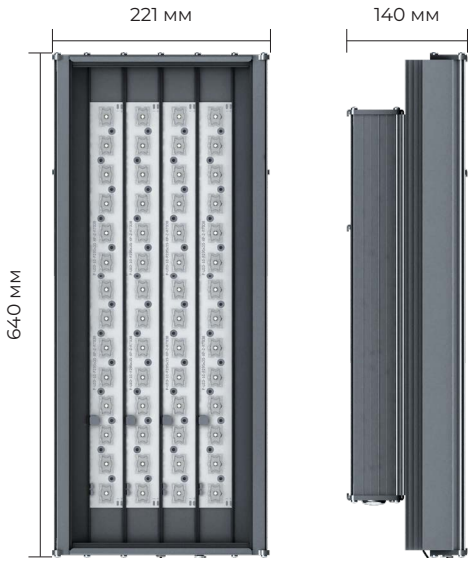

Ямал 160–240 Вт

Таблица модификаций

Наименование		Код	Мощность, Вт	Световой поток, лм	Масса макс., кг
Ямал 40–120 Вт	GALAD Ямал LED-40-К/К50 ГП	17291	40	4 000	6
	GALAD Ямал LED-40-ШБ/К50 ГП	18987		4 000	6
	GALAD Ямал LED-40-ШО/К50 ГП	18988		4 000	6
	GALAD Ямал LED-60-К/К50 ГП	18989	60	6 000	6
	GALAD Ямал LED-60-ШБ/К50 ГП	17293		6 000	6
	GALAD Ямал LED-60-ШО/К50 ГП	18990		6 000	6
	GALAD Ямал LED-80-К/К50 ГП	18991	80	8 000	6
	GALAD Ямал LED-80-ШБ/К50 ГП	18992		8 000	6
	GALAD Ямал LED-80-ШО/К50 ГП	18993		8 000	6
	GALAD Ямал LED-100-К/К50 ГП	17292	100	10 000	6
	GALAD Ямал LED-100-ШБ/К50 ГП	18994		10 000	6
	GALAD Ямал LED-100-ШО/К50 ГП	18995		10 000	6
Ямал 160–240 Вт	GALAD Ямал LED-120-К/К50 ГП	18996	120	12 000	6
	GALAD Ямал LED-120-ШБ/К50 ГП	18997		12 000	6
	GALAD Ямал LED-120-ШО/К50 ГП	18998		12 000	6
	GALAD Ямал LED-160-К/К50 ГП	18999	160	16 000	7
	GALAD Ямал LED-160-ШБ/К50 ГП	17295		16 000	7
	GALAD Ямал LED-160-ШО/К50 ГП	19000		16 000	7
	GALAD Ямал LED-200-К/К50 ГП	19001	200	20 000	8
	GALAD Ямал LED-200-ШБ/К50 ГП	19002		20 000	8
	GALAD Ямал LED-200-ШО/К50 ГП	19003		20 000	8
	GALAD Ямал LED-240-К/К50 ГП	19004	240	24 000	9
	GALAD Ямал LED-240-ШБ/К50 ГП	19005		24 000	9
	GALAD Ямал LED-240-ШО/К50 ГП	17294		24 000	9

Расшифровка номенклатуры и возможные модификации

1 2 3 4

GALAD Ямал LED-40-К/К50 ГП

1	Мощность:	40 Вт.
2	Тип оптики:	К – Косинусная; ШБ – Широкая боковая; ШО – Широкая осевая.
3	Тип крепления:	К – Консольный; 50 – Диаметр, мм.
4	Фирменное наименование:	ГП.

Спортивное освещение

Фортиус

IP66 Степень защиты	**I** Класс защиты от поражения эл. током	**>0,95** Коэффициент мощности
4 000 K **5 000 K** **5 700 K** Цветовая температура	**≥70 Ra** **≥80 Ra** **≥90 Ra** Индекс цветопередачи	**У1** **(-40... +40 °C)** Климатическое исполнение
230 ±10% В Напряжение питания	**менее 1%** Коэффициент пульсации	

Соответствует ТР ТС

«Электромагнитная совместимость тех. средств» ТР ТС 020/2011;
«О безопасности низковольтного оборудования» ТР ТС 004/2011;
«Об ограничении применения опасных веществ в изделиях электротехники и радиоэлектроники» ТР ЕАЭС 037/2016.

GALAD Фортиус LED
МАТЧ! ТВ
ОДОБРЕНО!

Особенности

- Прожектор имеет модульную конструкцию – 1, 2 и 3 модуля, каждый из которых можно нацеливать отдельно.
- Заменяет прожектор типа ГО мощностью до 2 000 Вт.
- Коэффициент пульсации менее 1%.
- Лира с изменяемым углом наклона и фиксирующей накладкой.
- Вращение каждой секции независимо друг от друга и регулировка угла наклона с шагом в 5° обеспечивает гибкую настройку.
- Соответствует требованиям телетрансляций в HDTV и Slow Motion.
- Управление светильниками по протоколу DMX512 (с поддержкой протокола RDM с возможностью обратной связи).
- Опционально доступно нацеливание прожектора с помощью оптического прицела или лазерной указки.
- Цвет корпуса RAL9005.
- 5 лет гарантии.

Типы КСС

FNB

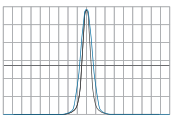

FMB

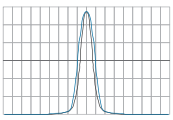

FWB

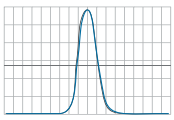

A45N

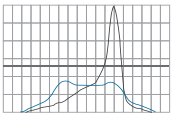

A45W

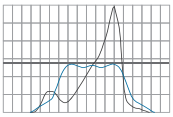

IHBS

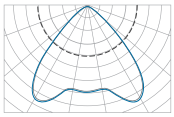

! Доп. опция комплект нацеливания.

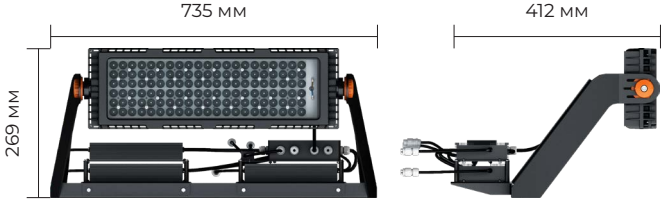

Фортиус 400 / 500 Вт

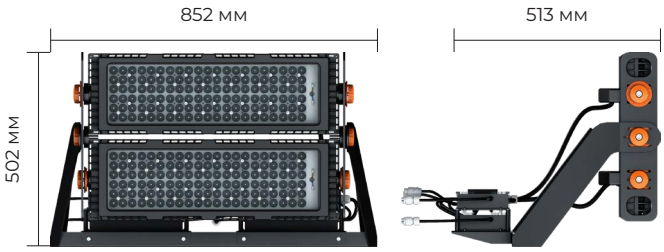

Фортиус 800 Вт

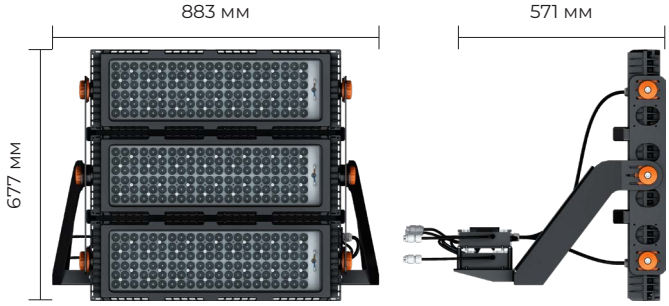

Фортиус 1 260 / 1 300 Вт

Таблица модификаций

Наименование		Код	Мощность, Вт	Световой поток, лм	Масса макс., кг
Фортиус	GALAD Фортиус LED-400 Spot (1/740/RAL9005/D/0/FNB/GEN1)	21127	400	46 410	17
	GALAD Фортиус LED-400 Narrow (1/740/RAL9005/D/0/FMB/GEN1)	19068		47 180	
	GALAD Фортиус LED-400 Medium (1/740/RAL9005/D/0/FWB/GEN1)	21128		48 630	
	GALAD Фортиус LED-400 Wide (1/740/RAL9005/D/0/IHBS/GEN1)	21129		47 360	
	GALAD Фортиус LED-400 Narrow Asymmetric (1/740/RAL9005/D/0/A45N/GEN1)	21130		44 140	
	GALAD Фортиус LED-400 Wide Asymmetric (1/740/RAL9005/D/0/A45W/GEN1)	19069		45 910	
	GALAD Фортиус LED-500 Spot (1/740/RAL9005/D/0/FNB/GEN1)	18807	500	53 670	17
	GALAD Фортиус LED-500 Narrow (1/740/RAL9005/D/0/FMB/GEN1)	18808		54 560	
	GALAD Фортиус LED-500 Medium (1/740/RAL9005/D/0/FWB/GEN1)	18809		56 230	
	GALAD Фортиус LED-500 Wide (1/740/RAL9005/D/0/IHBS/GEN1)	18810		54 770	
	GALAD Фортиус LED-500 Narrow Asymmetric (1/740/RAL9005/D/0/A45N/GEN1)	18811		51 040	
	GALAD Фортиус LED-500 Wide Asymmetric (1/740/RAL9005/D/0/A45W/GEN1)	18812		53 090	
	GALAD Фортиус LED-800 Spot (2/740/RAL9005/D/0/FNB/GEN1)	18813	800	92 800	30
	GALAD Фортиус LED-800 Narrow (2/740/RAL9005/D/0/FMB/GEN1)	18814		93 600	
	GALAD Фортиус LED-800 Medium (2/740/RAL9005/D/0/FWB/GEN1)	18815		96 800	
	GALAD Фортиус LED-800 Wide (2/740/RAL9005/D/0/IHBS/GEN1)	18816		94 400	
	GALAD Фортиус LED-800-Narrow Asymmetric (2/740/RAL9005/D/0/A45N/GEN1)	18817		88 000	
	GALAD Фортиус LED-800 Wide Asymmetric (2/740/RAL9005/D/0/A45W/GEN1)	18818		91 200	
	GALAD Фортиус LED-1300 Spot (3/740/RAL9005/D/0/FNB/GEN1)	18504	1 300	139 100	45
	GALAD Фортиус LED-1300 Narrow (3/740/RAL9005/D/0/FMB/GEN1)	18819		141 700	
	GALAD Фортиус LED-1300 Medium (3/740/RAL9005/D/0/FWB/GEN1)	18820		145 600	
	GALAD Фортиус LED-1300 Wide (3/740/RAL9005/D/0/IHBS/GEN1)	18821		141 700	
	GALAD Фортиус LED-1300 Narrow Asymmetric (3/740/RAL9005/D/0/A45N/GEN1)	18822		132 600	
	GALAD Фортиус LED-1300 Wide Asymmetric (3/740/RAL9005/D/0/A45W/GEN1)	18823		147 800	
Фортиус облегченная версия	GALAD Фортиус LED-1260 Medium (3/740/RAL9005/D/0/FWB/GEN1)	19565	1 260	141 100	36
	GALAD Фортиус LED-1260 Narrow (3/740/RAL9005/D/0/FMB/GEN1)	20197		137 300	
	GALAD Фортиус LED-1260 Narrow Asymmetric (3/740/RAL9005/D/0/A45N/GEN1)	20200		128 500	
	GALAD Фортиус LED-1260 Spot (3/740/RAL9005/D/0/FNB/GEN1)	20196		134 800	
	GALAD Фортиус LED-1260 Wide (3/740/RAL9005/D/0/IHBS/GEN1)	20198		137 300	
	GALAD Фортиус LED-1260 Wide Asymmetric (3/740/RAL9005/D/0/A45W/GEN1)	20199		133 500	
Аксессуары	Комплект нацеливания прожектора Фортиус	21503			
	Комплект нацеливания прожектора Фортиус с лазерной указкой	22397			

! Модификации для телетрансляций доступны к заказу, уточняйте у менеджера.

Расшифровка номенклатуры и возможные модификации

GALAD Фортиус LED-400 Spot (1/740/RAL9005/D/0/FNB/GEN1)

1 2 3 4 5 6 7 8 9

1	Мощность:	400 Вт; (1 секция – 400 / 500 Вт; 2 секция – 800 Вт; 3 секция – 1 260 / 1 300 Вт).
2	Кривая силы света:	Spot – угол раскрытия 10°; Medium – угол раскрытия 30°; Wide – угол раскрытия 60°; Narrow; Narrow Asymmetric; Wide Asymmetric.
3	Количество модулей:	1 / 2 / 3 шт.
4	Индекс цветопередачи:	7 – CRI≥70; 8 – CRI≥80; 9 – CRI≥90.
	Цветовая температура:	40 – 4 000 K; 50 – 5 000 K; 57 – 5 700 K.
5	Цвет корпуса:	RAL9005.
6	Источник питания:	D – электронный источник питания.
7	Варианты управления:	0 – без управления; 2 – 0–10 В; 8 – DMX; 9 – DMX + RDM.
8	Тип оптики:	FMB; FNB; FWB; IHBS; A45N; A45W.
9	Номер поколения:	GEN1.
Доп.	Модификация:	HD – Модификация под МАТЧ ТВ (для телетрансляций).

Ситиус

0–10

IP66 Степень защиты	**I** Класс защиты от поражения эл. током	**>0,96** Коэффициент мощности
4 000 K Цветовая температура	**≥70 Ra** Индекс цветопередачи	**У1 (-40... +40 °C)** Климатическое исполнение
230 ±10% В Напряжение питания	**менее 5%** Коэффициент пульсации	

В РЕЕСТРЕ РОССИЙСКОЙ ПРОДУКЦИИ

Соответствует ТР ТС

«Электромагнитная совместимость тех. средств» ТР ТС 020/2011;
«О безопасности низковольтного оборудования» ТР ТС 004/2011;
«Об ограничении применения опасных веществ в изделиях электротехники и радиоэлектроники» ТР ЕАЭС 037/2016.

Особенности

- Литой алюминиевый корпус, покрытый порошковой краской.
- Современная групповая вторичная оптика, обеспечивающая эффективность до 90%.
- Световая отдача до 160 лм/Вт.
- Возможность регулировки угла наклона с шагом в 5 градусов.
- Рассеиватель – закалённое стекло.
- Цвет корпуса RAL9005.
- 5 лет гарантии.

Типы КСС

FNB

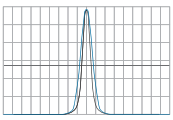

FMB

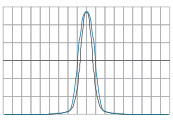

FWB

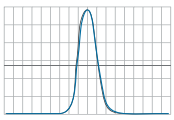

A45N

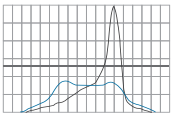

A45W

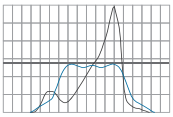

IHBS

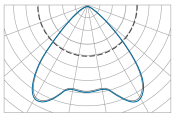

Таблица модификаций

	Наименование	Код	Мощность, Вт	Световой поток, лм	Масса макс., кг
Ситиус	GALAD Ситиус L LED-70-Extra Wide (740/YW360F/D/0/GEN1)	17974	70	10 710	16
	GALAD Ситиус L LED-70-Spot (740/YW360F/D/0/FNB/GEN1)	17975		11 200	
	GALAD Ситиус L LED-70-Narrow (740/YW360F/D/0/FMB/GEN1)	18161		11 270	
	GALAD Ситиус L LED-70-Medium (740/YW360F/D/0/FWB/GEN1)	18162		11 480	
	GALAD Ситиус L LED-70-Wide (740/YW360F/D/0/IHBS/GEN1)	18163		10 920	
	GALAD Ситиус L LED-70-Narrow Asymmetric (740/YW360F/D/0/A45N/GEN1)	18164		10 150	
	GALAD Ситиус L LED-70-Wide Asymmetric (740/YW360F/D/0/A45W/GEN1)	18165		10 360	
	GALAD Ситиус L LED-90-Extra Wide (740/YW360F/D/0/GEN1)	17976	90	13 450	16
	GALAD Ситиус L LED-90-Spot (740/YW360F/D/0/FNB/GEN1)	17977		13 860	
	GALAD Ситиус L LED-90-Narrow (740/YW360F/D/0/FMB/GEN1)	18166		13 950	
	GALAD Ситиус L LED-90-Medium (740/YW360F/D/0/FWB/GEN1)	18167		14 220	
	GALAD Ситиус L LED-90-Wide (740/YW360F/D/0/IHBS/GEN1)	18168		13 500	
	GALAD Ситиус L LED-90-Narrow Asymmetric (740/YW360F/D/0/A45N/GEN1)	18169		12 600	
	GALAD Ситиус L LED-90-Wide Asymmetric (740/YW360F/D/0/A45W/GEN1)	18170		12 870	
	GALAD Ситиус L LED-120-Extra Wide (740/YW360F/D/0/GEN1)	17978	120	17 750	16
	GALAD Ситиус L LED-120-Spot (740/YW360F/D/0/FNB/GEN1)	17979		18 480	
	GALAD Ситиус L LED-120-Narrow (740/YW360F/D/0/FMB/GEN1)	18171		18 600	
	GALAD Ситиус L LED-120-Medium (740/YW360F/D/0/FWB/GEN1)	18172		18 960	
	GALAD Ситиус L LED-120-Wide (740/YW360F/D/0/IHBS/GEN1)	18173		18 000	
	GALAD Ситиус L LED-120-Narrow Asymmetric (740/YW360F/D/0/A45N/GEN1)	18174		16 800	
	GALAD Ситиус L LED-120-Wide Asymmetric (740/YW360F/D/0/A45W/GEN1)	18175		17 160	
	GALAD Ситиус L LED-150-Extra Wide (740/YW360F/D/0/GEN1)	17980	150	22 200	16
	GALAD Ситиус L LED-150-Spot (740/YW360F/D/0/FNB/GEN1)	17981		23 100	
	GALAD Ситиус L LED-150-Narrow (740/YW360F/D/0/FMB/GEN1)	18176		23 250	
	GALAD Ситиус L LED-150-Medium (740/YW360F/D/0/FWB/GEN1)	18177		23 700	
	GALAD Ситиус L LED-150-Wide (740/YW360F/D/0/IHBS/GEN1)	18178		22 500	
	GALAD Ситиус L LED-150-Narrow Asymmetric (740/YW360F/D/0/GEN1)	17972		21 000	
	GALAD Ситиус L LED-150-Wide Asymmetric (740/YW360F/D/0/A45W/GEN1)	18179		21 450	
	GALAD Ситиус L LED-200-Extra Wide (740/YW360F/D/0/GEN1)	17982	200	28 600	16
	GALAD Ситиус L LED-200-Spot (740/YW360F/D/0/FNB/GEN1)	17983		29 800	
	GALAD Ситиус L LED-200-Narrow (740/YW360F/D/0/FMB/GEN1)	18180		30 000	
	GALAD Ситиус L LED-200-Medium (740/YW360F/D/0/FWB/GEN1)	18181		30 600	
	GALAD Ситиус L LED-200-Wide (740/YW360F/D/0/IHBS/GEN1)	18182		29 000	
	GALAD Ситиус L LED-200-Narrow Asymmetric (740/YW360F/D/0/A45N/GEN1)	18183		27 000	
	GALAD Ситиус L LED-200-Wide Asymmetric (740/YW360F/D/0/A45W/GEN1)	18184		27 600	
	GALAD Ситиус L LED-250-Extra Wide (740/YW360F/D/0/GEN1)	17984	250	33 500	16
	GALAD Ситиус L LED-250-Spot (740/YW360F/D/0/FNB/GEN1)	17985		35 000	
	GALAD Ситиус L LED-250-Narrow (740/YW360F/D/0/FMB/GEN1)	18185		35 250	
	GALAD Ситиус L LED-250-Medium (740/YW360F/D/0/FWB/GEN1)	18186		35 750	
	GALAD Ситиус L LED-250-Wide (740/YW360F/D/0/IHBS/GEN1)	18187		34 000	
	GALAD Ситиус L LED-250-Narrow Asymmetric (740/YW360F/D/0/A45N/GEN1)	18188		31 750	
	GALAD Ситиус L LED-250-Wide Asymmetric (740/YW360F/D/0/A45W/GEN1)	18189		32 500	
	GALAD Ситиус L LED-300-Extra Wide (740/YW360F/D/0/GEN1)	17986	300	39 900	16
	GALAD Ситиус L LED-300-Spot (740/YW360F/D/0/FNB/GEN1)	17987		41 400	
	GALAD Ситиус L LED-300-Narrow (740/YW360F/D/0/FMB/GEN1)	18190		41 700	
	GALAD Ситиус L LED-300-Medium (740/YW360F/D/0/FWB/GEN1)	18191		42 600	
	GALAD Ситиус L LED-300-Wide (740/YW360F/D/0/IHBS/GEN1)	18192		40 500	
	GALAD Ситиус L LED-300-Narrow Asymmetric (740/YW360F/D/0/A45N/GEN1)	17973		37 500	
	GALAD Ситиус L LED-300-Wide Asymmetric (740/YW360F/D/0/A45W/GEN1)	18193		38 400	

Расшифровка номенклатуры и возможные модификации

1 2 3 4 5 6 7 8

GALAD Ситиус L LED-90-Narrow(740/YW360F/D/0/FMB/GEN1)

1	Мощность:	90 Вт.
2	Кривая силы света:	Spot – угол раскрытия 10°; Medium – угол раскрытия 30°; Wide – угол раскрытия 60°; Narrow; Narrow Asymmetric; Extra Wide (без оптики).
3	Индекс цветопередачи:	7 – CRI≥70.
	Цветовая температура:	40 – 4 000 К.
4	Цвет корпуса:	RAL9005.
5	Источник питания:	D – электронный источник питания.
6	Варианты управления:	0 – без управления; 2 – 0–10 В.
7	Тип оптики:	FMB; FWB; IHBS; A45N; A45W.
8	Номер поколения:	GEN1.


GALAD

Специальное освещение

Аварийное освещение

Аларм

БАП

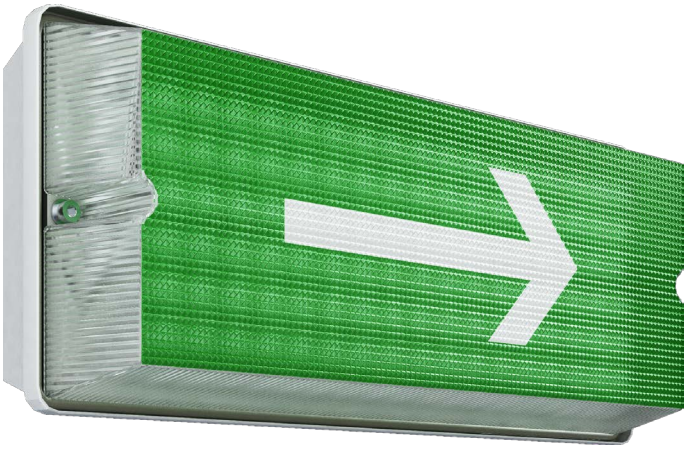

IP65 Степень защиты	**II** Класс защиты от поражения эл. током	**0,95** Коэффициент мощности
4 000 K Цветовая температура	**≥80 Ra** Индекс цветопередачи	**УХЛ4 (+1... +35 °C)** Климатическое исполнение
230 ±10% В Напряжение питания	**Соответствует ТР ТС** «Электромагнитная совместимость тех. средств» ТР ТС 020/2011; «О безопасности низковольтного оборудования» ТР ТС 004/2011;	

Особенности

- Светильник Аларм LED – это универсальное решение задачи, ведь в зависимости от исполнения он может использоваться как для аварийного освещения, так и в качестве светильника основного света.
- Благодаря высокой степени защиты IP65 светильник Аларм LED также можно использовать во влажных и чистых помещениях.
- Предусмотрена возможность установки на стены и на потолок.

Типы КСС

Косинусная

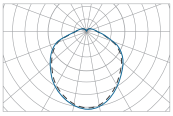

Таблица модификаций

Наименование		Код	Пиктограмма	Мощность, Вт	Световой поток, лм	Масса макс., кг
Аларм	GALAD Аларм LED-24 4000K	13652	--	24	1 900	2
	GALAD Аларм LED-24 4000K БАП	13653	--			
	GALAD Аларм LED Пиктограмма "Выход"	15804	ВЫХОД			
	GALAD Аларм LED Пиктограмма "Насосная станция"	15805	НАСОСНАЯ СТАНЦИЯ			
	GALAD Аларм LED Пиктограмма "Стрелка"	15806	→			

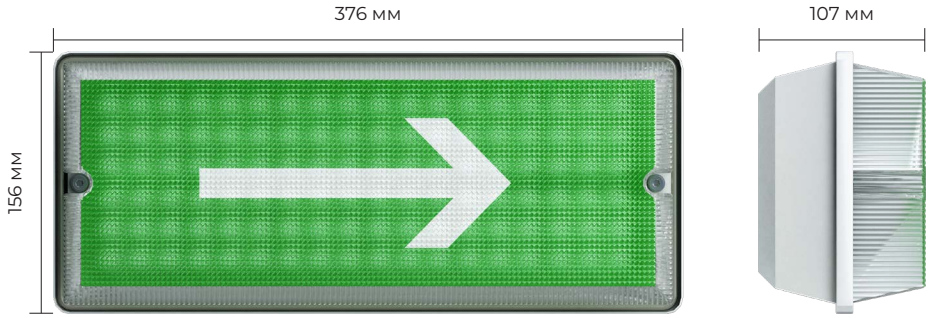

Алармо

GALAD

БАП

IP40 Степень защиты	**II** Класс защиты от поражения эл. током	**0,95** Коэффициент мощности
4 000 K Цветовая температура	**≥80 Ra** Индекс цветопередачи	**УХЛ4 (+1... +35 °C)** Климатическое исполнение
230 ±10% В Напряжение питания	**Соответствует ТР ТС** «Электромагнитная совместимость тех. средств» ТР ТС 020/2011; «О безопасности низковольтного оборудования» ТР ТС 004/2011;	

Особенности

- Работа в постоянном и аварийном режиме.
- Кнопка тест на корпусе светильника.
- Наличие индикатора сети.
- Ударопрочный корпус.
- Время работы от БАП: 1 час/3 часа.
- светильник соответствует ГОСТ IEC 60598-2-22.

Типы КСС

Косинусная

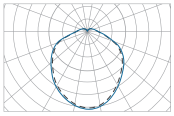

Варианты пиктограмм

Таблица модификаций

Наименование		Код	Мощность, Вт (основной режим)	Мощность, Вт (аварийный режим)	Время работы, ч. (аварийный режим)	Рассеиватель	Масса макс., кг
Алармо	GALAD Алармо LED-5-D120-IP40-УХЛ4 (W/L386/740/X/PC/AC230/I/D.EL1/X/W/S/G1)	21951	≤6 Вт	≤4 Вт	1	Прозрачный	1
	GALAD Алармо LED-5-D120-IP40-УХЛ4 (W/L386/740/X/PC/AC230/I/D.EL3/X/W/S/G1)	21952	≤6 Вт	≤4 Вт	3	Прозрачный	
	GALAD Алармо LED-5-D120-IP40-УХЛ4 (W/L386/740/X/OP/AC230/I/D.EL1/X/W/S/G1)	21953	≤6 Вт	≤4 Вт	1	Матовый	
	GALAD Алармо LED-5-D120-IP40-УХЛ4 (W/L386/740/X/OP/AC230/I/D.EL3/X/W/S/G1)	21954	≤6 Вт	≤4 Вт	3	Матовый	

Расшифровка номенклатуры и возможные модификации

1 2 3 4 5 6 7 8 9 10 11 12 13 14 15 16

GALAD Алармо LED-5-D120-IP40-УХЛ4(W/L386/740/X/PC/AC230/I/D.EL1/X/W/S/G1)

1	Мощность:	5 Вт.
2	Тип КСС:	D120 – Отсутствует.
3	Степень защиты:	IP40.
4	Климатическое исполнение:	УХЛ4.
5	Способ установки:	W – Настенный; O – Накладной; R – Встраиваемый; P – Подвесной.
6	Размер корпуса:	L386 – 386 мм.
7	Индекс цветопередачи:	7 – CRI≥70.
	Цветовая температура:	40 – 4 000 K.
8	Цвет корпуса:	X – Отсутствует.
9	Материал рассеивателя:	PC – Поликарбонат.
10	Напряжение:	AC230 – 230 ±10% В
11	Класс защиты от поражения эл. током:	I.
12	Тип источника питания/БАП:	D – Электронный ИП; D.EL1 – Электронный ИП+БАП1 час; D.EL3 – Электронный ИП+БАП3 часа.
13	Варианты управления:	X – Без управления.
14	Способ подключения:	W – Провод.
15	Тип подключения:	S – Single.
16	Номер поколения:	GEN1.

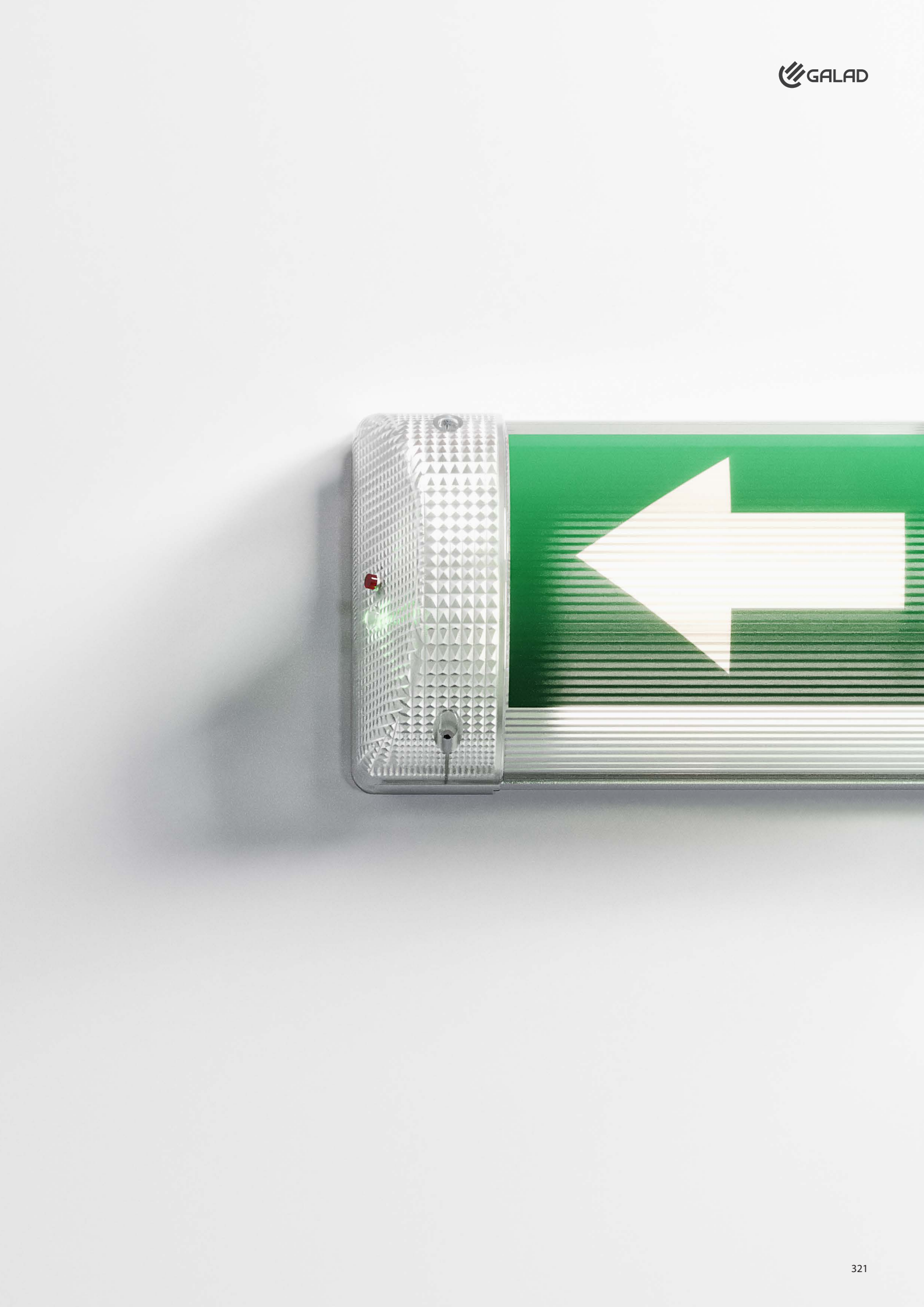

Тепличное освещение

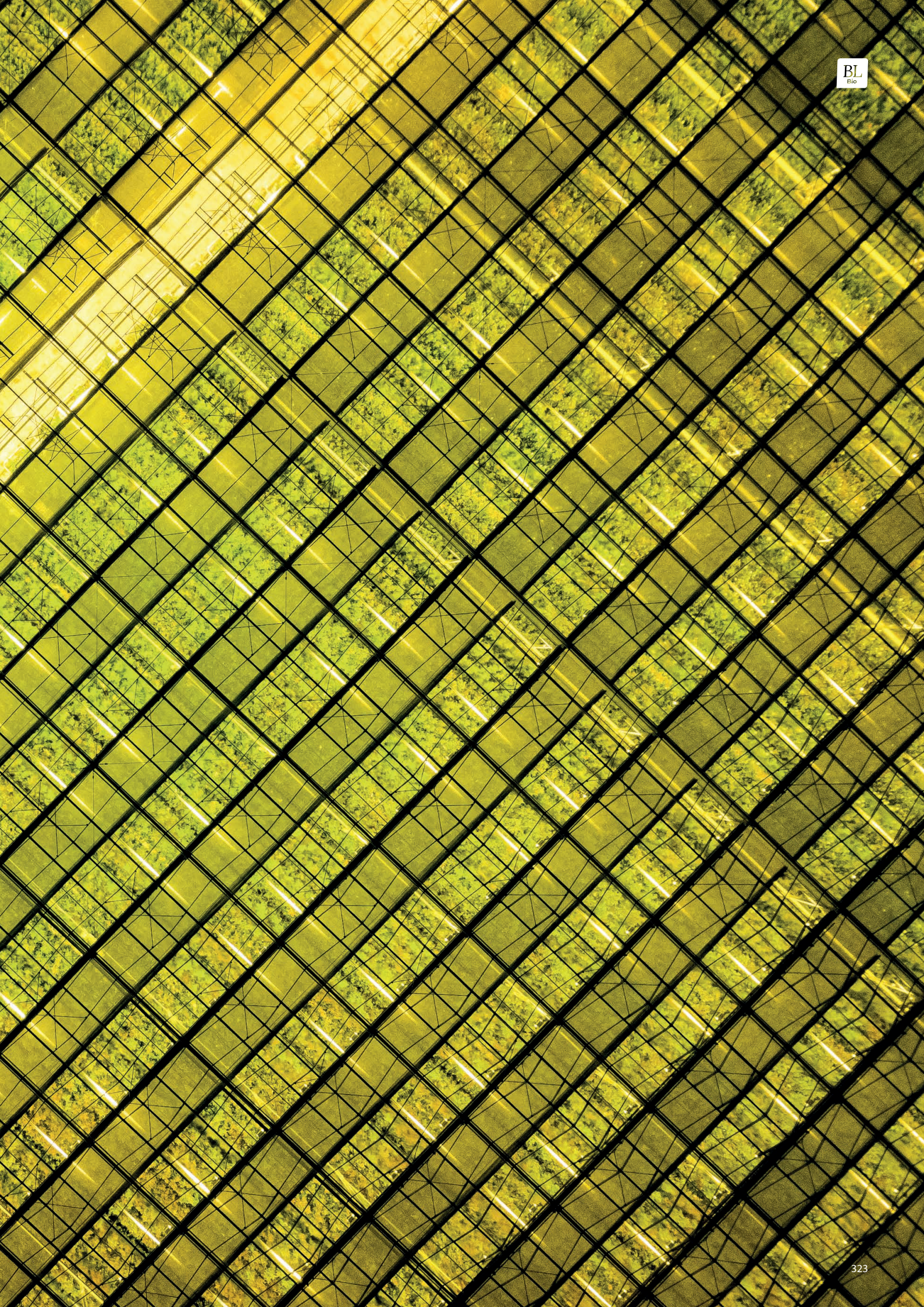

Tube Fito

IP65 Степень защиты	**I** Класс защиты от поражения эл. током	**>0,99** Коэффициент мощности
У1 Климатическое исполнение	**104–416 мкмоль/с** PPF	**230 ±10% В** Напряжение питания

Соответствует ТР ТС

«Электромагнитная совместимость тех. средств» ТР ТС 020/2011;
«О безопасности низковольтного оборудования» ТР ТС 004/2011;

Особенности

- Корпус – ударопрочный поликарбонат.
- Малое теплоизлучение – светильник может быть установлен ближе к растениям, расстояние между полками может быть уменьшено, площадь используется более эффективно.
- Равномерное светораспределение – каждое растение получает одинаковый уровень облучённости и качества света.
- Доступны различные спектральные комбинации в области ФАР в зависимости от вида выращиваемой культуры.
- Для светильника опционально доступно управление спектром и уровнем мощности.

! Возможно изготовление по индивидуальным размерам.

Таблица модификаций

Наименование		Мощность, Вт	PPF *, мкмоль/с	Эффективность в области ФАР, мкмоль/Дж	Кол-во ламп, шт.	Габариты сборки, мм	Масса**, макс., кг
Tube Fito	GALAD GL Tube Fito 2 - 855	40	104	2,6	2	855x532x85	1,0
	GALAD GL Tube Fito 3 - 855	60	156	2,6	3	855x532x85	1,7
	GALAD GL Tube Fito 4 - 855	80	208	2,6	4	855x532x85	2,4
	GALAD GL Tube Fito 2 - 1260	60	156	2,6	2	1 260x532x85	1,1
	GALAD GL Tube Fito 3 - 1260	90	234	2,6	3	1 260x532x85	1,8
	GALAD GL Tube Fito 4 - 1260	120	312	2,6	4	1 260x532x85	2,6
	GALAD GL Tube Fito 2 -1665	80	208	2,6	2	1 665x532x85	1,2
	GALAD GL Tube Fito 3 - 1665	120	312	2,6	3	1 665x532x85	2,0
	GALAD GL Tube Fito 4 -1665	160	416	2,6	4	1 665x532x85	2,9

* Фотосинтетический фотонный поток по ГОСТ Р 57671-2017.
** Вес светильников указан без учёта внешних источников питания.

Расшифровка номенклатуры и возможные модификации

1 2
GALAD GL Tube Fito 2 - 855

1	Кол-во светодиодных модулей:	2 шт.
2	Длина светильника	855 – 855 мм.

Твин Фито G3

IP66 Степень защиты	**I** Класс защиты от поражения эл. током	**>0,95** Коэффициент мощности
УХЛ4 Климатическое исполнение	**RB** Спектр излучения	**230 ±10% В** **400 ±10% В** Напряжение питания

Соответствует ТР ТС

«Электромагнитная совместимость тех. средств» ТР ТС 020/2011;
«О безопасности низковольтного оборудования» ТР ТС 004/2011;

Особенности

- Доступны различные спектральные комбинации в области ФАР в зависимости от вида выращиваемой культуры.
- Корпус изготовлен из ударопрочного и химически стойкого поликарбоната. Комбинированный теплоотвод обеспечивает стабильность светотехнических характеристик в течение всего срока службы.
- Возможность гибкого последовательного соединения светильников с помощью установленных на питающих кабелях разъёмов IP68 или жёсткого соединения в единую линию.

Таблица модификаций

	Наименование	Мощность, Вт	PPF *, мкмоль/с	Эффективность в области ФАР, мкмоль/Дж	Масса макс., кг	Кол-во секций, шт.
Твин Фито G3	Прибор облучательный GALAD Твин Фито LED-80-Д120х2-IP66-УХЛ4 (1/CORD/B9R91/RAL9001/PC/AC400/D/X/PS/S/MID)	80	до 285	до 3,6	4	1
	Прибор облучательный GALAD Твин Фито LED-100-Д120х2-IP66-УХЛ4 (1/CORD/B9R91/RAL9001/PC/AC400/D/X/PS/S/MID)	100	до 355	до 3,6	4,5	1
	Прибор облучательный GALAD Твин Фито LED-80-Д120х2-IP66-УХЛ4 (1/CORD/B9R91/RAL9001/PC/AC400/D/X/PS/T/MID)	80	до 285	до 3,6	4,1	1
	Прибор облучательный GALAD Твин Фито LED-100-Д120х2-IP66-УХЛ4 (1/CORD/B9R91/RAL9001/PC/AC400/D/X/PS/T/MID)	100	до 355	до 3,6	4,7	1

* Квазимонохроматическое излучение в синем и красном диапазонах ФАР.

Расшифровка номенклатуры и возможные модификации

	1	2	3	4	5	6	7	8	9	10	11	12	13	14	15
GALAD Твин Фито LED-	80	- Д120х2	- IP66	- УХЛ4	(1	/ CORD	/ B9R91	/ RAL9001	/ PC	/ AC400	/ D	/ X	/ PS	/ S	/ MID)

1	Мощность:	100 Вт.
2	Тип КСС:	Д120х2 – специальная.
3	Степень защиты:	IP66.
4	Климатическое исполнение:	УХЛ4.
5	Кол-во секций:	1 – 1 шт.
6	Тип крепления:	CORD – трос.
7	Соотношение цветов в спектре, %	B9R91 – B – синий 9% ; R – красный 91%.
8	Цвет корпуса:	RAL9001.

9	Материал рассеивателя:	PC – поликарбонат.
10	Напряжение питания:	AC400 – 400 ±10% В.
11	Источник питания:	D – электронный.
12	Варианты управления:	X – отсутствует.
13	Способ подключения:	PS – герметичный коннектор.
14	Тип подключения светильников:	S – концевое.
15	Тип прибора:	MID – междурядное освещение.

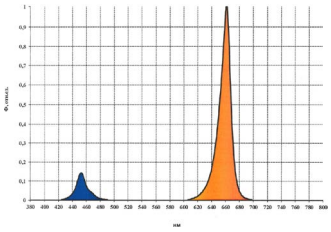

Наименование	A Длина, мм	B Ширина, мм	C Высота, мм
Twin Fito G3	1 979	80	66
	2 385	80	66
	1 998	80	66
	2 366	80	66

Эверикс Фито

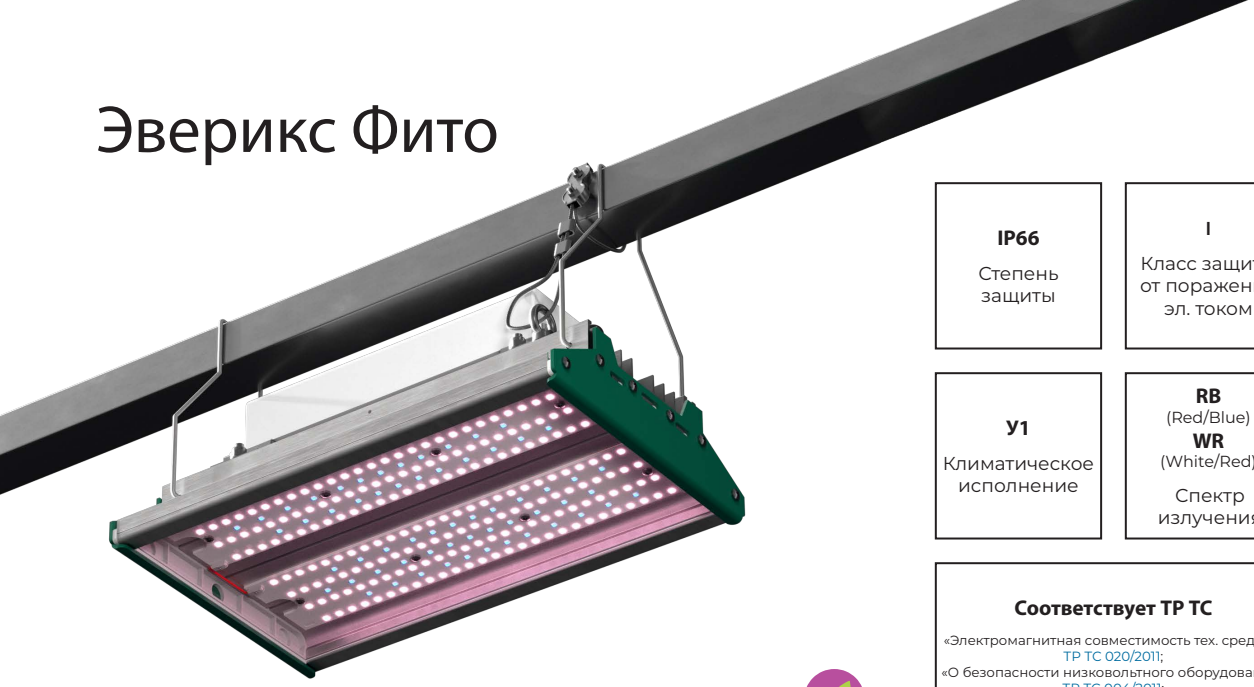

IP66 Степень защиты	**I** Класс защиты от поражения эл. током	**>0,95** Коэффициент мощности
У1 Климатическое исполнение	**RB** (Red/Blue) **WR** (White/Red) Спектр излучения	**230 ±10% В** **400 ±10% В** Напряжение питания

Соответствует ТР ТС

«Электромагнитная совместимость тех. средств» ТР ТС 020/2011;
«О безопасности низковольтного оборудования» ТР ТС 004/2011;

Особенности

- Доступны различные спектральные комбинации в области ФАР в зависимости от вида выращиваемой культуры.
- Равномерное светораспределение – каждое растение получает одинаковый уровень облучённости и качества света.
- Корпус из тонкостенного алюминиевого профиля обеспечивает лёгкий вес светильника и высокую степень защиты от воздействия окружающей среды IP66.

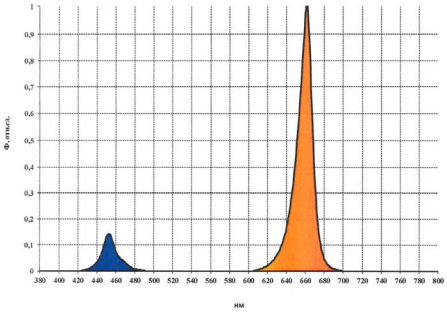

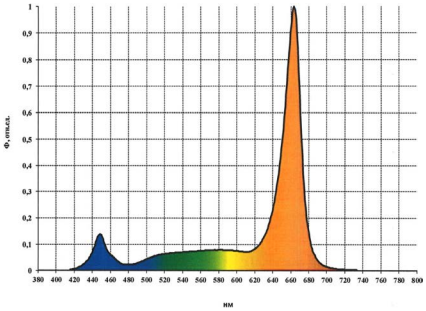

Наименование	A Длина, мм	B Ширина, мм	C Высота, мм	Мощность, Вт
Эверикс Фито	679	222	226	250
	1 009	222	226	400
	2 019	222	226	760
	467	222	226	205
	679	222	226	340
	1 356	222	226	610

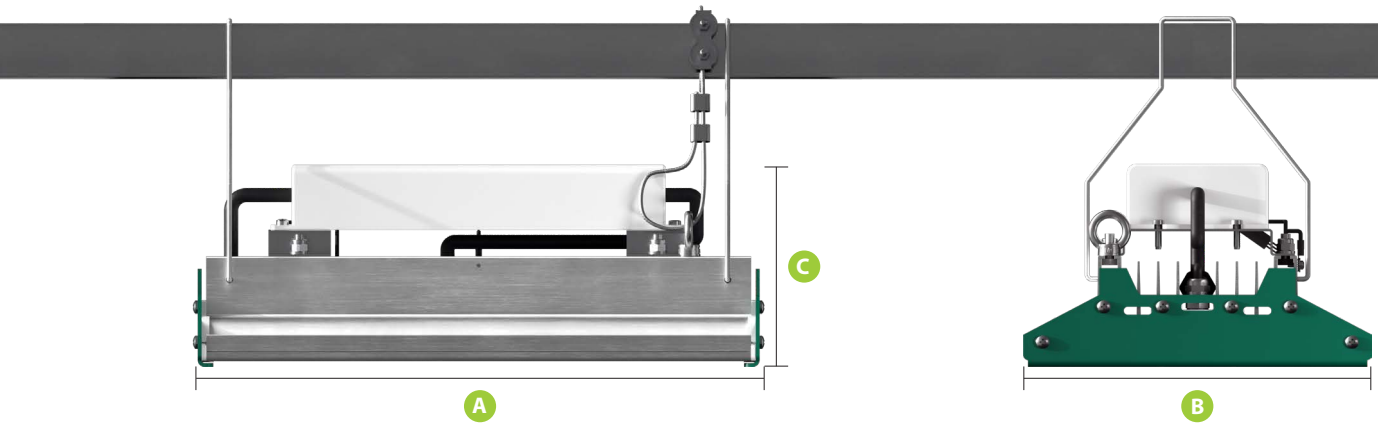

	Наименование	Мощность, Вт	PPF *, мкмоль/с	Эффективность в области ФАР, мкмоль/Дж	Кол-во секций, шт.	Масса, макс., кг
Эверикс Фито	Прибор облучательный GALAD Эверикс Фито LED-250-Д120.4-IP66-У1 (1/HOOK/B8G17R75/RAL7035/TG/AC400/D/X/PS/T/TOP)	250	до 710	до 2,8	1	8,5
	Прибор облучательный GALAD Эверикс Фито LED-400-Д120.4-IP66-У1 (1/HOOK/B8G17R75/RAL7035/TG/AC400/D/X/PS/T/TOP)	400	до 1 110	до 2,8	1	11,3
	Прибор облучательный GALAD Эверикс Фито LED-760-Д120.4-IP66-У1 (3/HOOK/B8G17R75/RAL7035/TG/AC400/D/X/PS/T/TOP)	760	до 2 130	до 2,8	2	20,8
	Прибор облучательный GALAD Эверикс Фито LED-205-Д120.4-IP66-У1 (1/HOOK/B9R91/RAL7035/TG/AC400/D/X/PS/T/TOP)	205	до 720	до 3,4	1	6,7
	Прибор облучательный GALAD Эверикс Фито LED-340-Д120.4-IP66-У1 (1/HOOK/B9R91/RAL7035/TG/AC400/D/X/PS/T/TOP)	340	до 1 170	до 3,4	1	8,5
	Прибор облучательный GALAD Эверикс Фито LED-640-Д120.4-IP66-У1 (2/HOOK/B9R91/RAL7035/TG/AC400/D/X/PS/T/TOP)	610	до 2 150	до 3,4	2	15,2

* Фотосинтетический фотонный поток по ГОСТ Р 57671-2017.

Расшифровка номенклатуры и возможные модификации

GALAD Эверикс Фито LED-250-Д120.4-IP66-У1(1/HOOK/B8G17R75/RAL7035/TG/AC400/D/X/PS/T/TOP)

1	Мощность:	250 Вт.
2	Тип КСС:	Д120.4 – широкая.
3	Степень защиты:	IP66.
4	Климатическое исполнение:	У1.
5	Кол-во секций:	1 – 1 шт.
6	Тип крепления:	HOOK – крюк.
7	Соотношение цветов в спектре, %	B8G17R75 – B – синий 8%; G – зелёный 17%; R-красный 75%; B9R91 – B – синий 9% ; R – красный 91%.
8	Цвет корпуса:	RAL7035.
9	Материал рассеивателя:	TG – силикатное закалённое стекло.
10	Напряжение питания:	AC400 – 400 ±10% В.
11	Источник питания:	D – электронный.
12	Варианты управления:	X – отсутствует.
13	Способ подключения:	PS – герметичный коннектор.
14	Тип подключения светильников:	T – транзитное.
15	Тип прибора:	TOP – верхнее освещение.

Фито Топ

В РАЗРАБОТКЕ

IP66 Степень защиты	**I** Класс защиты от поражения эл. током	**>0,95** Коэффициент мощности
У1 Климатическое исполнение	**RGB** (Red/Green/Blue) **WR** (White/Red) Спектр излучения	**710–2 100 мкмоль/с** PPF
230 ±10% В **400 ±10% В** Напряжение питания	**Соответствует ТР ТС** «Электромагнитная совместимость тех. средств» ТР ТС 020/2011; «О безопасности низковольтного оборудования» ТР ТС 004/2011;	

Особенности

- Доступны различные спектральные комбинации в области ФАР в зависимости от вида выращиваемой культуры.
- Равномерное светораспределение – каждое растение получает одинаковый уровень облучённости и качества света.
- Корпус из тонкостенного алюминиевого профиля обеспечивает лёгкий вес светильника и высокую степень защиты от воздействия окружающей среды IP65.

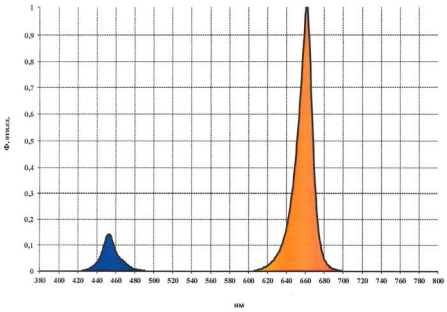

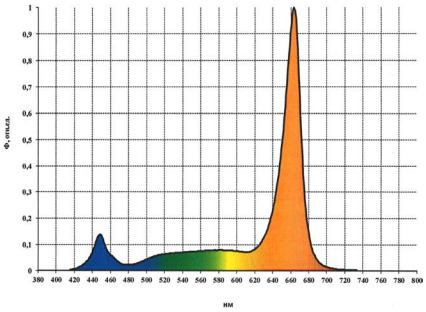

Наименование	A Длина, мм	B Ширина, мм	C Высота, мм
Фито Топ	786	155	170
	786	155	170
	1 146	155	170
	1 146	155	170
	1 177	311	170
	1 177	311	170

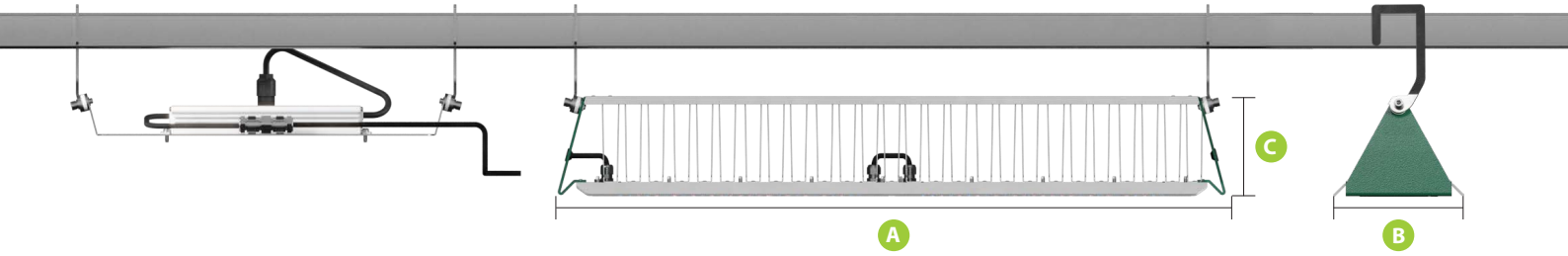

Таблица модификаций

	Наименование	Мощность, Вт	PPF *, мкмоль/с	Эффективность в области ФАР, мкмоль/Дж	Кол-во секций, шт.	Масса макс., кг
Фито Топ	Прибор облучательный GALAD Фито Топ LED-210-Д120.4-IP66-У1 (1/HOOK/B9R91/RAL7035/PC/AC400/D/X/PS/T/TOP)	210	до 710	до 3,5	1	4,7
	Прибор облучательный GALAD Фито Топ LED-270-Д120.4-IP66-У1 (1/HOOK/B8G17R75/RAL7035/PC/AC400/D/X/PS/T/TOP)	270	до 730	до 2,7	1	4,7
	Прибор облучательный GALAD Фито Топ LED-320-Д120.4-IP66-У1 (1/HOOK/B9R91/RAL7035/PC/AC400/D/X/PS/T/TOP)	320	до 1 150	до 3,5	1	6,5
	Прибор облучательный GALAD Фито Топ LED-400-Д120.4-IP66-У1 (1/HOOK/B8G17R75/RAL7035/PC/AC400/D/X/PS/T/TOP)	400	до 1 100	до 2,7	1	6,5
	Прибор облучательный GALAD Фито Топ LED-640-Д120.4-IP66-У1 (2/HOOK/B9R91/RAL7035/PC/AC400/D/X/PS/T/TOP)	640	до 2 250	до 3,5	2	11,8
	Прибор облучательный GALAD Фито Топ LED-800-Д120.4-IP66-У1 (2/HOOK/B8G17R75/RAL7035/PC/AC400/D/X/PS/T/TOP)	800	до 2 100	до 2,7	2	11,8

* Квазимонохроматическое излучение в синем и красном диапазонах ФАР.

Расшифровка номенклатуры и возможные модификации

1 2 3 4 5 6 7 8 9 10 11 12 13 14 15

GALAD Фито Топ LED-210-Д120.4-IP66-У1(1/HOOK/B9R91/RAL7035/PC/AC400/D/X/PS/T/TOP)

1	Мощность:	210 Вт.
2	Тип КСС:	Д120.4 – широкая.
3	Степень защиты:	IP66.
4	Климатическое исполнение:	У1.
5	Кол-во секций:	1 – 1 шт.
6	Тип крепления:	HOOK – крюк.
7	Соотношение цветов в спектре, %	B8G17R75 – B – синий 8%; G – зелёный 17%; R-красный 75%; B9R91 – B – синий 9% ; R – красный 91%.
8	Цвет корпуса:	RAL7035.
9	Материал рассеивателя:	PC – поликарбонат.
10	Напряжение питания:	AC400 – 400 ±10% В.
11	Источник питания:	D – электронный.
12	Варианты управления:	X – отсутствует.
13	Способ подключения:	PS – герметичный коннектор.
14	Тип подключения светильников:	T – транзитное.
15	Тип прибора:	TOP – верхнее освещение.

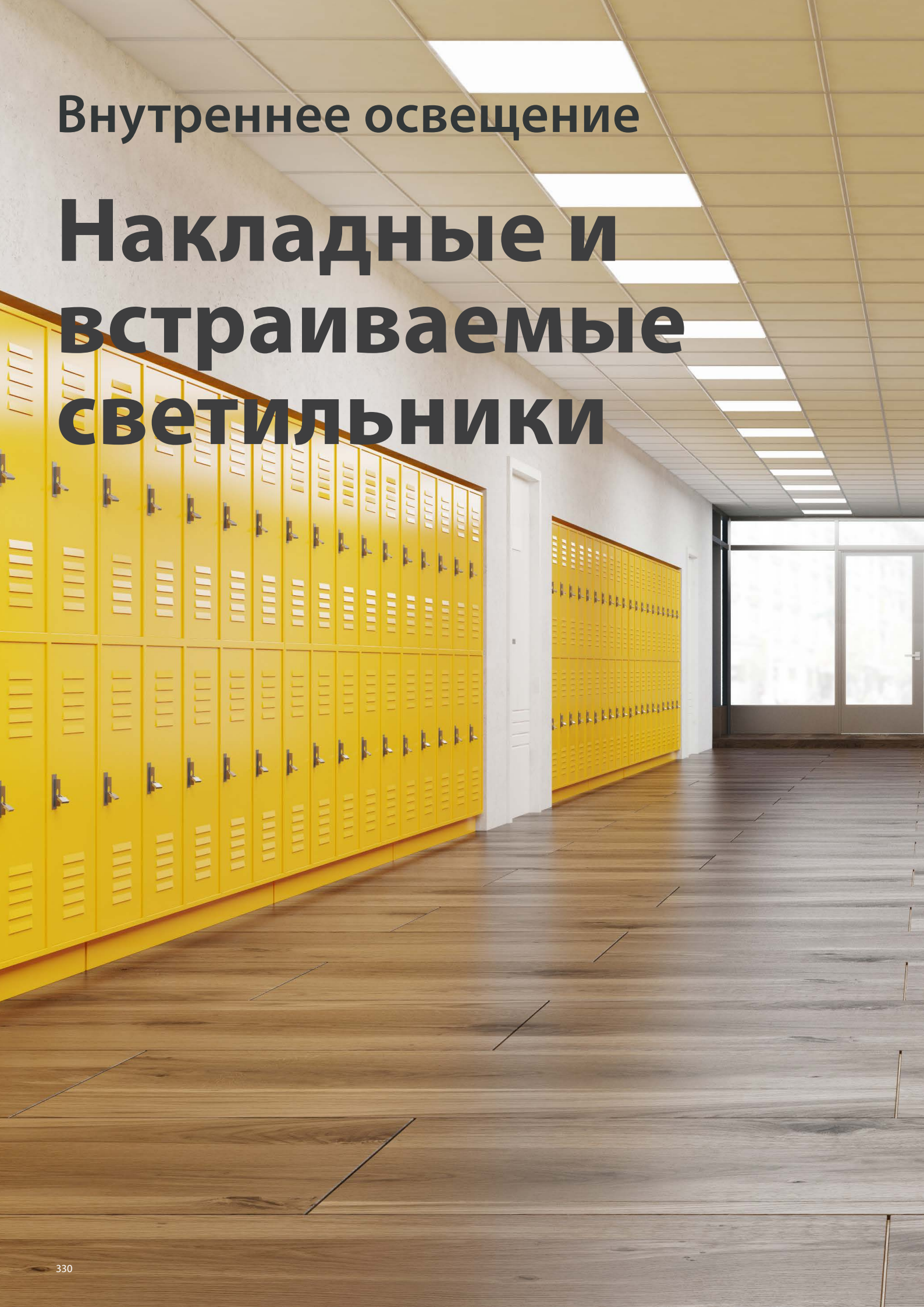

Внутреннее освещение

Накладные и встраиваемые светильники


GALAD

Константа®

DALI
0–10
БАП

В РЕЕСТРЕ РОССИЙСКОЙ ПРОДУКЦИИ

IP20 **IP54** Степень защиты	**I** Класс защиты от поражения эл. током	**≥0,97** Коэффициент мощности
4 000 K Цветовая температура	**≥80 Ra** **≥90 Ra** Индекс цветопередачи	**УХЛ4** **(+1... +35 °C)** Климатическое исполнение
>115 лм/Вт Световая отдача	**230 ±10% В** Напряжение питания	

Соответствует ТР ТС

«Электромагнитная совместимость тех. средств» ТР ТС 020/2011;
«О безопасности низковольтного оборудования» ТР ТС 004/2011;

Особенности

- Материал рассеивателя: полистирол.
- Стальной корпус, покрытый порошковой краской с тонкой текстурой муар.
- Комплектуется блоком питания, встроенным в корпус светильника.
- Подходит для потолков: типа Армстронг и Грильято.
- Кнопка контроля аварийного режима для удобства эксплуатации вынесена на корпус светильника.
- Сертифицирован ИНТЕРГАЗСЕРТ.
- 5 лет гарантии.
- Четыре типа рассеивателя:

Типы КСС

Опал

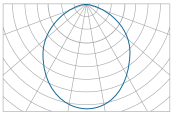

Призма

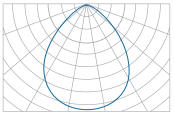

Микропризма

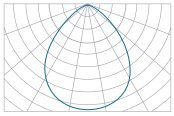

Опал микропризма

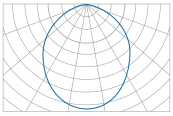

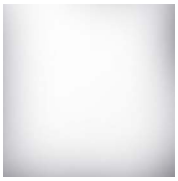

Опал

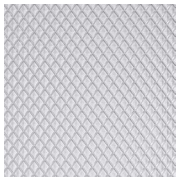

Призма

Микропризма

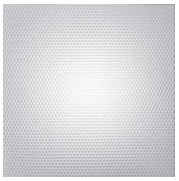

Опал микропризма

! Кнопка контроля аварийного режима

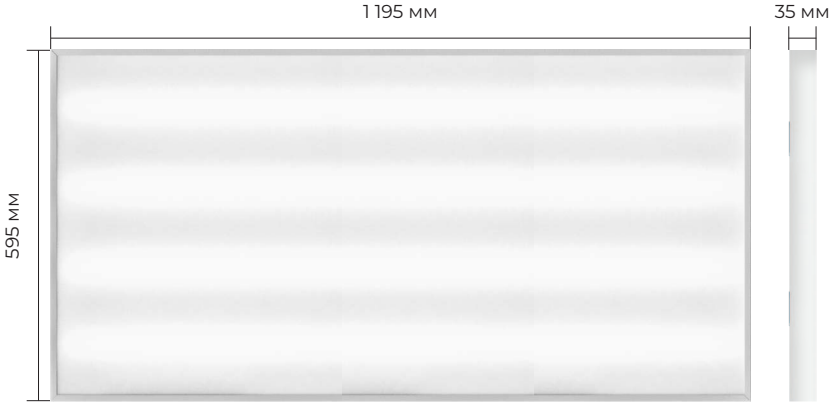

Константа 50 / 70 Вт

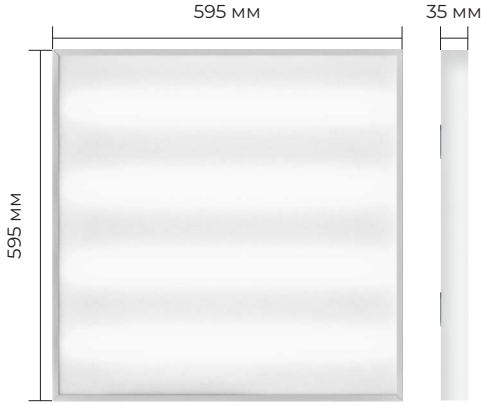

Константа 35 Вт

Таблица модификаций

	Наименование	Код	Мощность, Вт	Световой поток, лм	Габариты, LxBxH, мм	Масса макс., кг
Константа IP20	GALAD Константа LED-18-D120-IP20-УХЛ4(U/595x295/840/RAL9016/PS.OP/AC230/I/D/X/B/S/G1)	22633	18	2 250	595x295x35	2,5
	GALAD Константа LED-18-D120-IP20-УХЛ4(U/595x295/940/RAL9016/PS.OP/AC230/I/D/X/B/S/G1)	22634	18	2 080		
	GALAD Константа LED-35-D120-IP20-УХЛ4(U/595x595/840/RAL9016/PS.OP/AC230/I/D/X/B/S/G1)	20853	35	4 370	595x595x35	3
	GALAD Константа LED-35-D120-IP20-УХЛ4(U/595x595/840/RAL9016/PS.OP/AC230/I/D.EL1/X/B/S/G1)	20861	35	4 370		
	GALAD Константа LED-35-D120-IP20-УХЛ4(U/595x595/840/RAL9016/PS.OP/AC230/I/D/0-10/B/S/G1)	20869	35	4 370		
	GALAD Константа LED-35-D120-IP20-УХЛ4(U/595x595/940/RAL9016/PS.OP/AC230/I/D/X/B/S/G1)	20877	35	4 060		
	GALAD Константа LED-35-D120-IP20-УХЛ4(U/595x595/940/RAL9016/PS.OP/AC230/I/D.EL1/X/B/S/G1)	20885	35	4 060		
	GALAD Константа LED-35-D120-IP20-УХЛ4(U/595x595/940/RAL9016/PS.OP/AC230/I/D/0-10/B/S/G1)	20893	35	4 060		
	GALAD Константа LED-35-D120-IP20-УХЛ4(U/1195x295/840/RAL9016/PS.OP/AC230/I/D/X/B/S/G1)	20857	35	4 370	1 195x295x35	3,2
	GALAD Константа LED-35-D120-IP20-УХЛ4(U/1195x295/840/RAL9016/PS.OP/AC230/I/D.EL1/X/B/S/G1)	20865	35	4 370		
	GALAD Константа LED-35-D120-IP20-УХЛ4(U/1195x295/840/RAL9016/PS.OP/AC230/I/D/0-10/B/S/G1)	20873	35	4 370		
	GALAD Константа LED-35-D120-IP20-УХЛ4(U/1195x295/940/RAL9016/PS.OP/AC230/I/D/X/B/S/G1)	20881	35	4 060		
	GALAD Константа LED-35-D120-IP20-УХЛ4(U/1195x295/940/RAL9016/PS.OP/AC230/I/D.EL1/X/B/S/G1)	20889	35	4 060		
	GALAD Константа LED-35-D120-IP20-УХЛ4(U/1195x295/940/RAL9016/PS.OP/AC230/I/D/0-10/B/S/G1)	20897	35	4 060		
	GALAD Константа LED-50-D120-IP20-УХЛ4(U/1195x595/840/RAL9016/PS.OP/AC230/I/D/X/B/S/G1)	23397	50	6 250	1 195x595x35	6,2
	GALAD Константа LED-50-D120-IP20-УХЛ4(U/1195x595/940/RAL9016/PS.OP/AC230/I/D/X/B/S/G1)	23401	50	5 800		
	GALAD Константа LED-70-D120-IP20-УХЛ4(U/1195x595/840/RAL9016/PS.OP/AC230/I/D/X/B/S/G1)	23398	70	8 740		
	GALAD Константа LED-70-D120-IP20-УХЛ4(U/1195x595/940/RAL9016/PS.OP/AC230/I/D/X/B/S/G1)	23402	70	8 120		
Константа IP54	GALAD Константа LED-18-D120-IP54-УХЛ4(O/295x295/840/RAL9016/PS.OP/AC230/I/D/X/B/S/G1)	25327	18	2 250	295x295x40	1,1
	GALAD Константа LED-18-D120-IP54-УХЛ4(O/595x295/840/RAL9016/PS.OP/AC230/I/D/X/B/S/G1)	25328	18	2 250	595x295x40	1,8
	GALAD Константа LED-35-D120-IP54-УХЛ4(O/595x595/840/RAL9016/PS.OP/AC230/I/D/X/B/S/G1)	25329	35	4 370	595x595x40	3
	GALAD Константа LED-35-D120-IP54-УХЛ4(O/1195x295/840/RAL9016/PS.OP/AC230/I/D/X/B/S/G1)	25330	35	4 370	1 195x295x40	3,5
	GALAD Константа LED-50-D120-IP54-УХЛ4(O/1195x595/840/RAL9016/PS.OP/AC230/I/D/X/B/S/G1)	25331	50	6 250	1 195x595x40	5,7
	GALAD Константа LED-18-D120-IP54-УХЛ4(R/295x295/840/RAL9016/PS.OP/AC230/I/D/X/B/S/G1)	25008	18	2 250	295x295x35	1,1
	GALAD Константа LED-18-D120-IP54-УХЛ4(R/595x295/840/RAL9016/PS.OP/AC230/I/D/X/B/S/G1)	25016	18	2 250	595x295x35	1,8
	GALAD Константа LED-35-D120-IP54-УХЛ4(R/595x595/840/RAL9016/PS.OP/AC230/I/D/X/B/S/G1)	25017	35	4 370	595x595x35	3
	GALAD Константа LED-35-D120-IP54-УХЛ4(R/1195x295/840/RAL9016/PS.OP/AC230/I/D/X/B/S/G1)	25018	35	4 370	1 195x295x35	3,5
	GALAD Константа LED-50-D120-IP54-УХЛ4(R/1195x595/840/RAL9016/PS.OP/AC230/I/D/X/B/S/G1)	25019	50	6 250	1 195x595x35	5,7

Расшифровка номенклатуры и возможные модификации

1	2	3	4	5	6	7	8	9	10	11	12	13	14	15	16
35	D120	IP20	УХЛ4	U	595x595	840	RAL9016	PS.OP	AC230	I	D	X	B	S	G1

GALAD Константа LED-35-D120-IP20-УХЛ4(U/595x595/840/RAL9016/PS.OP/AC230/I/D/X/B/S/G1)

1	Мощность:	35 Вт.
2	Тип КСС:	D120 – Косинусная.
3	Степень защиты:	IP20; IP54.
4	Климатическое исполнение:	УХЛ4.
5	Способ установки:	U – универсальный: накладной/встраиваемый в Армстронг; O – Накладной.
6	Размер корпуса:	595x595 мм.
7	Индекс цветопередачи:	8 – CRI≥80; 9 – CRI≥90.
	Цветовая температура:	27 – 2 700 К; 30 – 3 000 К; 40 – 4 000 К; 50 – 5 000 К.
8	Цвет корпуса:	RAL9016.
9	Материал/Тип рассеивателя:	OP – Опаловый; MP – Микропризма; P – Призма; OM – Опал-микропризма.
10	Напряжение:	AC230 – 230 ±10% В.
11	Класс защиты от поражения эл. током:	I.
12	Тип источника питания/БАП:	D – Электронный ИП; D.EL1 – Электронный ИП+БАП1 час; D.EL3 – Электронный ИП+БАП3 часа.
13	Варианты управления:	X – Без управления; 0–10 В; DALI.
14	Способ подключения:	B – Клеммная колодка.
15	Тип подключения:	S – Single.
16	Номер поколения:	GEN1.

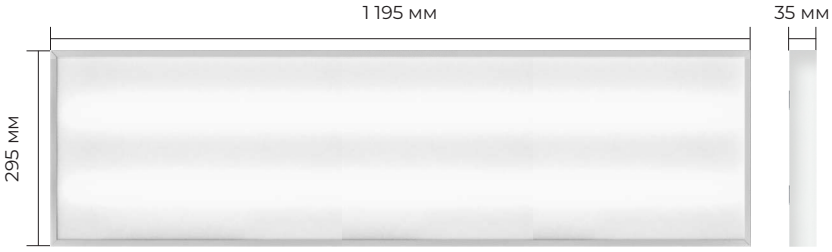

Константа 35 Вт

Константа 18 Вт

Константа® с закаленным стеклом

В РЕЕСТРЕ РОССИЙСКОЙ ПРОДУКЦИИ

IP54 Степень защиты	**I** Класс защиты от поражения эл. током	**≥80 Ra** **≥90 Ra** Индекс цветопередачи
4 000 K Цветовая температура	**>105 лм/Вт** Световая отдача	**УХЛ4** **(+1... +35 °C)** Климатическое исполнение
230 ±10% В Напряжение питания	**Соответствует ТР ТС** «Электромагнитная совместимость тех. средств» ТР ТС 020/2011; «О безопасности низковольтного оборудования» ТР ТС 004/2011;	

Особенности

- Рассеиватель – закалённое стекло.
- Повышенная термостойкость.
- Предназначены для помещений класса П-IIа.
- Накладная версия – использование специальной рамки для простого и надёжного монтажа (габариты указаны с учетом рамки): 595x595x60 мм; 1 195x295x60 мм.
- Встраиваемая версия – использование комплекта подвесов для дополнительного крепления к черновому потолку: 595x595x40 мм; 1 195x295x40 мм.
- 5 лет гарантии.

Типы КСС

Опал

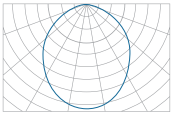

Константа встраиваемая 18 Вт

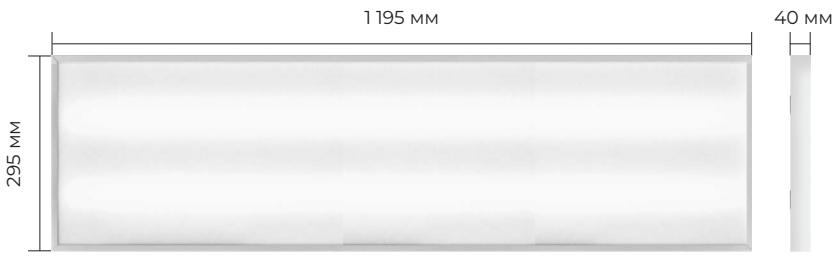

Константа встраиваемая 35 Вт

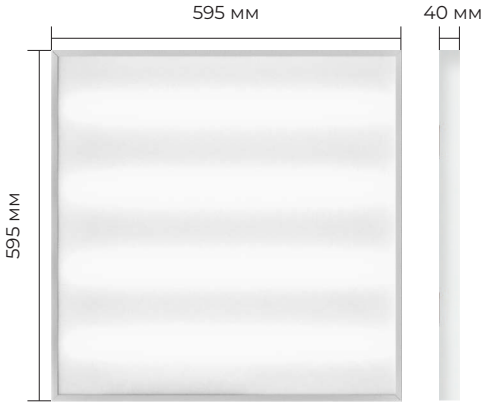

Константа встраиваемая 35 Вт

Таблица модификаций

	Наименование	Код	Мощность, Вт	Световой поток, лм	Габариты, LxBxH, мм	Масса макс., кг
Константа с закалённым стеклом	GALAD Константа LED-18-D120-IP54-УХЛ4(O/595x295/940/RAL9016/TG.OP/AC230/I/D/X/W/S/G1/Pro)	27741	18		595x295x60	
	GALAD Константа LED-18-D120-IP54-УХЛ4(R/595x295/940/RAL9016/TG.OP/AC230/I/D/X/W/S/G1/Pro)	27742	18		595x295x40	
	GALAD Константа LED-35-D120-IP54-УХЛ4(O/595x595/940/RAL9016/TG.OP/AC230/I/D/X/W/S/G1/Pro)	26961	35		595x595x60	
	GALAD Константа LED-35-D120-IP54-УХЛ4(R/595x595/940/RAL9016/TG.OP/AC230/I/D/X/W/S/G1/Pro)	26974	35		595x595x40	
	GALAD Константа LED-35-D120-IP54-УХЛ4(O/1195x295/940/RAL9016/TG.OP/AC230/I/D/X/W/S/G1/Pro)	26960	35		1 195x595x60	
	GALAD Константа LED-35-D120-IP54-УХЛ4(R/1195x295/940/RAL9016/TG.OP/AC230/I/D/X/W/S/G1/Pro)	26962	35		1 195x595x40	
Аксесуары	Комплект подвесов для светильника Константа 595x595/595x295/295x295 (IP20/54 TG.OP/4 шт.)	27174				
	Комплект подвесов для светильника Константа 1195x595/1195x295 (IP20/54 TG.OP/6 шт.)	27783				

Расшифровка номенклатуры и возможные модификации

	1		2		3		4		5		6		7		8		9		10		11	12	13	14	15	16	17	
GALAD Константа LED-	18	-	D120	-	IP54	-	УХЛ4	(	O	/	595x295	/	940	/	RAL9016	/	TG.OP	/	AC230	/	I	/ D	/ X	/ W	/ S	/ G1	/ Pro	)

1	Мощность:	18 Вт.
2	Тип КСС:	D120 – Косинусная.
3	Степень защиты:	IP54.
4	Климатическое исполнение:	УХЛ4.
5	Способ установки:	R – Встраиваемый; O – Накладной.
6	Размер корпуса:	595x295 мм.
7	Индекс цветопередачи:	9 – CRI≥90.
	Цветовая температура:	40 – 4 000 К.
8	Цвет корпуса:	RAL9016.
9	Материал/Тип рассеивателя:	TG – Закалённое стекло; OP – Опаловый.
10	Напряжение:	AC230 – 230 ±10% В.
11	Класс защиты от поражения эл. током:	I.
12	Тип источника питания/БАП:	D – Электронный ИП.
13	Варианты управления:	X – Без управления.
14	Способ подключения:	W – Провод.
15	Тип подключения:	S – Single.
16	Номер поколения:	G1.
17	Модификация:	Pro.

Константа накладная 18 Вт

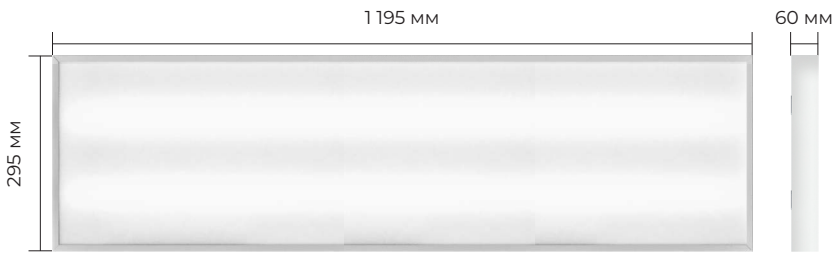

Константа накладная 35 Вт

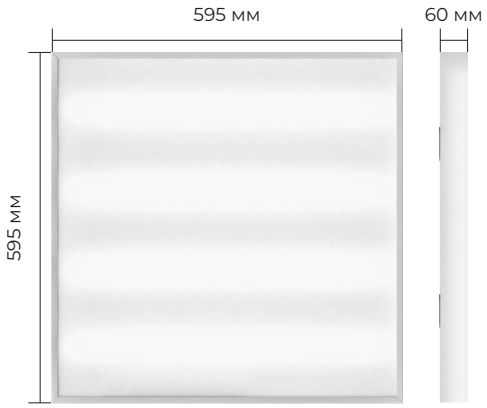

Константа накладная 35 Вт

Константа® с откидной стенкой

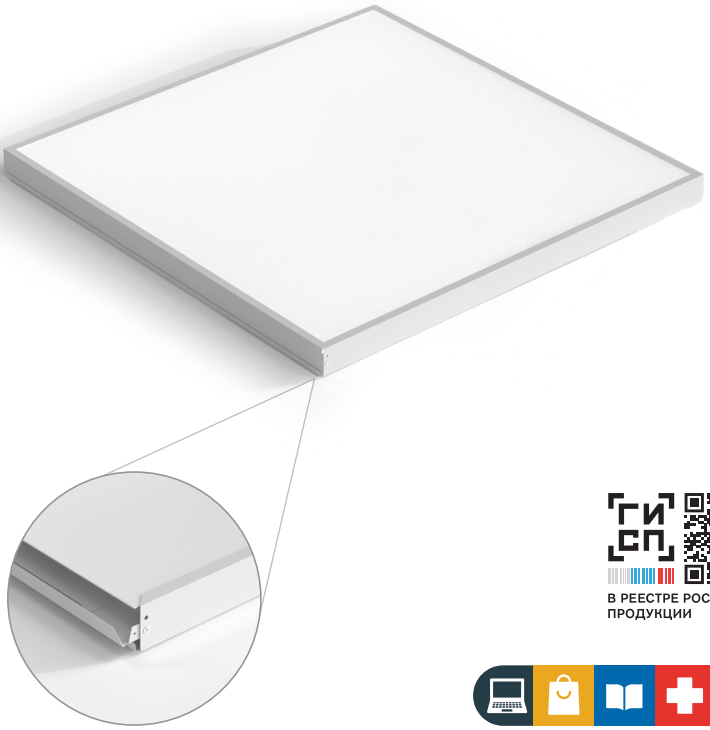

IP20 Степень защиты	**I** Класс защиты от поражения эл. током	**≥80 Ra** **≥90 Ra** Индекс цветопередачи
4 000 K Цветовая температура	**>105 лм/Вт** Световая отдача	**УХЛ4** **(+1... +35 °C)** Климатическое исполнение
230 ±10% В Напряжение питания	**Соответствует ТР ТС** «Электромагнитная совместимость тех. средств» ТР ТС 020/2011; «О безопасности низковольтного оборудования» ТР ТС 004/2011;	

В РЕЕСТРЕ РОССИЙСКОЙ ПРОДУКЦИИ

Особенности

- Светильник с равномерной засветкой
- Рассеиватель – opal-sand.
- Повышенная термостойкость
- Упрощённый монтаж
- Габаритные размеры 595x595x35 мм
- 5 лет гарантии.

Типы КСС

Опал

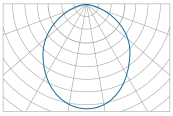

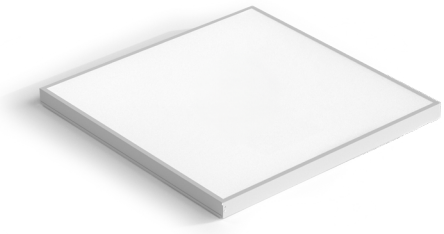

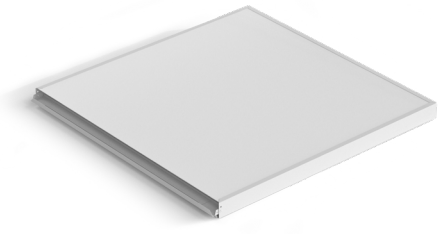

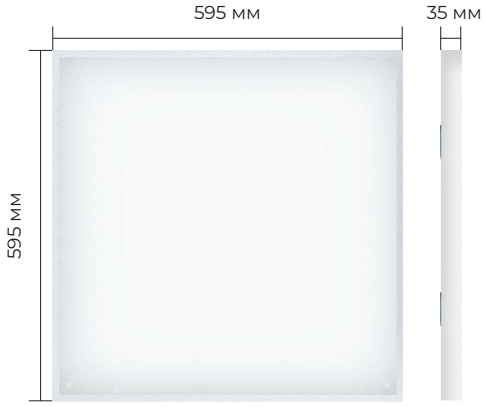

Константа встраиваемая 35 Вт

Таблица модификаций

Наименование		Код	Мощность, Вт	Световой поток, лм	Габариты, LxBxH, мм	Масса макс., кг
Константа с откидной стенкой	Константа LED-35-D120-IP20-УХЛ4 (U/595x595/940/RAL9016/PS.OP/AC230/I/D/X/B/S/G1/rotate/Pro)	27519	35	3650	595x595x35	3,2

Расшифровка номенклатуры и возможные модификации

1 2 3 4 5 6 7 8 9 10 11 12 13 14 15 16 17

GALAD Константа LED-35-D120-IP20-УХЛ4(U/595x595/940/RAL9016/PS.OP/AC230/I/D/X/B/S/G1/Pro)

1	Мощность:	35 Вт.
2	Тип КСС:	D120 – Косинусная.
3	Степень защиты:	IP54.
4	Климатическое исполнение:	УХЛ4.
5	Способ установки:	U – Универсальный.
6	Размер корпуса:	595x595 мм.
7	Индекс цветопередачи:	9 – CRI≥90.
	Цветовая температура:	40 – 4 000 К.
8	Цвет корпуса:	RAL9016.
9	Материал/Тип рассеивателя:	TG – Закалённое стекло; OP – Опаловый.
10	Напряжение:	AC230 – 230 ±10% В.
11	Класс защиты от поражения эл. током:	I.
12	Тип источника питания/БАП:	D – Электронный ИП.
13	Варианты управления:	X – Без управления.
14	Способ подключения:	W – Провод.
15	Тип подключения:	S – Single.
16	Номер поколения:	G1.
17	Модификация:	Pro.

Юниор

БАП

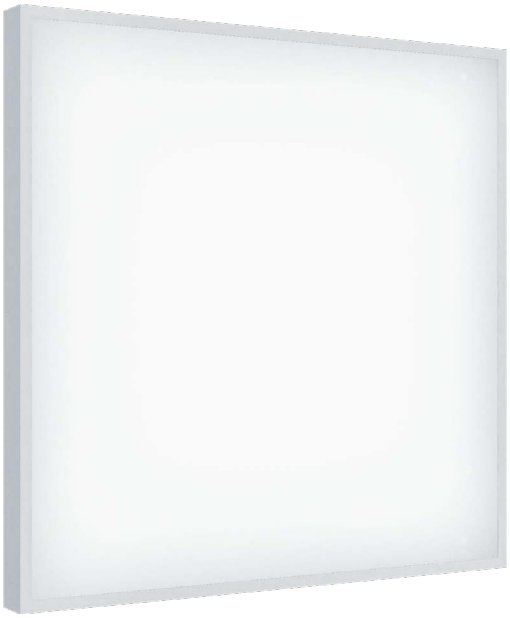

IP20 IP54 (АЛД серия) Степень защиты	**I** Класс защиты от поражения эл. током	**0,95** Коэффициент мощности
4 000 K Цветовая температура	**≥80 Ra** **≥90 Ra** Индекс цветопередачи	**УХЛ4** **(+1... +35 °C)** Климатическое исполнение
230 ±10% В Напряжение питания	**Соответствует ТР ТС** «Электромагнитная совместимость тех. средств» ТР ТС 020/2011; «О безопасности низковольтного оборудования» ТР ТС 004/2011;	

Особенности

- Крепление: устанавливаются на потолок накладным методом, встраиваются в потолки «Армстронг» с размером ячейки 600x600 мм или в реечные потолки (серия АЛД).
- Стальной корпус, покрытый полиэфирной порошковой краской.
- Равнояркая поверхность рассеивателя: равномерность яркости составляет 1,2:1.
- Материал рассеивателя: полистирол.
- Соответствует «Техническому регламенту о требованиях пожарной безопасности» (ст. 82 п. 9 Федерального закона от 22 июля 2008 г. N 123-ФЗ).
- Кнопка «ТЕСТ» для контроля аварийного режима светильника при отключении основного электропитания расположена на светильнике в доступном месте.
- Световой индикатор расположен на лицевой стороне в зоне видимости.
- 5 лет гарантии.
- Рассеиватель:

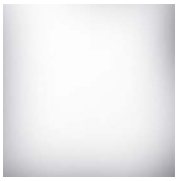

Опал

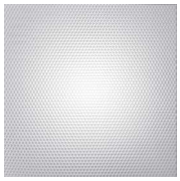

Опал микропризма

Типы КСС

Косинусная

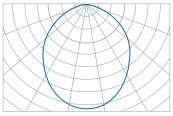

! Кнопка контроля аварийного режима

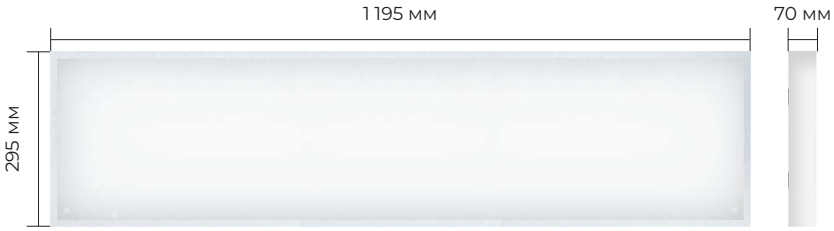

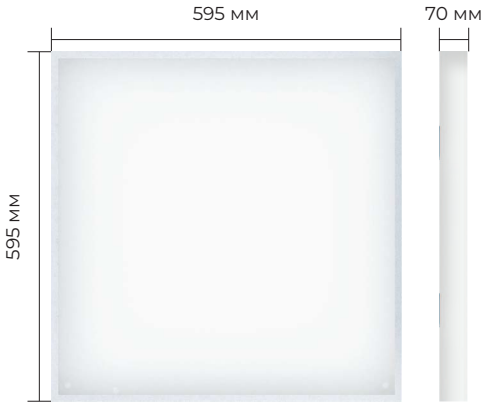

Таблица модификаций

Наименование		Код	Мощность, Вт	Световой поток, лм	Габариты, LxBxH, мм	Масса макс., кг
Юниор	GALAD Юниор LED-35 У/ М /4000/6060 IP20 5Y*	20131	35	3 400	595x595x70	4,2
	GALAD Юниор LED-35 У/ М /4000/6060 IP20 5Y БАП	20298	35	3 400	595x595x70	4,2
	GALAD Юниор 600 LED-35/П/М/4000 CRI90	20913	35	3 060	595x595x70	4,2
	GALAD Юниор LED-70 У/М/4000/1230 IP20 5Y 4cm БАП	20302	70	7 200	1 195x295x40	5,7
	GALAD Юниор LED-70 У/М/4000/1230 IP20 5Y 4cm*	20306	70	7 200	1 195x295x40	5,5
	GALAD Юниор 1200 LED-35/П/М/4000 CRI90	20914	35	3 060	1 195x295x70	4,2

Расшифровка номенклатуры и возможные модификации

1 2 3 4 5 6 7

GALAD Юниор LED-35 У/М/4000/6060 IP20 5Y*

1	Мощность:	35 Вт.
2	Тип монтажа:	У – Универсальный; П – Потолочный; В – Встраиваемый.
3	Тип рассеивателя:	М – Молочный; ОС – Опаловый.
4	Цветовая температура:	4 000 К.
5	Размер корпуса:	6060 – 595x595 мм; 1230 – 1 200x300 / 1 300x240 мм.
6	Степень защиты:	IP20.
7	Гарантия:	5Y* – 5 лет.
Доп.	Модификация:	БАП1 – Блок аварийного питания на 1 час; БАП3 – Блок аварийного питания на 3 часа.
	Толщина корпуса:	4 см.
	Индекс цветопередачи:	CRI90.

Интеркуб

IP20 IP54 Степень защиты	**I** Класс защиты от поражения эл. током	**≥0,95** Коэффициент мощности
4 000 K **3 000 K** Цветовая температура	**≥90 Ra** Индекс цветопередачи	**УХЛ4** **(+1... +35 °C)** Климатическое исполнение
230 ±10% В Напряжение питания	**≥80 лм/Вт** Световая отдача	

Соответствует ТР ТС

«Электромагнитная совместимость тех. средств»
ТР ТС 020/2011;
«О безопасности низковольтного оборудования»
ТР ТС 004/2011;

Особенности

- Светильник для потолков Грильято
- Габаритные размеры 100x100x40 мм;
- Варианты подключения: одиночное или группами по 2 / 4 / 6 штук на 1 источник питания

Типы КСС

Косинусная

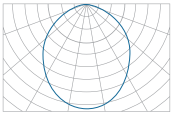

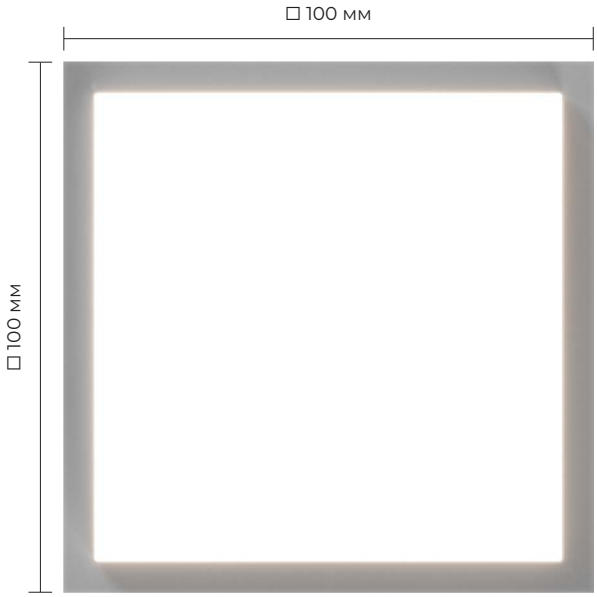

Таблица модификаций

Наименование		Код	Мощность, Вт	Световой поток, лм	Габариты, LxBxH, мм	Масса макс., кг
Интеркуб	GALAD Интеркуб LED-6-D120-IP20-УХЛ4 (I/L100/940/RAL9016/PC.OP/AC230/I/D/X/W/S/G1)					
	GALAD Интеркуб LED-6-D120-IP54-УХЛ4 (I/L100/940/RAL9016/PC.OP/AC230/I/D/X/W/S/G1)					

Расшифровка номенклатуры и возможные модификации

	1		2		3		4		5		6		7		8		9		10		11		12		13		14		15		16	
GALAD Интеркуб LED-	6	-	D120	-	IP20	-	УХЛ4	(	I	/	L100	/	940	/	RAL9016	/	PC.OP	/	AC230	/	I	/	D	/	X	/	W	/	S	/	G1	)

1	Мощность:	6 Вт.
2	Тип КСС:	D120 – Косинусная.
3	Степень защиты:	IP20.
4	Климатическое исполнение:	УХЛ4.
5	Класс защиты от поражения эл. током:	I.
6	Размер корпуса:	L100 – 100 мм.
7	Индекс цветопередачи:	9 – CRI≥90.
	Цветовая температура:	40 – 4 000 К.
8	Цвет корпуса:	RAL9016.
9	Материал/Тип рассеивателя:	PC – Поликарбонат; OP – Опаловый.
10	Напряжение:	AC230 – 230 ±10% В.
11	Класс защиты от поражения эл. током:	I.
12	Тип источника питания/БАП:	D – Электронный ИП.
13	Варианты управления:	X – Без управления.
14	Способ подключения:	W – Провод.
15	Тип подключения:	S – Single.
16	Номер поколения:	G1.

Варианты подключения: одиночное или группами по 2 / 4 / 6 штук на 1 источник питания

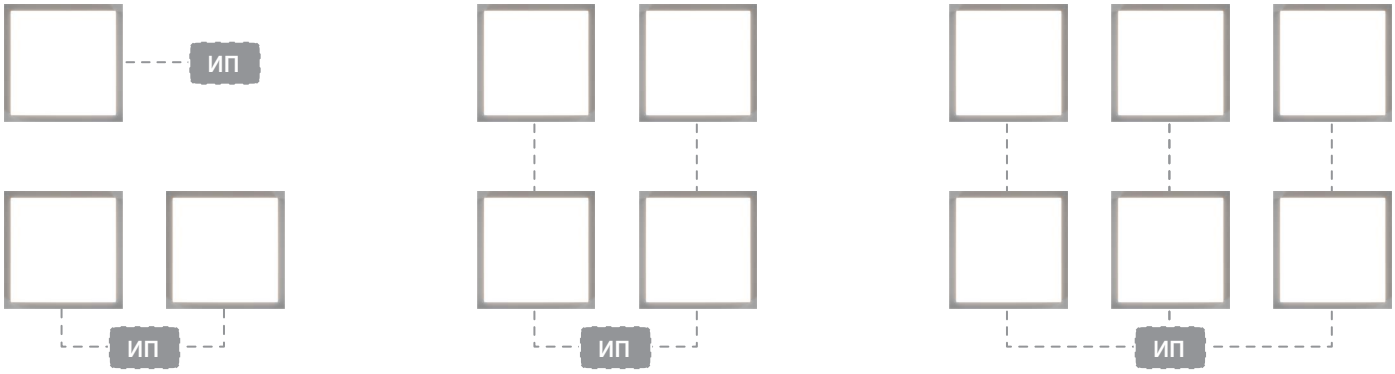

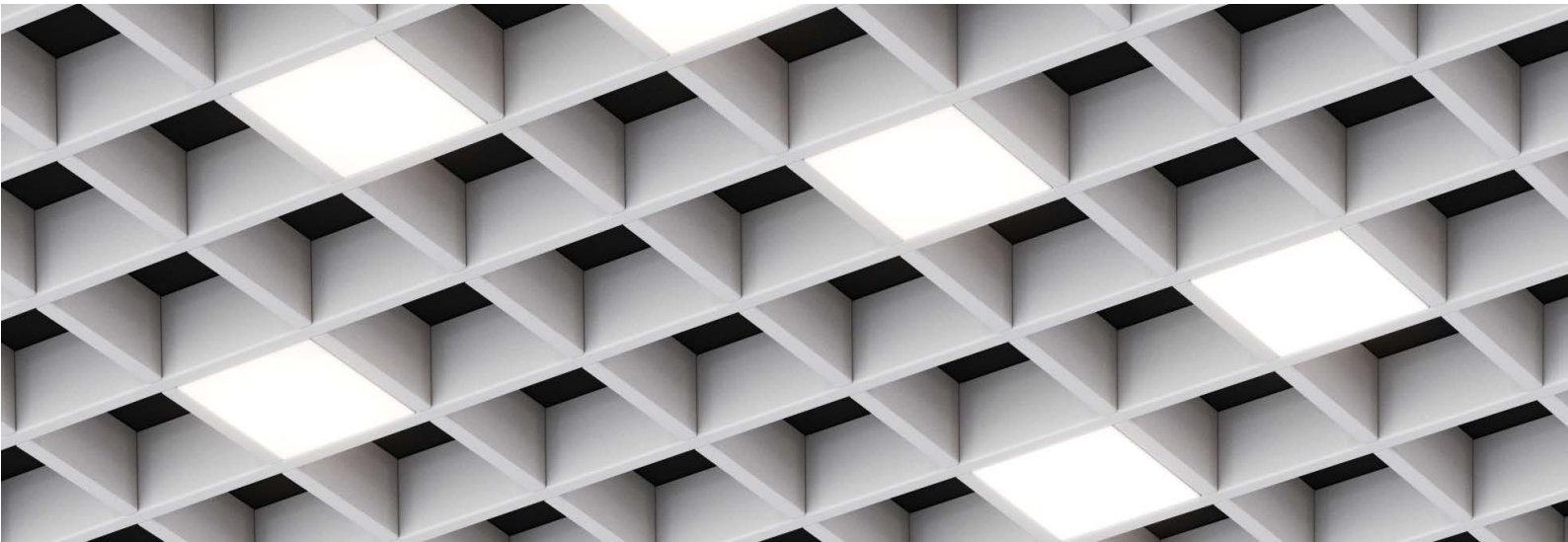

Внутреннее освещение

Даунлайты


GALAD
CONGRESS-HALL

Термит

IP20 Степень защиты	**I** Класс защиты от поражения эл. током	**≥0,95** Коэффициент мощности
3 500 K **5 000 K** Цветовая температура	**≥80 Ra** Индекс цветопередачи	**УХЛ4** **(+1... +35 °C)** Климатическое исполнение
230 ±10% В Напряжение питания	**Соответствует ТР ТС** «Электромагнитная совместимость тех. средств» ТР ТС 020/2011; «О безопасности низковольтного оборудования» ТР ТС 004/2011;	

Особенности

- Литой алюминиевый радиатор.
- Специально разработанная конструкция радиатора обеспечивает эффективный отвод тепла от светодиодного модуля.
- Матированный рассеиватель предотвращает слепящий эффект.
- Алюминиевая рамка с порошковым покрытием, защищённая от коррозии (возможна модификация с пластиковыми рамками).
- Стальные пружины (1,5 мм) обеспечивают надёжную фиксацию светильника в конструкции потолка.
- Подходит для гипсокартоновых потолков и потолков «Армстронг».
- Цвет корпуса: Белый.

Типы КСС

Косинусная

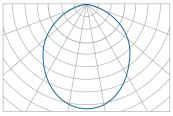

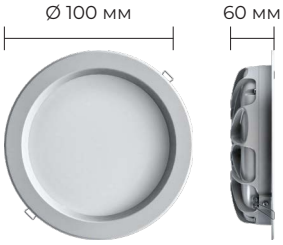

Термит 9 Вт

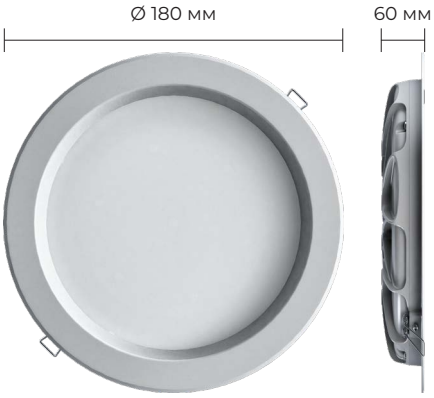

Термит 18 Вт

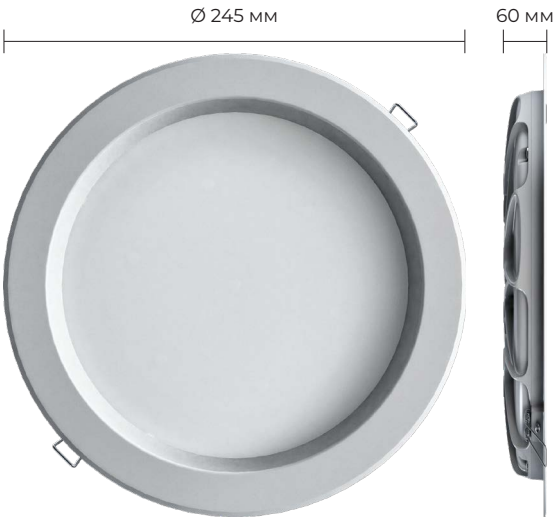

Термит 30/45 Вт

Таблица модификаций

Наименование		Код	Мощность, Вт	Световой поток, лм	Диаметр посадочного отверстия ∅ , мм	Масса макс., кг
Термит	GALAD Термит LED-9 -d100/B/M/5000	08283	9	800	81–85	0,45
	GALAD Термит LED-18 -d180/B/M/5000	08285	18	1 600	152–157	0,85
	GALAD Термит LED-30 -d245/B/M/3500	08286	30	2 500	218–223	1,35
	GALAD Термит LED-30 -d245/B/M/5000	08287	30	2 650	218–223	1,35
	GALAD Термит LED-45 -d245/B/M/3500	08288	45	3 700	218–223	1,35
	GALAD Термит LED-45 -d245/B/M/5000	08289	45	4 000	218–223	1,35

Расшифровка номенклатуры и возможные модификации

1 2 3 4 5

GALAD Термит LED-9-d100/B/M/5000

1	Мощность:	9 Вт.
2	Диаметр корпуса:	d100 – 100 мм.
3	Тип корпуса:	B – Встраиваемый.
4	Тип рассеивателя:	M – Молочный.
5	Цветовая температура:	5 000 К.

Пиксель

IP20 Степень защиты	**I** Класс защиты от поражения эл. током	**≥0,95** Коэффициент мощности
3 000 K **4 000 K** **5 000K** Цветовая температура	**≥90 Ra** Индекс цветопередачи	**УХЛ4** **(+1... +35 °C)** Климатическое исполнение
230 ±10% В Напряжение питания	**Соответствует ТР ТС** «Электромагнитная совместимость тех. средств» ТР ТС 020/2011; «О безопасности низковольтного оборудования» ТР ТС 004/2011;	

Особенности

- Комплектуется независимым блоком питания GALAD.
- Возможность подключения группами по 2 и по 3 светильника к одному блоку питания.
- Матированный рассеиватель предотвращает слепящий эффект.
- Стальная рамка с порошковым покрытием, с защитой от коррозии.
- Стальные пружины обеспечивают надёжную фиксацию светильника в конструкции потолка.
- Высокое качество цветопередачи.
- Отсутствие пульсаций светового потока.
- Подходит гипсокартоновых потолков и потолков «Армстронг».
- Цвет корпуса: чёрный, белый, серый.

Типы КСС

D120

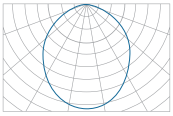

Таблица модификаций

Наименование		Код	Мощность, Вт	Световой поток, лм.	Диаметр посадочного отверстия Ø (±1), мм	Масса макс., кг
Пиксель 250 мм	GALAD Пиксель LED-18-d250/B/M/3000	10732	18	1 425	223	0,6
	GALAD Пиксель LED-18-d250/B/M/4000	10733	18	1 425	223	0,6
	GALAD Пиксель LED-18-d250/B/M/5000	10734	18	1 425	223	0,6
	GALAD Пиксель LED-24-d250/B/M/3000	11916	24	1 765	223	0,6
	GALAD Пиксель LED-24-d250/B/M/4000	11917	24	1 765	223	0,6
	GALAD Пиксель LED-24-d250/B/M/5000	11918	24	1 765	223	0,6
	GALAD Пиксель LED-18-d250/B/M/4000 IP54/IP20	26954	18	2 100	223	0,6

Расшифровка номенклатуры и возможные модификации

1 2 3 4 5

GALAD Пиксель LED-18-d250/B/M/3000

1	Мощность:	18 Вт.
2	Диаметр корпуса:	d250 – 250 мм.
3	Тип корпуса:	B – Встраиваемый.
4	Тип рассеивателя:	M – Молочный.
5	Цветовая температура:	3 000 К.
Доп.	Степень защиты:	IP20 / IP54.

Пиксель G2

IP20 **IP54** Степень защиты	**I** Класс защиты от поражения эл. током	**≥0,95** Коэффициент мощности
2 700–6 500 K Цветовая температура	**≥80 Ra** **≥90 Ra** Индекс цветопередачи	**УХЛ4** **(+1... +35 °C)** Климатическое исполнение
230 ±10% В Напряжение питания	**Соответствует ТР ТС** «Электромагнитная совместимость тех. средств» ТР ТС 020/2011; «О безопасности низковольтного оборудования» ТР ТС 004/2011;	

Особенности

- Комплектуется независимым блоком питания GALAD.
- Возможность подключения группами по 2 и по 3 светильника к одному блоку питания.
- Матированный рассеиватель предотвращает слепящий эффект.
- Стальная рамка с порошковым покрытием, с защитой от коррозии.
- Стальные пружины обеспечивают надёжную фиксацию светильника в конструкции потолка.
- Высокое качество цветопередачи.
- Отсутствие пульсаций светового потока.
- Подходит гипсокартоновых потолков и потолков «Армстронг».
- Цвет корпуса: чёрный, белый, серый.

Типы КСС

D120

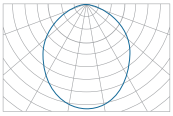

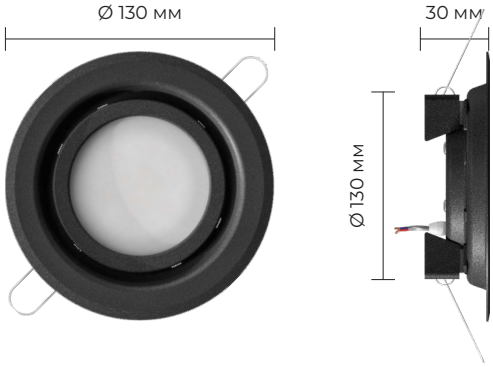

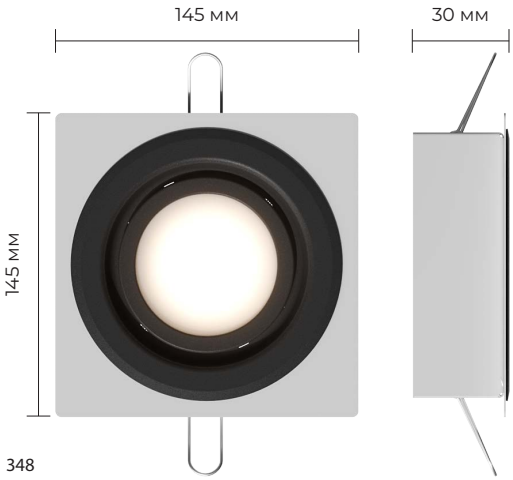

Таблица модификаций

	Наименование	Код	Мощность, Вт	Световой поток, лм	Масса макс., кг	Тип корпуса, мм
Пиксель G2	GALAD Пиксель LED-6-D120-IP54/20-УХЛ4 (I/D130/930/RAL9016/PC.OP/AC230/I/D/X/W/S/G2)	25545	6	585	0,28	круглый, 130x130x31 мм
	GALAD Пиксель LED-6-D120-IP54/20-УХЛ4 (I/D130/940/RAL9016/PC.OP/AC230/I/D/X/W/S/G2)	25459	6	585	0,28	
	GALAD Пиксель LED-6-D120-IP20-УХЛ4 (I/D130/840/RAL9016/PC.OP/AC230/I/D/X/W/S/G2)	25616	6	630	0,28	
	GALAD Пиксель LED-6-D120-IP54/20-УХЛ4 (I/D130/830/RAL9016/PC.OP/AC230/I/D/X/W/S/G2)	25539	6	630	0,28	
	GALAD Пиксель LED-6-D120-IP54/20-УХЛ4 (I/L145/830/RAL9016.9016/PC.OP/AC230/I/D/X/W/S/G2)	27078	6	630	0,61	Квадратная рамка, 145x145x65,6 мм
	GALAD Пиксель LED-6-D120-IP54/20-УХЛ4 (I/L145/840/RAL9016.9016/PC.OP/AC230/I/D/X/W/S/G2)	27077	6	630	0,61	
	GALAD Пиксель LED-6-D120-IP54/20-УХЛ4 (I/L145/940/RAL9016.9016/PC.OP/AC230/I/D/X/W/S/G2)	25623	6	585	0,61	
	GALAD Пиксель LED-6-D120-IP54/20-УХЛ4 (I/L145/930/RAL9016.9016/PC.OP/AC230/I/D/X/W/S/G2)	25526	6	585	0,61	
	GALAD Пиксель LED-2x6-D120-IP54-УХЛ4 (I/L282/940/RAL9016.9016/PC.OP/AC230/I/D/X/W/S/G2)	26099	12	1 190	1,02	Прямоуголь-ная рамка на 2 светильника, 282x145x65,6 мм
	GALAD Пиксель LED-2x6-D120-IP54-УХЛ4 (I/L282/830/RAL9016.9016/PC.OP/AC230/I/D/X/W/S/G2)	26113	12	1 260	1,02	
	GALAD Пиксель LED-2x6-D120-IP54-УХЛ4 (I/L282/930/RAL9016.9016/PC.OP/AC230/I/D/X/W/S/G2)	26104	12	1 175	1,02	
	GALAD Пиксель LED-2x6-D120-IP54-УХЛ4 (I/L282/840/RAL9016.9016/PC.OP/AC230/I/D/X/W/S/G2)	26108	12	1 260	1,02	
	GALAD Пиксель LED-3x6-D120-IP54-УХЛ4 (I/L420/940/RAL9016.9016/PC.OP/AC230/I/D/X/W/S/G2)	26123	18	1 760	1,42	Прямоуголь-ная рамка на 3светильника, 420x145x65,6 мм
	GALAD Пиксель LED-3x6-D120-IP54-УХЛ4 (I/L420/840/RAL9016.9016/PC.OP/AC230/I/D/X/W/S/G2)	25533	18	1 890	1,42	
	GALAD Пиксель LED-3x6-D120-IP54-УХЛ4 (I/L420/930/RAL9016.9016/PC.OP/AC230/I/D/X/W/S/G2)	25527	18	1 760	1,42	
	GALAD Пиксель LED-3x6-D120-IP54-УХЛ4 (I/L420/830/RAL9016.9016/PC.OP/AC230/I/D/X/W/S/G2)	27079	18	1 890	1,42	

Расшифровка номенклатуры и возможные модификации

1 2 3 4 5 6 7 8 9 10 11 12 13 14 15 16

GALAD Пиксель LED-6-D120-IP54/20-УХЛ4(I/L145/830/RAL9016.9016/PC.OP/AC230/I/D/X/W/S/G2)

1	Мощность:	6 Вт.
2	Тип КСС:	D120 – Отсутствует.
3	Степень защиты:	IP54/20 – IP54 или IP20.
4	Климатическое исполнение:	УХЛ4.
5	Способ установки:	I – интегрируемый.
6	Размер корпуса:	d130 – диаметр 130 мм; L145 – длина 145 мм; L282 – длина 282 мм; L420 – длина 420 мм.
7	Индекс цветопередачи:	8 – CRI≥80; 9 – CRI≥90.
	Цветовая температура:	30 – 3 000 К; 40 – 4 000 К.
8	Цвет корпуса:	RAL9016.9016 – Цвет светильника / Цвет рамки
9	Материал рассеивателя / Тип рассеивателя:	PC.OP – Поликарбонат / Опаловый рассеиватель.
10	Напряжение:	AC230 – 230 ±10% В.
11	Класс защиты от поражения эл. током:	I.
12	Тип источника питания:	D – Электронный ИП.
13	Варианты управления:	X – без управления.
14	Способ подключения:	W – провод.
15	Тип подключения:	S – Single.
16	Номер поколения:	GEN2.

Внутреннее освещение

Линейные светильники


GALAD

Эласмо

IP20 Степень защиты	**I** Класс защиты от поражения эл. током	**≥0,95** Коэффициент мощности
3 000 K **3 500 K** **4 000 K** Цветовая температура	**≥90 Ra** **≥80 Ra** Индекс цветопередачи	**УХЛ4** **(+1... +35 °C)** Климатическое исполнение
230 ±10% В Напряжение питания	**Соответствует ТР ТС** «Электромагнитная совместимость тех. средств» ТР ТС 020/2011; «О безопасности низковольтного оборудования» ТР ТС 004/2011;	

Особенности

- Линейный светильник для общего функционального освещения.
- Лаконичный современный дизайн.
- Комфортный свет с высокой цветопередачей.
- Подвесной монтаж и встройка в кубообразные реечные потолки.
- Алюминиевый корпус, выполненный методом экструзии

Типы КСС

Косинусная

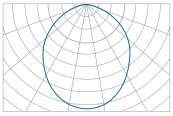

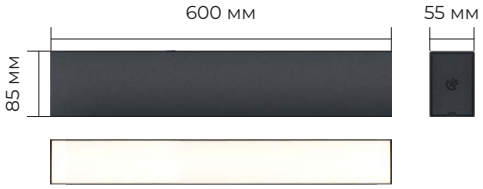

Эласмо 18 Вт

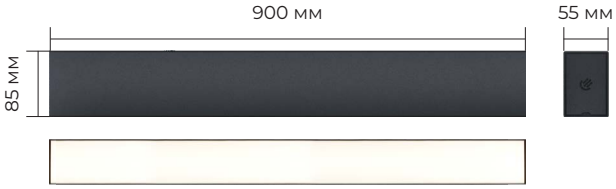

Эласмо 25 Вт

Эласмо 36 Вт

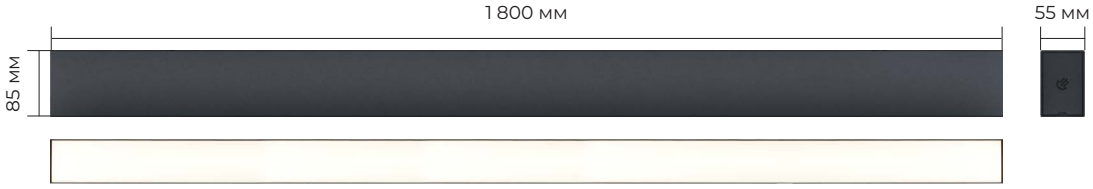

Эласмо 52 Вт

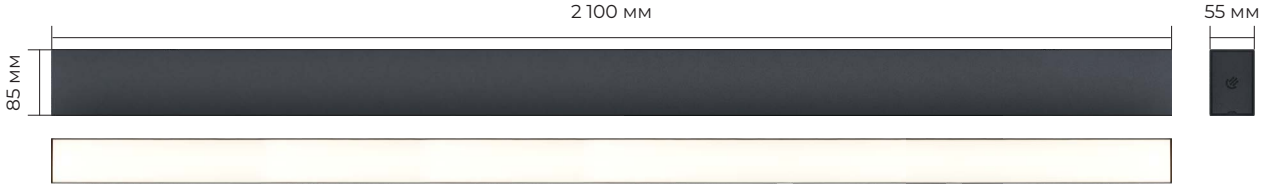

Эласмо 60 Вт

Таблица модификаций

Наименование		Код	Мощность, Вт	Световой поток, лм	Габариты, LxBxH, мм	Масса макс., кг
Эласмо	GALAD Эласмо LED-18-D120-IP20-УХЛ4 (P/L600/940/RAL9005/PC.OP/AC230/I/D/X/W/S/G1)	23972	18	1 620	600x85x55	1,3
	GALAD Эласмо LED-25-D120-IP20-УХЛ4 (P/L900/940/RAL9005 /PC.OP/AC230/I/D/X/W/S/G1)	22505	25	2 250	900x85x55	1,3
	GALAD Эласмо LED-36-D120-IP20-УХЛ4 (P/L1200/940/RAL9005/PC.OP/AC230/I/D/X/W/S/G1)	23320	36	3 240	1 200x85x55	1,3
	GALAD Эласмо LED-52-D120-IP20-УХЛ4 (P/L1800/940/RAL9005/PC.OP/AC230/I/D/X/W/S/G1)	23977	52	4 680	1 800x85x55	1,8
	GALAD Эласмо LED-60-D120-IP20-УХЛ4 (P/L2100/940/RAL9005/PC.OP/AC230/I/D/X/W/S/G1)	23979	60	5 400	2 100x85x55	1,8

! К заказу доступны исполнения с Тц=3 000 К, 3 500 К, 4 000 К, CRI 80, CRI 90, а так же окраска корпуса в базовые цвета по RAL9005, RAL9016.

Расшифровка номенклатуры и возможные модификации

1 2 3 4 5 6 7 8 9 10 11 12 13 14 15 16

GALAD Эласмо LED-18-D120-IP20-УХЛ4(P/L600/940/RAL9005/PC.OP/AC230/I/D/X/W/S/G1)

1	Мощность:	18 Вт.
2	Тип КСС:	D120 – Отсутствует.
3	Степень защиты:	IP20.
4	Климатическое исполнение:	УХЛ4.
5	Способ установки:	W – Настенный; RC – Реечный; P – Подвесной.
6	Размер корпуса:	L600 – Длина 600 мм.
7	Индекс цветопередачи:	9 – CRI≥90.
	Цветовая температура:	30 – 3 000 К;; 35 – 3 500 К; 40 – 4 000 К.
8	Цвет корпуса:	RAL9005.
9	Тип рассеивателя:	PC.OP – Опаловый.
10	Напряжение:	AC230 – 230 ±10% В
11	Класс защиты от поражения эл. током:	I.
12	Тип источника питания/БАП:	D – Электронный ИП; D.EL1 – Электронный ИП+БАП1 час; D.EL3 – Электронный ИП+БАП3 часа.
13	Варианты управления:	X – Без управления , 0-10 - управление по протоколу 0-10, DALI – управление по протоколу DALI..
14	Способ подключения:	W – Провод.
15	Тип подключения:	S – Single.
16	Номер поколения:	GEN1.

Вектор

IP20 Степень защиты	**I** Класс защиты от поражения эл. током	**0,95** Коэффициент мощности
4 000 K Цветовая температура	**≥80 Ra** Индекс цветопередачи	**УХЛ4 (+1... +35 °C)** Климатическое исполнение
230 ±10% В Напряжение питания	**Соответствует ТР ТС** «Электромагнитная совместимость тех. средств» ТР ТС 020/2011; «О безопасности низковольтного оборудования» ТР ТС 004/2011;	

В РЕЕСТРЕ РОССИЙСКОЙ ПРОДУКЦИИ

Особенности

- Стальной корпус, покрытый полиэфирной порошковой краской.
- Отражатель выполнен из светотехнического алюминия.
- Светодиоды полностью скрыты от глаз.
- В комплекте два кронштейна для соединения светильников линию.

Типы КСС

Асимметричная

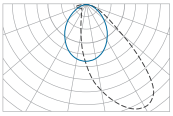

Таблица модификаций

Наименование		Код	Мощность, Вт	Световой поток, лм	Способ установки	Масса макс., кг
Вектор	GALAD Вектор LED-20-4000	11018	20	1 700	Настенный	6,7

Расшифровка номенклатуры и возможные модификации

GALAD Вектор LED-20-4000 (1: 20, 2: 4000)

1	Мощность:	20 Вт.
2	Цветовая температура:	4 000 К.

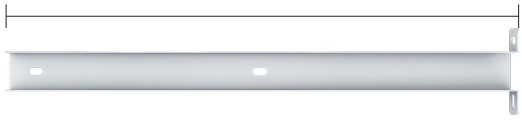

Кронштейн (2 шт.)

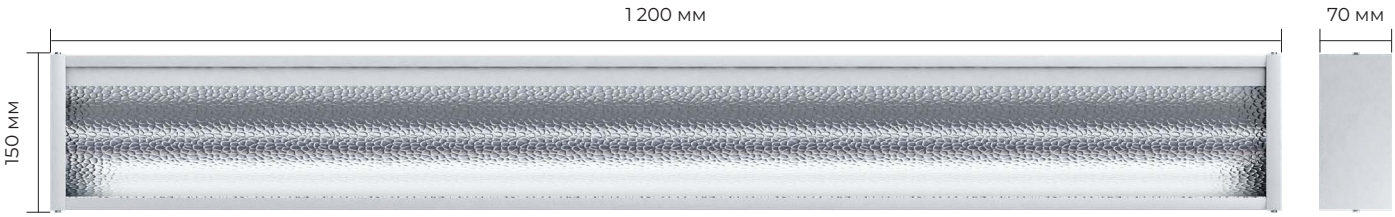


GALAD

Внутреннее освещение

Светильники на шинопроводе


GALAD

Афродита™ G2

Монтаж на шинопровод

Накладной
и подвесной
монтаж

DALI

IP20 Степень защиты	**II** Класс защиты от поражения эл. током	**>0,95** Коэффициент мощности
2 700 K – 6 500 K Цветовая температура	**≥95 Ra** Индекс цветопередачи	**Не более 2%** Коэффициент пульсации
230 ±10% В Напряжение питания	**24–40 Вт** Мощность	**80 лм/Вт** Световая отдача

Соответствует ТР ТС

«Электромагнитная совместимость тех. средств»
ТР ТС 020/2011;
«О безопасности низковольтного оборудования»
ТР ТС 004/2011;

Особенности

- Диаметр корпуса 98 мм;
- Управление DALI DT8 (опционально);
- Опция Tunable white;
- Передача оригинальных цветов произведений искусства за счет высокого индекса цветопередачи Ra ≥95 и частных индексов: R09 >85 и R13 >90;
- Высокое качество светового пятна без теней и бликов;
- КСС: косинусная;
- Соответствие требованиям ГОСТ Р 70835-2023 «Музейное освещение. Освещение светодиодами. Нормы»;
- Вид монтажа:
  установка на шинопровод, накладной и подвесной монтаж.

Типы КСС

Косинусная

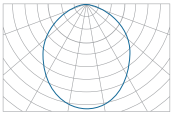

Афродита™ G3

Монтаж на шинопровод

DALI

IP20 Степень защиты	**II** Класс защиты от поражения эл. током	**>0,95** Коэффициент мощности
2 700 K – 6 500 K Цветовая температура	**≥95 Ra** Индекс цветопередачи	**Не более 2%** Коэффициент пульсации
230 ±10% В Напряжение питания	**10–15 Вт** Мощность	**80 лм/Вт** Световая отдача

Соответствует ТР ТС

«Электромагнитная совместимость тех. средств» ТР ТС 020/2011;
«О безопасности низковольтного оборудования» ТР ТС 004/2011;

Особенности

- Диаметр корпуса 55 мм;
- Управление DALI (опционально);
- Перемещение в горизонтальной и вертикальной плоскостях;
- Передача оригинальных цветов произведений искусства за счет высокого индекса цветопередачи Ra ≥95 и частных индексов: R09 >85 и R13 >90;
- Высокое качество светового пятна без теней и бликов;
- Возможность безынструментальной смены оптики с различными углами: 15°, 24°, 36°, 50°;
- КСС: косинусная;
- Соответствие требованиям ГОСТ Р 70835-2023 «Музейное освещение. Освещение светодиодами. Нормы»;
- Вид монтажа: установка на шинопровод, накладной и подвесной монтаж.

Типы КСС

Косинусная

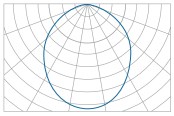

Светильники ЖКХ для зон с временным пребыванием людей


GALAD

Купер ДБО64

IP40 Степень защиты	**I** Класс защиты от поражения эл. током	**0,95** Коэффициент мощности
5 000 K Цветовая температура	**≥80 Ra** Индекс цветопередачи	**УХЛ4 (+1... +35 °C)** Климатическое исполнение
230 ±10% В Напряжение питания	**Соответствует ТР ТС** «Электромагнитная совместимость тех. средств» ТР ТС 020/2011; «О безопасности низковольтного оборудования» ТР ТС 004/2011;	

Особенности

- Принцип работы датчика (свет+звук): когда освещённости в помещении недостаточно, датчик регистрирует звуки (характеризующие присутствие человека), и при наличии уровня шума выше порогового включает светильник на 100% мощности.
- Если освещённости в помещении достаточно, то светильник не реагирует на звук и остается выключенным даже при наличии шума.
- Установка на стену или на потолок.
- Блок питания встроен в корпус светильника.
- Ударопрочное защитное стекло, выполненное из светостабилизированного поликарбоната.

Типы КСС

ШБ

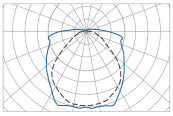

Таблица модификаций

Наименование		Код	Датчик (свет+звук)	Мощность, Вт	Световой поток, лм	Масса макс., кг
Купер ДБО64	GALAD ДБО64-6x2-004	02654	есть	12	1 140	1
	GALAD ДБО64-6x2-002	02641	нет			

Арго ДБО65

IP40 Степень защиты	**I** Класс защиты от поражения эл. током	**0,95** Коэффициент мощности
5 000 K Цветовая температура	**≥80 Ra** Индекс цветопередачи	**УХЛ4 (+1... +35 °C)** Климатическое исполнение
230 ±10% В Напряжение питания	**Соответствует ТР ТС** «Электромагнитная совместимость тех. средств» ТР ТС 020/2011; «О безопасности низковольтного оборудования» ТР ТС 004/2011;	

Особенности

- Матовый рассеиватель для минимизации слепящего действия.
- Установка на стену или на потолок.
- Упрощённая конструкция крепления защитного стекла к корпусу.
- Блок питания встроен в корпус светильника.
- Ударопрочное защитное стекло, выполненное из светостабилизированного поликарбоната.

Типы КСС

Косинусная

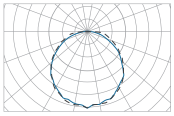

Таблица модификаций

Наименование		Код	КСС	Мощность, Вт	Световой поток, лм	Масса макс., кг
Арго ДБО65	GALAD Арго LED-9	10618	Косинусная	9	855	0,5

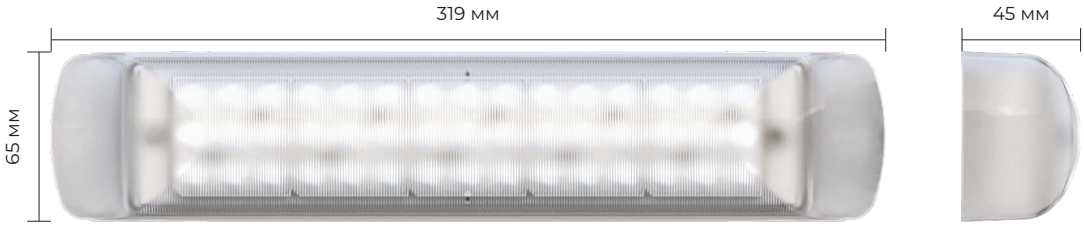

Раунд

IP30/65 Степень защиты	**I** Класс защиты от поражения эл. током	**0,95** Коэффициент мощности
4 000 K **5 000 K** Цветовая температура	**≥80 Ra** Индекс цветопередачи	**УХЛ4** **(+1... +35 °C)** Климатическое исполнение
230 ±10% В Напряжение питания	**Соответствует ТР ТС** «Электромагнитная совместимость тех. средств» ТР ТС 020/2011; «О безопасности низковольтного оборудования» ТР ТС 004/2011;	

Особенности

- Матовый рассеиватель для минимизации слепящего действия.
- Ударопрочное защитное стекло, выполненное из светостабилизированного поликарбоната.
- Установка на стену или на потолок.
- Упрощённая конструкция крепления защитного стекла к корпусу.
- Комплектуется датчиком звука.

Типы КСС

Косинусная

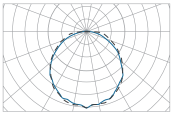

Таблица модификаций

Наименование		Код	КСС	Мощность, Вт	Световой поток, лм	Масса макс., кг
Раунд	GALAD Раунд LED-9 ECO IP30 4000K	23866	Косинусная	9	820	0,7
	GALAD Раунд LED-9 ECO IP30 4000K Датчик звука	23868				
	GALAD Раунд LED-9 ECO IP65 4000K	23870				
	GALAD Раунд LED-9 ECO IP30 5000K	23867	Косинусная	9	820	0,7
	GALAD Раунд LED-9 ECO IP30 5000K Датчик звука	23869				
	GALAD Раунд LED-9 ECO IP65 5000K	23871				

Находка

IP30 Степень защиты	**I** Класс защиты от поражения эл. током	**0,95** Коэффициент мощности
4 000 K **5 000 K** Цветовая температура	**≥80 Ra** Индекс цветопередачи	**УХЛ4** **(+1... +35 °C)** Климатическое исполнение
230 ±10% В Напряжение питания	**Соответствует ТР ТС** «Электромагнитная совместимость тех. средств» ТР ТС 020/2011; «О безопасности низковольтного оборудования» ТР ТС 004/2011;	

В РЕЕСТРЕ РОССИЙСКОЙ ПРОДУКЦИИ

Особенности

- Матовый рассеиватель для минимизации слепящего действия.
- Установка на стену или на потолок.
- Упрощённая конструкция крепления защитного стекла к корпусу.
- Блок питания встроен в корпус светильника.
- Ударопрочное защитное стекло, выполненное из светостабилизированного поликарбоната.

Типы КСС

Косинусная

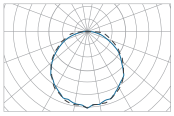

Таблица модификаций

Наименование		Код	КСС	Мощность, Вт	Световой поток, лм	Масса макс., кг
Находка	GALAD Находка LED-9 ECO IP30 4000K	23872	Косинусная	9	500	0,5
	GALAD Находка LED-9 ECO IP30 5000K	23873	Косинусная	9	500	0,5

Пятачок

IP30/65 Степень защиты	**I** Класс защиты от поражения эл. током	**0,95** Коэффициент мощности
4 000 K **5 000 K** Цветовая температура	**≥80 Ra** Индекс цветопередачи	**УХЛ4** **(+1... +35 °C)** Климатическое исполнение
230 ±10% В Напряжение питания	**Соответствует ТР ТС** «Электромагнитная совместимость тех. средств» ТР ТС 020/2011; «О безопасности низковольтного оборудования» ТР ТС 004/2011;	

В РЕЕСТРЕ РОССИЙСКОЙ ПРОДУКЦИИ

Особенности

- Матовый рассеиватель для минимизации слепящего действия.
- Ударопрочное защитное стекло, выполненное из светостабилизированного поликарбоната.
- Установка на стену или на потолок.
- Комплектуется датчиком звука.

Типы КСС

Косинусная

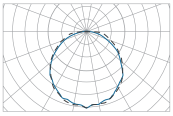

Таблица модификаций

Наименование		Код	КСС	Мощность, Вт	Световой поток, лм	Масса макс., кг
Пятачок	GALAD Пятачок LED-9 ECO IP30 4000K	23860	Косинусная	9	690	0,2
	GALAD Пятачок LED-9 ECO IP30 Датчик звука 4000K	23862				
	GALAD Пятачок LED-9 ECO IP65 4000K	23864				
	GALAD Пятачок LED-9 ECO IP30 5000K	23861	Косинусная	9	690	0,2
	GALAD Пятачок LED-9 ECO IP30 Датчик звука 5000K	23863				
	GALAD Пятачок LED-9 ECO IP65 5000K	23865				

Блистер

IP30/65 Степень защиты	**I** Класс защиты от поражения эл. током	**0,95** Коэффициент мощности
4 000 K 5 000 K Цветовая температура	**≥80 Ra** Индекс цветопередачи	**УХЛ4 (+1... +35 °C)** Климатическое исполнение
230 ±10% В Напряжение питания	**Соответствует ТР ТС** «Электромагнитная совместимость тех. средств» ТР ТС 020/2011; «О безопасности низковольтного оборудования» ТР ТС 004/2011;	

В РЕЕСТРЕ РОССИЙСКОЙ ПРОДУКЦИИ

Особенности

- Матовый рассеиватель для минимизации слепящего действия.
- Ударопрочное защитное стекло, выполненное из светостабилизированного поликарбоната.
- Установка на стену или на потолок.
- Комплектуется датчиком звука.

Типы КСС

Косинусная

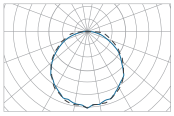

Таблица модификаций

Наименование		Код	КСС	Мощность, Вт	Световой поток, лм	Масса макс., кг
Блистер	GALAD Блистер LED-9 ECO IP30 4000K	23874	Косинусная	9	710	0,3
	GALAD Блистер LED-9 ECO IP30 4000K Датчик звука	23876				
	GALAD Блистер LED-9 ECO IP65 4000K	23878				
	GALAD Блистер LED-9 ECO IP30 5000K	23875	Косинусная	9	710	0,3
	GALAD Блистер LED-9 ECO IP30 5000K Датчик звука	23877				
	GALAD Блистер LED-9 ECO IP65 5000K	23879				

Кастор

В РЕЕСТРЕ РОССИЙСКОЙ ПРОДУКЦИИ

IP65/IP20 Степень защиты	**I** Класс защиты от поражения эл. током	**0,95** Коэффициент мощности
4 000 K Цветовая температура	**≥90 Ra** Индекс цветопередачи	**У1 (-20... +40 °C)** Климатическое исполнение
230 ±10% В Напряжение питания	**Соответствует ТР ТС** «Электромагнитная совместимость тех. средств» ТР ТС 020/2011; «О безопасности низковольтного оборудования» ТР ТС 004/2011;	

Особенности

- Матовый рассеиватель для минимизации слепящего действия.
- Ударопрочное защитное стекло, выполненное из светостабилизированного поликарбоната.
- Установка на стену или на потолок.
- Для использования как внутри, так и снаружи помещений под навесом.

Типы КСС

Косинусная

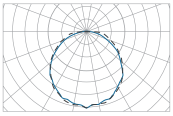

Таблица модификаций

Наименование		Код	КСС	Мощность, Вт	Световой поток, лм	Масса макс., кг
Кастор	GALAD Кастор LED-25	07123	Косинусная	25	2 625	1,2


GALAD

Светильники ЖКХ специального назначения

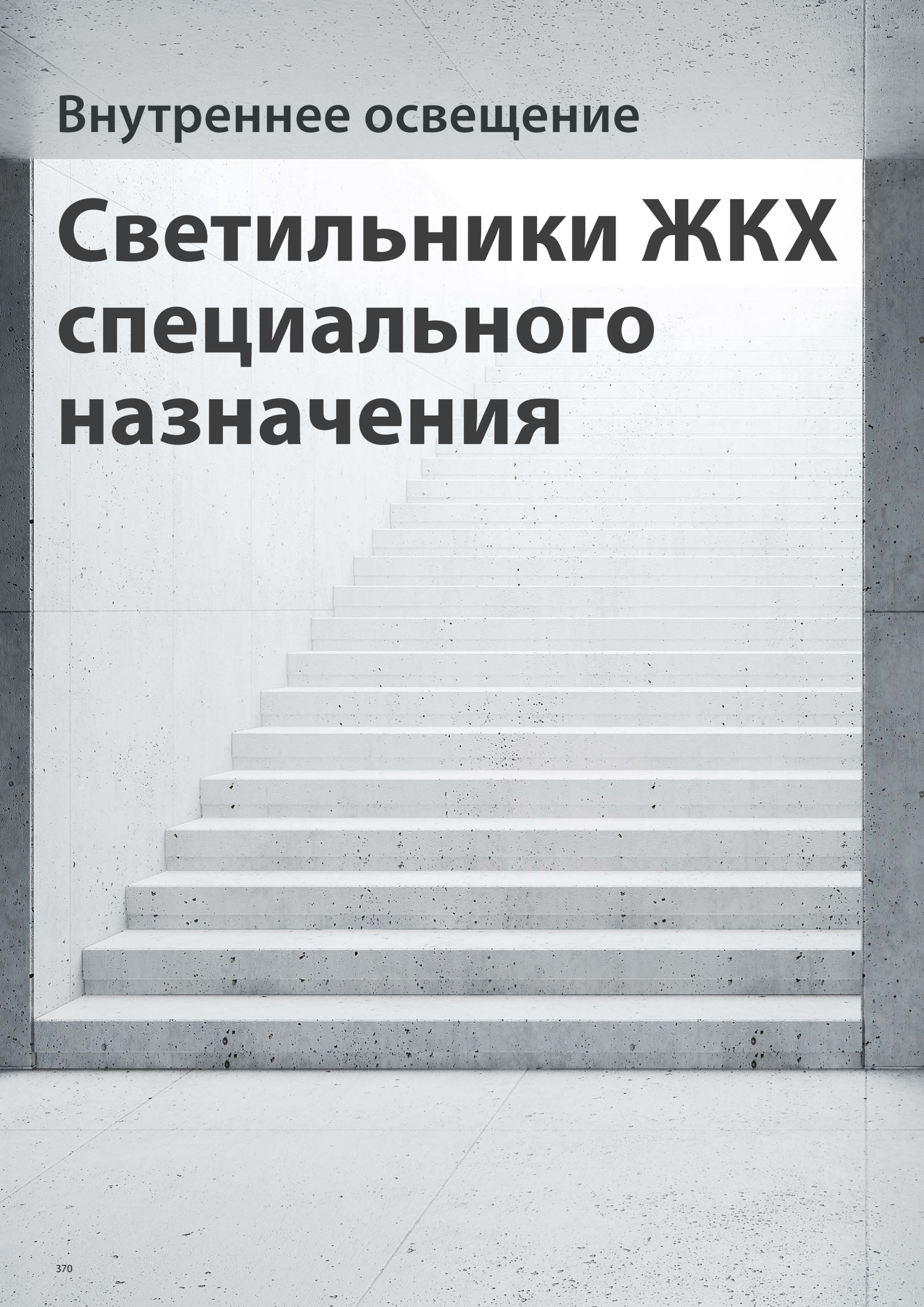


GALAD

ДВУ25

IP65 Степень защиты	**I, III** Класс защиты от поражения эл. током	**0,95** Коэффициент мощности
5 000 K Цветовая температура	**≥70 Ra** Индекс цветопередачи	**У1 (-45... +40 °C)** Климатическое исполнение
230 ±10% В Напряжение питания	**Соответствует ТР ТС** «Электромагнитная совместимость тех. средств» ТР ТС 020/2011; «О безопасности низковольтного оборудования» ТР ТС 004/2011;	

Особенности

- Матовый рассеиватель для минимизации слепящего действия.
- Ударопрочное защитное стекло из светостабилизированного поликарбоната.
- Модификация светильника GALAD ДВУ25-24x1,2-002 комплектуется декоративным кольцом диаметром 350 мм.
- Установка в нишу потолка или подвесной потолок.

Типы КСС

Косинусная

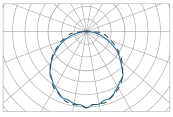

Таблица модификаций

Наименование		Код	Напряжение сети, В	Мощность, Вт	Световой поток, лм	Масса макс., кг
ДВУ25	GALAD ДВУ25-24x1,2-001	02156	DC 48 ±4	30	2 146	1,2
	GALAD ДВУ25-24x1,2-002	02157	AC 230 ±10%			3,7

ДВУ 25-24x1,2-001

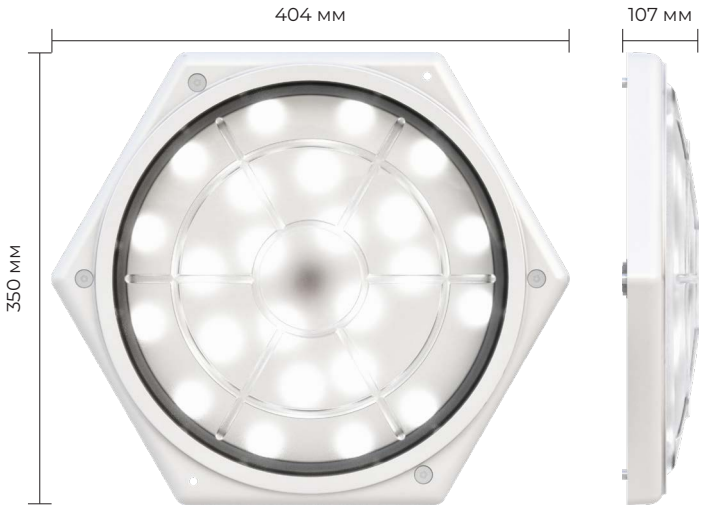

ДВУ 25-24x1,2-002

ДБУ02

IP54 Степень защиты	**I** Класс защиты от поражения эл. током	**0,95** Коэффициент мощности
3 000 K **4 000 K** **5 000 K** Цветовая температура	**≥70 Ra** Индекс цветопередачи	**У1** **(-45... +40 °C)** Климатическое исполнение
230 ±10% В Напряжение питания	**Соответствует ТР ТС** «Электромагнитная совместимость тех. средств» ТР ТС 020/2011; «О безопасности низковольтного оборудования» ТР ТС 004/2011;	

Особенности

- Корпус алюминиевый, устойчивый к агрессивной среде.
- Ударопрочное защитное стекло, из светостабилизированного поликарбоната.
- Установка в нишу потолка или подвесной потолок.

Типы КСС

Косинусная

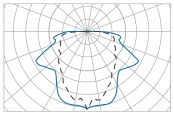

Таблица модификаций

Наименование		Код	Мощность, Вт	Световой поток, лм	Масса макс., кг
ДБУ02	GALAD ДБУ02-40-002 У1	05080	40	3 500	3,2

Ориентир

IP65 Степень защиты	**III** Класс защиты от поражения эл. током	**0,98** Коэффициент мощности
У1 **(-45... +40 °С)** Климатическое исполнение	**Соответствует ТР ТС** «Электромагнитная совместимость тех. средств» ТР ТС 020/2011; «О безопасности низковольтного оборудования» ТР ТС 004/2011;	
230 ±10% В Напряжение питания		

Особенности

- Трафарет с наименованием изготовлен из плёнки оракал, которая наклеивается на поверхность рассеивателя.
- Светодиодная линейка расположена в торце рассеивателя.
- Блок питания устанавливается рядом со светильником в распаечной коробке.
- Рассеиватель из оргстекла толщиной 8 мм.

Типы КСС

Косинусная

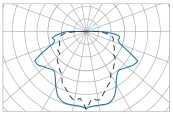

Возможно изготовление по индивидуальному эскизу:

1. Выбрать форм фактор согласно каталогу;
2. Указать код продукции;
3. Сделать эскиз (можно от руки), указав необходимый контент (номер дома, название улицы и т.д.);
4. Указать цвет фона (синий или белый) и цвет контента (синий или белый);
5. Для указателя ПГ цвет фона (белый или красный), цвет контента (белый или красный);
6. Указать цвет корпуса: RAL7040 (муар) или RAL5002 (глянец).
7. Прислать эскиз на почту info@bl-g.ru в любом формате изображений (.jpeg, .jpg, .png, .pdf и. т.д).
8. Полный перечень исполнений указателей смотрите на сайте galad.ru.

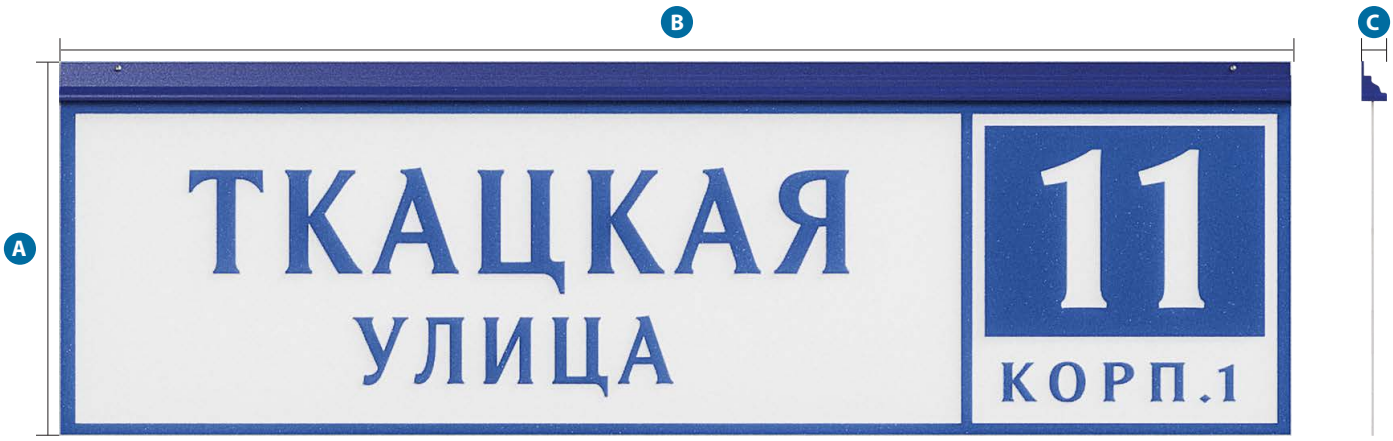

Таблица модификаций

	Наименование	Код	Модель	Мощность, Вт	Габариты, мм A x B x C	Масса макс., кг	Внешний вид
Ориентир	GALAD Ориентир ДБУ69-10-001 (номер дома 350x350 К1)	04415	К1	6	385x350x23	1,4	
	GALAD Ориентир ДБУ69-15-001 (номер дома 450x450 К2)	03184	К2	6	485x450x23	2,7	
	GALAD Ориентир ДБУ69-40-001 (номер дома 600x600 К3)	03175	К3	24	670x600x23	4,5	
	GALAD Ориентир ДБУ69-15-001 (номер дома 450x350 К4)	03179	К4	6	385x450x23	2,2	
	GALAD Ориентир ДБУ69-20-001 (номер дома 600x450 К5)	03185	К5	12	485x600x23	3,5	
	GALAD Ориентир ДБУ69-30-001 (наим. улицы + номер 900x300 К6)	02851	К6	18	335x900x23	7,5	
	GALAD Ориентир ДБУ69-40-001 (наим. улицы 1 250x350 К7)	03176	К7	24	385x1 250x23	5,8	
	GALAD Ориентир ДБУ69-40-001 (наим. улицы 1 250x350 К8 ретро)	03187	К8*	24	385x1 250x23	5,2	
	GALAD Ориентир ДБУ69-40-001 (наим. улицы 1 300x450 К9)	03186	К9	24	485x1 300x23	7,2	
	GALAD Ориентир ДБУ69-50-001 (наим. улицы + номер 1 600x450 К10)	03177	К10	30	485x1 600x23	9,1	
	GALAD Ориентир ДБУ69-60-001 (наим. улицы + номер 1 850x450 К11)	03178	К11	36	485x1 850x23	10,2	
	GALAD Ориентир ДБУ69-50-001 (наим. улицы 1 600x450 К12 ретро)	03188	К12*	30	485x1 600x23	7,8	
	GALAD Ориентир ДБУ69-10-001 (номер дома 430x340 К13 ретро)	03189	К13*	6	388x430x23	1,8	
	Вместе с глобальным кодом необходимо указать код пиктограммы из таблиц ниже.						

* Домовые знаки, устанавливаемые внутри Садового кольца г. Москвы

Знаки специального назначения

Глобальный код		Наименование	Внешний вид								
ПРЕДУПРЕЖДАЮЩИЕ ЗНАКИ (ПРЯМОУГОЛЬНЫЕ)	26138	ДБУ69-10-001 У1 (Знак предупреждающий /300x150/Красный фон)	T05 Не включать! Работают люди	T06 Не включать! Работа на линии	T07 Не открывать! Работают люди	T08 Посторонним вход воспрещен	T09 Ответственный за пожарную безопасность	T11 Указатель напряжения 220В	T12 Указатель напряжения 380В	T13 Не курить	
			НЕ ВКЛЮЧАТЬ! РАБОТАЮТ ЛЮДИ	НЕ ВКЛЮЧАТЬ! РАБОТА НА ЛИНИИ	НЕ ОТКРЫВАТЬ! РАБОТАЮТ ЛЮДИ	ПОСТОРОННИМ ВХОД ВОСПРЕЩЕН	ОТВЕТСТВЕННЫЙ ЗА ПОЖАРНУЮ БЕЗОПАСНОСТЬ	220В	380В	НЕ КУРИТЬ	
	26139	ДБУ69-10-001 У1 (Знак предупреждающий 300x150/Красный фон /Чёрные буквы)	T01 Стой! Напряжение	T14 Не влезай! убьет	T15 Испытание опасно для жизни	T16 Кабель под напряжением	T17 Кабель высокого напряжения без присутствия представителя раскопок не производить				
			СТОЙ! напряжение	НЕ ВЛЕЗАЙ! убьет	ИСПЫТАНИЕ опасно для жизни	КАБЕЛЬ под напряжением	КАБЕЛЬ ВЫСОКОГО НАПРЯЖЕНИЯ				
	26140	ДБУ69-10-001 У1 (Знак предупреждающий 300x150/Синий фон)	T04 Заземлено	T10 Ответственный за соблюдение правил техники безопасности							
			ЗАЗЕМЛЕНО	ОТВЕТСТВЕННЫЙ							
	26141	ДБУ69-20-001 У1 (Знак предупреждающий /600x300/Красный фон)	T05 Не включать! Работают люди	T06 Не включать! Работа на линии	T07 Не открывать! Работают люди	T08 Посторонним вход воспрещен	T09 Ответственный за пожарную безопасность	T11 Указатель напряжения 220В	T12 Указатель напряжения 380В	T13 Не курить	
			НЕ ВКЛЮЧАТЬ! РАБОТАЮТ ЛЮДИ	НЕ ВКЛЮЧАТЬ! РАБОТА НА ЛИНИИ	НЕ ОТКРЫВАТЬ! РАБОТАЮТ ЛЮДИ	ПОСТОРОННИМ ВХОД ВОСПРЕЩЕН	ОТВЕТСТВЕННЫЙ ЗА ПОЖАРНУЮ БЕЗОПАСНОСТЬ	220В	380В	НЕ КУРИТЬ	
	26142	ДБУ69-20-001 У1 (Знак предупреждающий /600x300/Красный фон /Чёрные буквы)	T01 Стой! Напряжение	T14 Не влезай! убьет	T15 Испытание опасно для жизни	T16 Кабель под напряжением	T17 Кабель высокого напряжения без присутствия представителя раскопок не производить				
			СТОЙ! напряжение	НЕ ВЛЕЗАЙ! убьет	ИСПЫТАНИЕ опасно для жизни	КАБЕЛЬ под напряжением	КАБЕЛЬ ВЫСОКОГО НАПРЯЖЕНИЯ				
	26143	ДБУ69-20-001 У1 (Знак предупреждающий /600x300/Синий фон)	T04 Заземлено	T10 Ответственный за соблюдение правил техники безопасности							
			ЗАЗЕМЛЕНО	ОТВЕТСТВЕННЫЙ							
	26144	ДБУ69-30-001 У1 (Знак предупреждающий /900x450/Красный фон)	T05 Не включать! Работают люди	T06 Не включать! Работа на линии	T07 Не открывать! Работают люди	T08 Посторонним вход воспрещен	T09 Ответственный за пожарную безопасность	T11 Указатель напряжения 220В	T12 Указатель напряжения 380В	T13 Не курить	
			НЕ ВКЛЮЧАТЬ! РАБОТАЮТ ЛЮДИ	НЕ ВКЛЮЧАТЬ! РАБОТА НА ЛИНИИ	НЕ ОТКРЫВАТЬ! РАБОТАЮТ ЛЮДИ	ПОСТОРОННИМ ВХОД ВОСПРЕЩЕН	ОТВЕТСТВЕННЫЙ ЗА ПОЖАРНУЮ БЕЗОПАСНОСТЬ	220В	380В	НЕ КУРИТЬ	
	26145	ДБУ69-30-001 У1 (Знак предупреждающий /900x450/Красный фон /Чёрные буквы)	T01 Стой! Напряжение	T14 Не влезай! убьет	T15 Испытание опасно для жизни	T16 Кабель под напряжением	T17 Кабель высокого напряжения без присутствия представителя раскопок не производить				
			СТОЙ! напряжение	НЕ ВЛЕЗАЙ! убьет	ИСПЫТАНИЕ опасно для жизни	КАБЕЛЬ под напряжением	КАБЕЛЬ ВЫСОКОГО НАПРЯЖЕНИЯ				
	26146	ДБУ69-30-001 У1 (Знак предупреждающий /900x450/Синий фон)	T04 Заземлено	T10 Ответственный за соблюдение правил техники безопасности							
			ЗАЗЕМЛЕНО	ОТВЕТСТВЕННЫЙ							

Глобальный код		Наименование	Внешний вид								
ЗНАКИ ПОЖАРНОЙ БЕЗОПАСНОСТИ (КВАДРАТ НЫЕ)	26126	ДБУ69-5-001 У1 (Знак пожарной безопасности/150x150 /Красный фон)	F01-01 Направляющая стрелка	F01-02 Направляющая стрелка под углом 45°	F02 Пожарный кран	F03 Пожарная лестница	F04 Огнетушитель	F05 Телефон для использования при пожаре	F06 Место размещения нескольких средств противопожарной защиты	F07 Пожарный водоисточник	F08 Пожарный сухотрубный стояк
			F09 * Пожарный гидрант (* возможны любые варианты исполнений по требованию клиента через согласование с менеджерами)							F10 Кнопка включения установок (систем) пожарной автоматики	F11 Звуковой оповещатель пожарной тревоги
	26127	ДБУ69-10-001 У1 (Знак пожарной безопасности/350x350 /Красный фон)	F01-01 Направляющая стрелка	F01-02 Направляющая стрелка под углом 45°	F02 Пожарный кран	F03 Пожарная лестница	F04 Огнетушитель	F05 Телефон для использования при пожаре	F06 Место размещения нескольких средств противопожарной защиты	F07 Пожарный водоисточник	F08 Пожарный сухотрубный стояк
			F09 * Пожарный гидрант (* возможны любые варианты исполнений по требованию клиента через согласование с менеджерами)							F10 Кнопка включения установок (систем) пожарной автоматики	F11 Звуковой оповещатель пожарной тревоги
ЗНАКИ ЭВАКУАЦИОННЫЕ(КВАДРАТНЫЕ)	26128	ДБУ69-5-001 У1 (Знак эвакуационный /150x150/Зелёный фон)	E01-01 Выход здесь (левосторонний)	E01-02 Выход здесь (правосторонний)	E02-01 Направляющая стрелка	E02-02 Направляющая стрелка под углом 45°	E13 Направление к эвакуационному выходу по лестнице вниз	E14 Направление к эвакуационному выходу по лестнице вниз	E15 Направление к эвакуационному выходу по лестнице вверх	E16 Направление к эвакуационному выходу по лестнице вверх	E17 Для доступа вскрыть здесь
			E18 Открывать движением от себя	E19 Открывать движением на себя	E20 Для открывания сдвинуть	E21 Пункт (место) сбора					
	26129	ДБУ69-10-001 У1 (Знак эвакуационный 350x350/Зелёный фон)	E01-01 Выход здесь (левосторонний)	E01-02 Выход здесь (правосторонний)	E02-01 Направляющая стрелка	E02-02 Направляющая стрелка под углом 45°	E13 Направление к эвакуационному выходу по лестнице вниз	E14 Направление к эвакуационному выходу по лестнице вниз	E15 Направление к эвакуационному выходу по лестнице вверх	E16 Направление к эвакуационному выходу по лестнице вверх	E17 Для доступа вскрыть здесь
			E18 Открывать движением от себя	E19 Открывать движением на себя	E20 Для открывания сдвинуть	E21 Пункт (место) сбора					

Знаки специального назначения

Глобальный код		Наименование	Внешний вид								
ЗНАКИ ЭВАКУАЦИОННЫЕ (ПРЯМОУГОЛЬНЫЕ)	26130	ДБУ69-10-001 У1 (Знак эвакуационный /300x150/Зелёный фон)	E03 Направление к эвакуационному выходу направо	E04 Направление к эвакуационному выходу налево	E05 Направление к эвакуационному выходу направо вверх	E06 Направление к эвакуационному выходу налево вверх	E07 Направление к эвакуационному выходу направо вниз	E08 Направление к эвакуационному выходу налево вниз	E09 Указатель двери эвакуационного выхода (правосторонний)	E10 Указатель двери эвакуационного выхода (левосторонний)	E11 Направление к эвакуационному выходу направо вверх
			E12 Направление к эвакуационному выходу налево вверх	E22 Указатель выхода	E23 Указатель аварийного выхода						
				ВЫХОД	АВАРИЙНЫЙ ВЫХОД						
	26131	ДБУ69-20-001 У1 (Знак эвакуационный /600x300/Зелёный фон)	E03 Направление к эвакуационному выходу направо	E04 Направление к эвакуационному выходу налево	E05 Направление к эвакуационному выходу направо вверх	E06 Направление к эвакуационному выходу налево вверх	E07 Направление к эвакуационному выходу направо вниз	E08 Направление к эвакуационному выходу налево вниз	E09 Указатель двери эвакуационного выхода (правосторонний)	E10 Указатель двери эвакуационного выхода (левосторонний)	E11 Направление к эвакуационному выходу направо вверх
			E12 Направление к эвакуационному выходу налево вверх	E22 Указатель выхода	E23 Указатель аварийного выхода						
				ВЫХОД	АВАРИЙНЫЙ ВЫХОД						
ЗНАКИ МЕДИЦИНСКОГО И САНИТАРНОГО НАЗНАЧЕНИЯ (КВАДРАТНЫЕ)	26132	ДБУ69-5-001 У1 (Знак медицинского и санитарного назначения/150x150 /Зелёный фон)	EC01 Аптечка первой медицинской помощи	EC02 Средства выноса (эвакуации) пораженных	EC03 Пункт приема гигиенических процедур (душевые)	EC04 Пункт обработки глаз	EC05 Медицинский кабинет	EC06 Телефон связи с медицинским пунктом (скорой медицинской помощью)			
	26133	ДБУ69-5-001 У1 (Знак медицинского и санитарного назначения/350x350 /Зелёный фон)	EC01 Аптечка первой медицинской помощи	EC02 Средства выноса (эвакуации) пораженных	EC03 Пункт приема гигиенических процедур (душевые)	EC04 Пункт обработки глаз	EC05 Медицинский кабинет	EC06 Телефон связи с медицинским пунктом (скорой медицинской помощью)			
УКАЗАТЕЛЬНЫЕ ЗНАКИ (КВАДРАТНЫЕ)	26134	ДБУ69-5-001 У1 (Знак указательный /150x150/Синий фон)	D01 Пункт (место) приема пищи	D02 Питьевая вода	D03 Место курения						
	26135	ДБУ69-5-001 У1 (Знак указательный /350x350/Синий фон)	D01 Пункт (место) приема пищи	D02 Питьевая вода	D03 Место курения						

Глобальный код		Наименование	Внешний вид								
ПРЕДУПРЕЖДАЮЩИЕ ЗНАКИ (КВАДРАТНЫЕ)	26136	ДБУ69-5-001 У1 (Знак предупреждающий /150x150/Синий фон /Чёрные буквы)	T02 Влезать здесь	T03 Работать здесь							
											
	26137	ДБУ69-10-001 У1 (Знак предупреждающий /350x350/Синий фон /Чёрные буквы)	T02 Влезать здесь	T03 Работать здесь							
											

Программные продукты

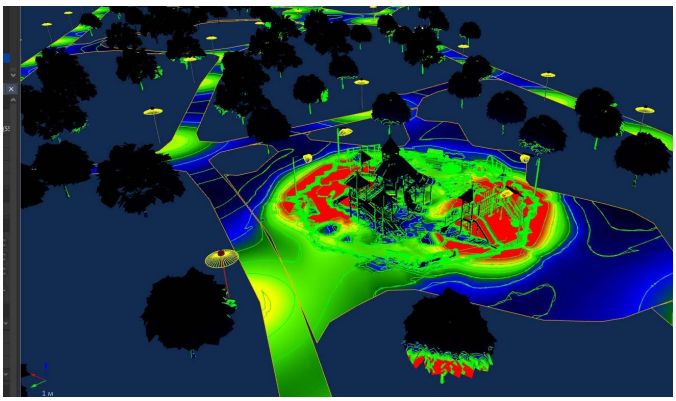

Свет-в-Ночи

ЦИФРОВАЯ ПЛАТФОРМА

l-i-n.ru

"Свет-в-Ночи" - это профессиональный инструмент для расчета и моделирования осветительных установок внутреннего, наружного и специального освещения, включая дорожное, тоннельное, архитектурное, офисное, промышленное, спортивное, музейное, тепличное и т.д.

l-i-n.ru

ТГ канал

Особенности

- Российские стандарты дорожных покрытий и наличие сертификата соответствия: СП 52.13330.2016, ГОСТ Р 55706-2013, ГОСТ 55708-2013, ГОСТ 33176-2014, ГОСТ Р 58107.1-2018
- Поддержка информационной модели зданий и сооружений
- Отечественная методология расчета светотехнических параметров
- Кроссплатформенность

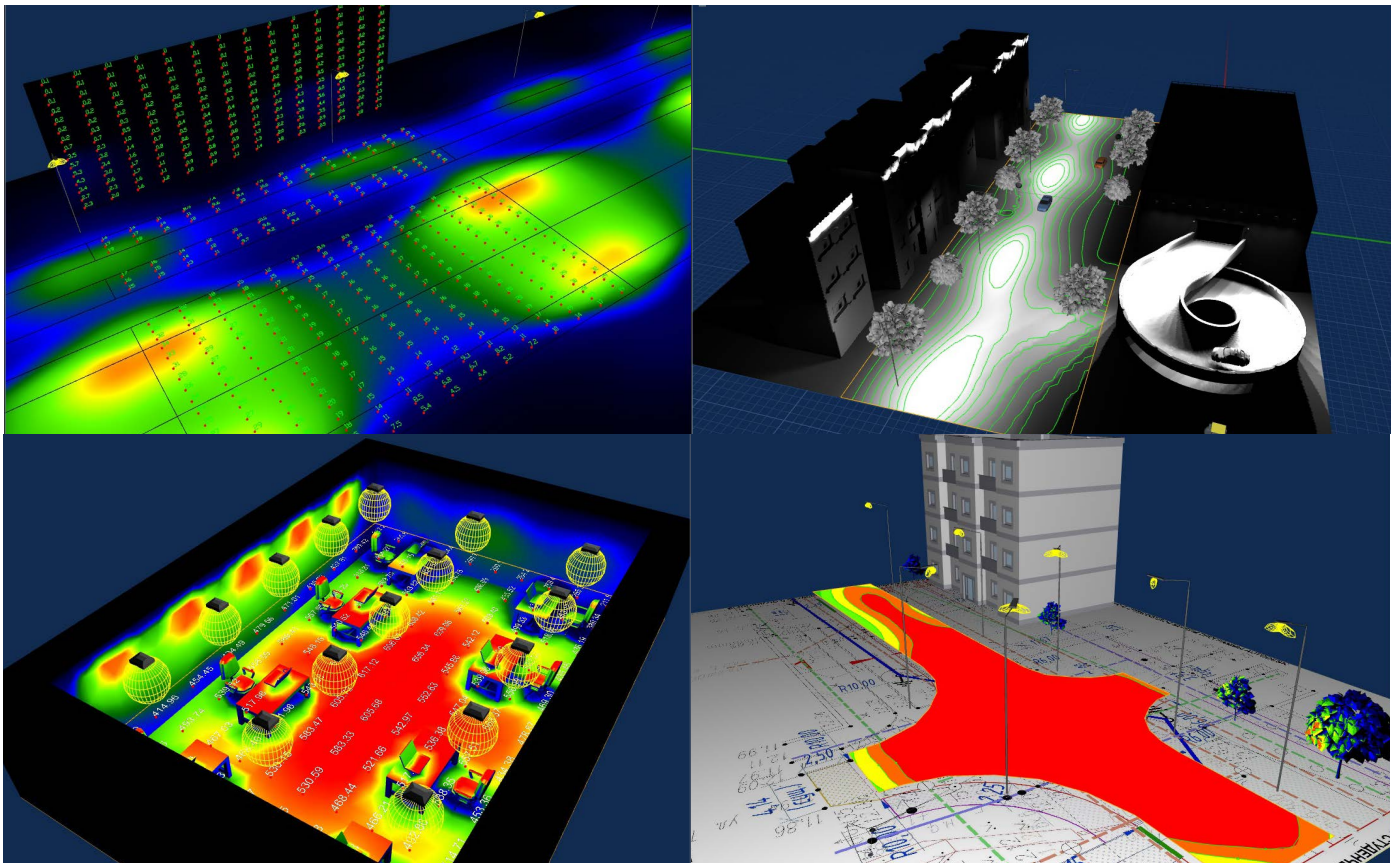

Онлайн-калькуляторы

https://galad.ru/service/projects/

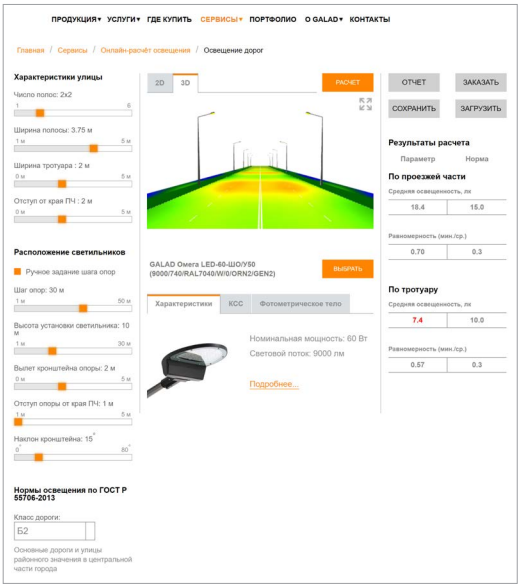

Освещение дорог

- Калькулятор предназначен для быстрого расчёта и визуализации освещения дорог, а также сравнения результата с нормами.
- Программа позволяет определить оптимальный шаг опор для заданного уровня освещённости и количество светильников на километр дороги.

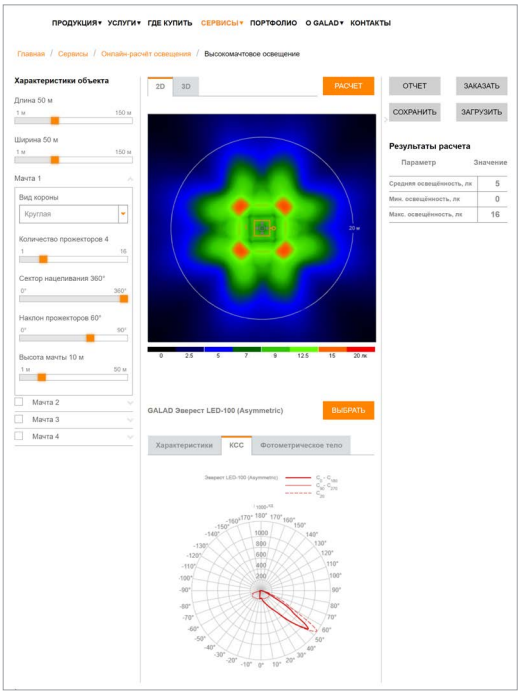

Высокомачтовое освещение

- Расчёт освещения больших пространств и спортивных объектов.

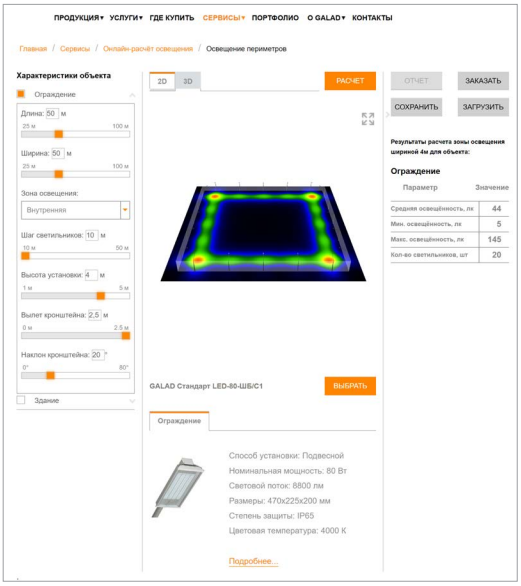

Освещение периметров

- Расчёт освещения для периметров с оптимальным шагом опор и количеством светильников.

! Информация о комплектации, дизайне, а также о технических характеристиках изделий предоставлена Производителем.

Производитель имеет право на внесение изменений в дизайн, комплектацию, технические характеристики изделия без дополнительного уведомления об этих изменениях. За любого рода несоответствия производитель ответственности не несёт.

Вся информация носит справочный характер и не является публичной офертой, определяемой статьей 437 ГК РФ.

Международная
светотехническая
корпорация

БООС ЛАЙТИНГ ГРУПП

На нашем сайте
самая актуальная
информация

Офис 1: 129626, Россия, г. Москва, Проспект Мира, д. 106 galad.ru +7 495 785 20 95
Офис 2: 129626, Россия, г. Москва, 1-й Рижский переулок, д. 6, стр. 1 bl-g.ru +7 495 785 37 40