Международная светотехническая корпорация

БООС ЛАЙТИНГ ГРУПП

GALAD Бластер LED

Взрывозащищённый светильник для взрывоопасных зон классов 1 и 2, помещений и наружных установок согласно Ex - маркировке и **ГОСТ 31610.0-2014 (IEC60079-0:2011): 1Ex d op is IIC T6 Gb X**. Светильник предназначен для использования в среде с водородом и ацетиленом.

О корпорации

Международная светотехническая корпорация

Международная светотехническая корпорация «БООС ЛАЙТИНГ ГРУПП» (МСК «БЛ ГРУПП») — крупнейшее отечественное объединение на мировом рынке светотехники, в котором сосредоточены исследовательские, научные, производственные и инженерные ресурсы, позволяющие реализовать концепцию освещения любого уровня сложности в любом климатическом исполнении «под ключ» и обеспечить техническую поддержку осветительных систем в период эксплуатации.

Направления деятельности

Полный спектр направлений деятельности по реализации проектов наружного и внутреннего освещения, а также интеграция решений для наружного и внутреннего освещения в информационно-коммуникационные системы, цифровые платформы и сервисы «Умного города».

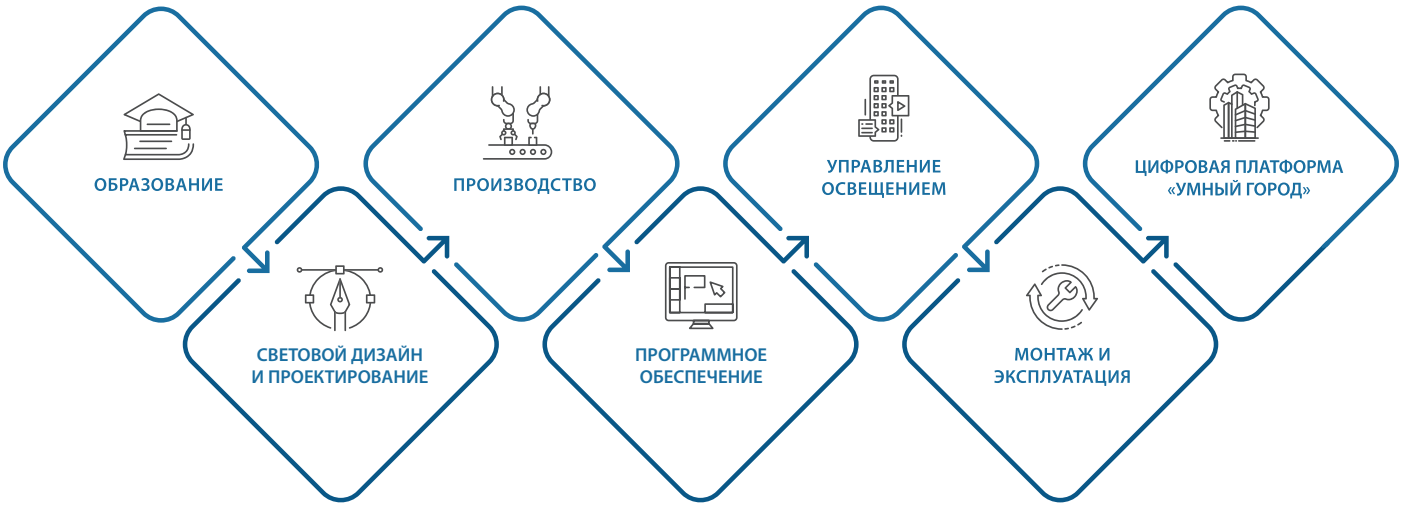

Группа компаний «СВЕТОСЕРВИС» — ведущее объединение Корпорации в области городского освещения с полным циклом работ: дизайн освещения, подбор оборудования, проектирование, монтаж и последующая эксплуатация. В портфолио компании более 9000 реализованных проектов в России и за рубежом.

Головные компании:

СВЕТОСЕРВИС
СВЕТОПРОЕКТ
СВЕТОТРАНС
СВЕТОСЕРВИС-ТЕЛЕМЕХАНИКА

Региональные компании:

СВЕТОСЕРВИС-ПОДМОСКОВЬЕ
СВЕТОСЕРВИС-САНКТ-ПЕТЕРБУРГ
СВЕТОСЕРВИС-СОЧИ
СВЕТОСЕРВИС-ВОЛГОГРАД
СВЕТОСЕРВИС-СТАВРОПОЛЬЕ
СВЕТОСЕРВИС-ЭЛЕКТРОСТАЛЬ
СВЕТОСЕРВИС-ПОМОРЬЕ
СВЕТОСЕРВИС-НОВОСИБИРСК
СВЕТОСЕРВИС-ВЕЛИКИЙ НОВГОРОД

Заводы МСК «БЛ ГРУПП» — это оснащённые высокотехнологичным оборудованием современные предприятия, производственные процессы на которых выстроены в систему полного цикла в соответствии с международными стандартами менеджмента качества.

Московский опытный светотехнический завод (МОСЗ), г. Москва

Лихославльский завод светотехнических изделий «Светотехника» (ЛЗСИ), Тверская область

Кадошкинский электротехнический завод (КЭТЗ), респ. Мордовия

«ОПОРА ИНЖИНИРИНГ», г. Тула
ПК «КЛЕВЕР», г. Санкт-Петербург

Wunschleuchten GmbH, Германия, Теттнанг
boos technical lighting S.L., Испания, Вальядолид
BL Group Europe GmbH

Особенности конструкции

Взрывозащищённый светильник GALAD Бластер LED предназначен для использования в среде с водородом и ацетиленом.

Предназначение

Светильники также предназначены для наружного освещения на открытых площадках.

Корпус

Корпус светильника изготовлен из литого алюминиевого сплава без примеси меди.

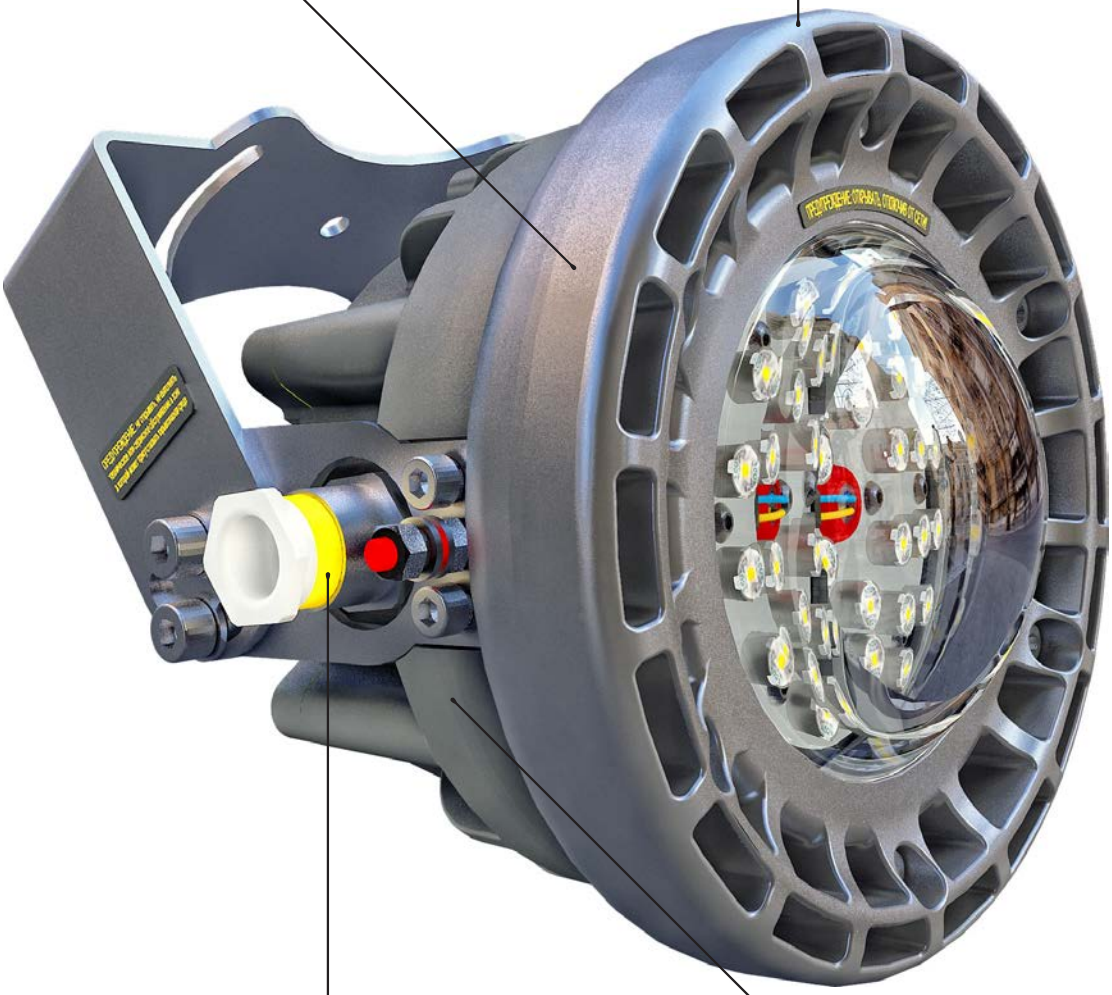

Кабельные вводы

В светильнике применяются сертифицированные взрывозащищённые кабельные вводы ВКВ предназначенные для обеспечения надёжного и безопасного ввода и фиксации кабеля с маркировкой 1Ex d e II Gb X.

Оболочка

Взрывонепроницаемая оболочка d, оболочка способная выдержать внутренний взрыв без деформации корпуса.

__Зона I__ — в которой существует вероятность присутствия взрывоопасной газовой смеси в нормальных условиях эксплуатации.

__Зона II__ — маловероятно присутствие взрывоопасной газовой смеси в нормальных условиях эксплуатации, а если она возникает, то редко, и существует очень непродолжительное время.

ПОДРОБНАЯ СХЕМА НА стр. 5

Особенности конструкции

Установка

Светильники пригодны для непосредственной установки на опорную поверхность из сгораемого и несгораемого материалов.

Подключение

Возможно сквозное подключение светильников в линию.

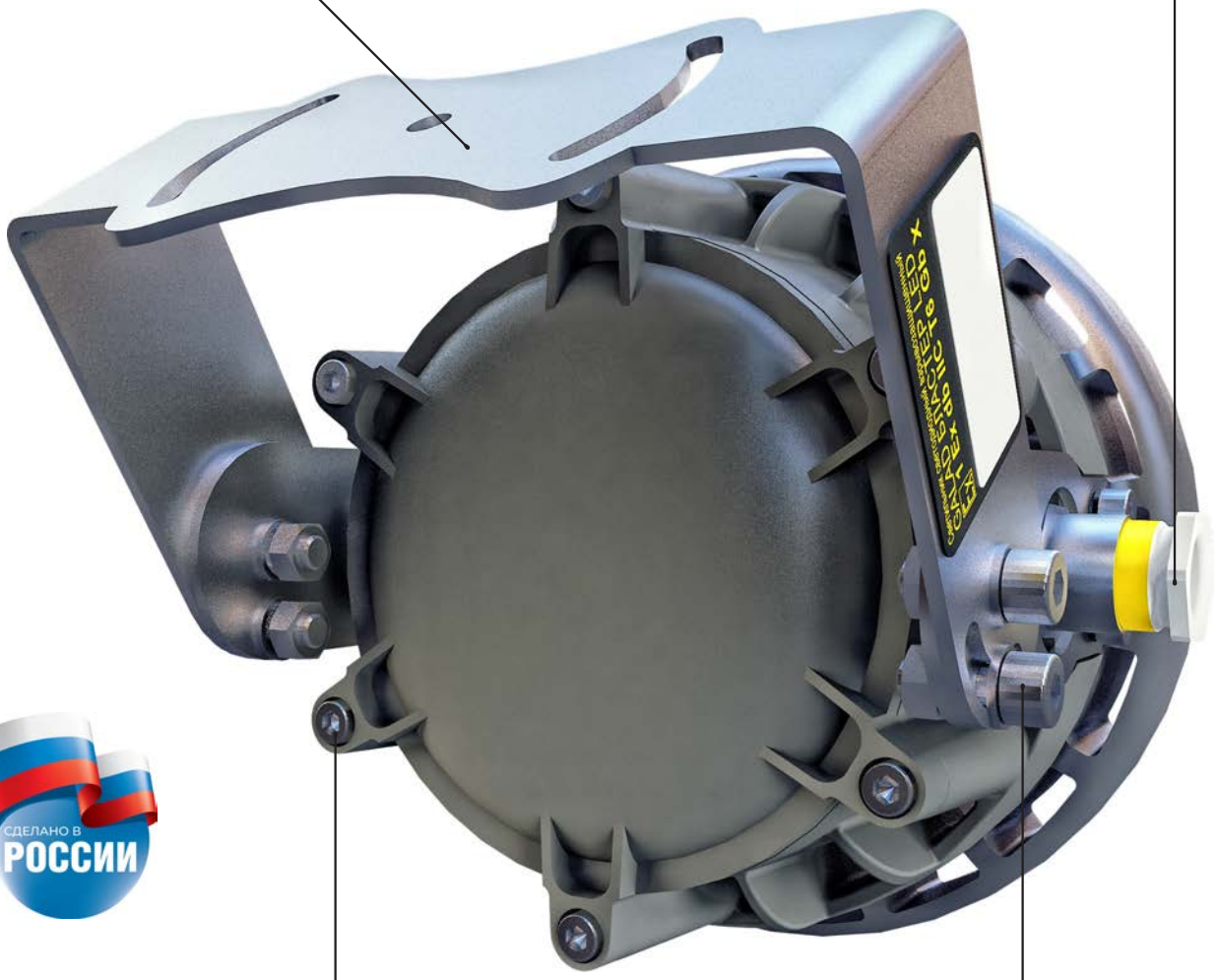

Метизы

Крепёжные метизы из нержавеющей кислотостойкой стали.

Крепление

Универсальный способ крепления на скобе с фиксацией угла наклона. Скоба сделана из коррозионно-стойкой стали.

Светильник светодиодный взрывозащищенный GALAD Бластер LED специально создан для применения в взрывоопасных зонах классов 1 и 2, помещениях и наружных установках согласно Ex - маркировке и ГОСТ 31610.0-2014 (IEC60079-0:2011): 1Ex d op is IIC T6 Gb X, промышленных предприятиях: зонах технологических установок, складских помещениях, открытых площадках и т.д.
Соответствует требованиям Технического Регламента: Таможенного союза «О безопасности оборудования для работы во взрывоопасных средах» (ТР ТС 012/2011).

Схема классификации взрывоопасных зон по ГОСТ31610.10-2012/IEC 60079-10:2002

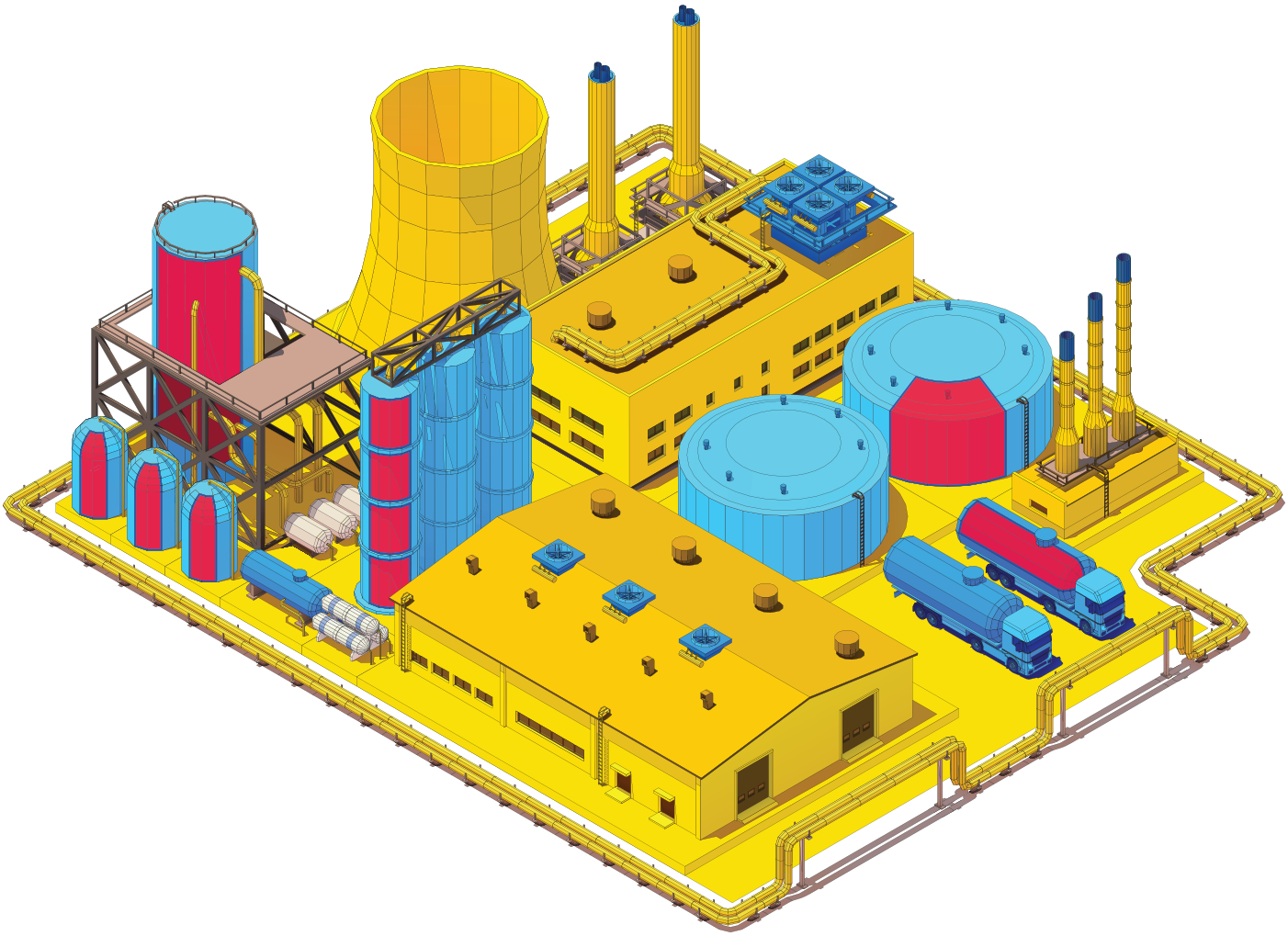

Зона 0

Взрывоопасная газовая смесь присутствует постоянно или в течение длительных периодов времени.

Зона 1

Существует вероятность присутствия взрывоопасной газовой смеси в нормальных условиях эксплуатации.

Зона 2

Маловероятно присутствие взрывоопасной газовой смеси в нормальных условиях эксплуатации, а если она возникает, то редко, и существует очень непродолжительное время.

43 x
12 y
43 x
11 y

Технические характеристики

Напряжение питания	230 ± 10% В
Частота	50 — 60 Гц
Потребляемая мощность	12 — 60 Вт
Цветовая температура	3000 — 5000 К
Индекс цветопередачи	70/80 Ra
Коэффициент мощности	0,9
Пульсация светового потока	менее 3%
Степень защиты	IP66
Группа механического исполнения	М3
Вибрационные нагрузки	от 2 до 80 Гц
Уровень взрывозащиты	1Ex d op is IIC T6 Gb X
Класс защиты от поражения электрическим током	I
Температура окружающего воздуха при эксплуатации	от -40 °С до +50 °С
Габаритные размеры	Ø202x149 мм
Масса	не более 6 кг

Типы используемой оптики

Spot

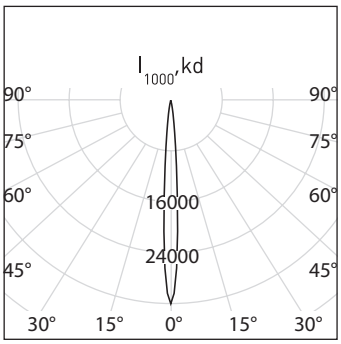

Medium

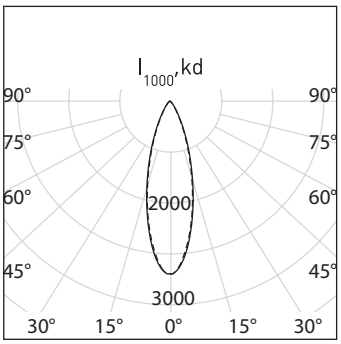

Ellipse

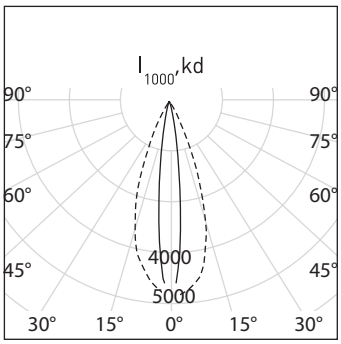

Wide

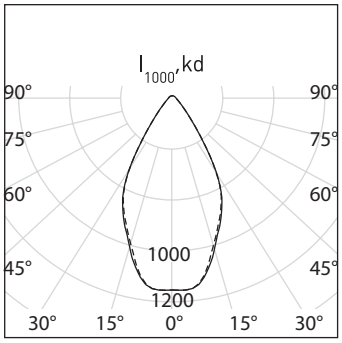

Extra Wide

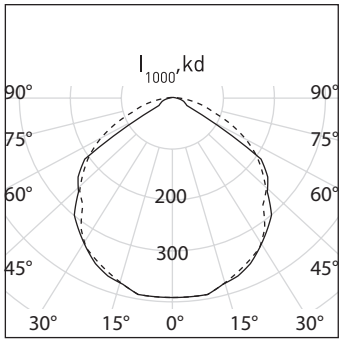

651.W.3015
ACHTUNG !

Чертёж

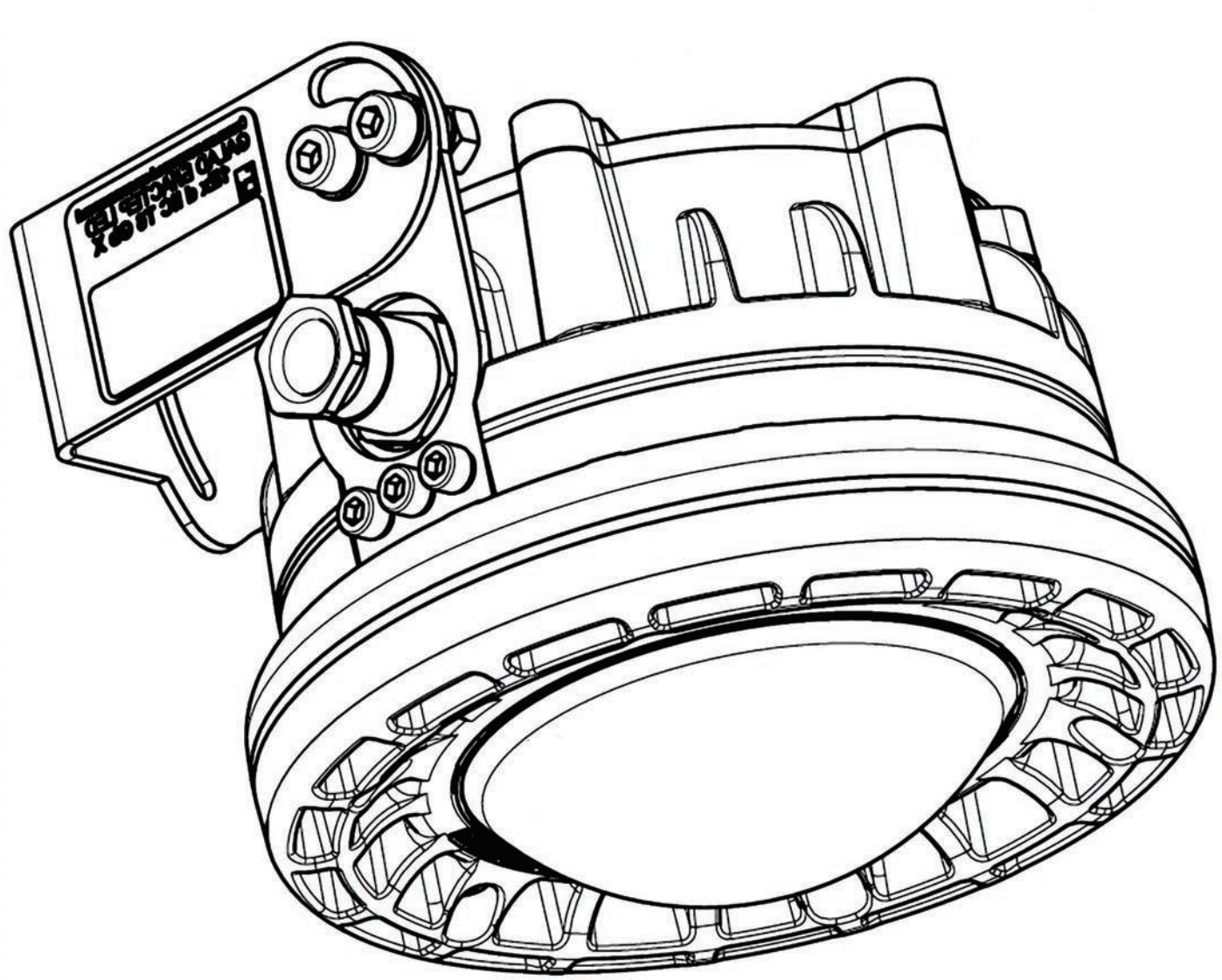

Чертёж

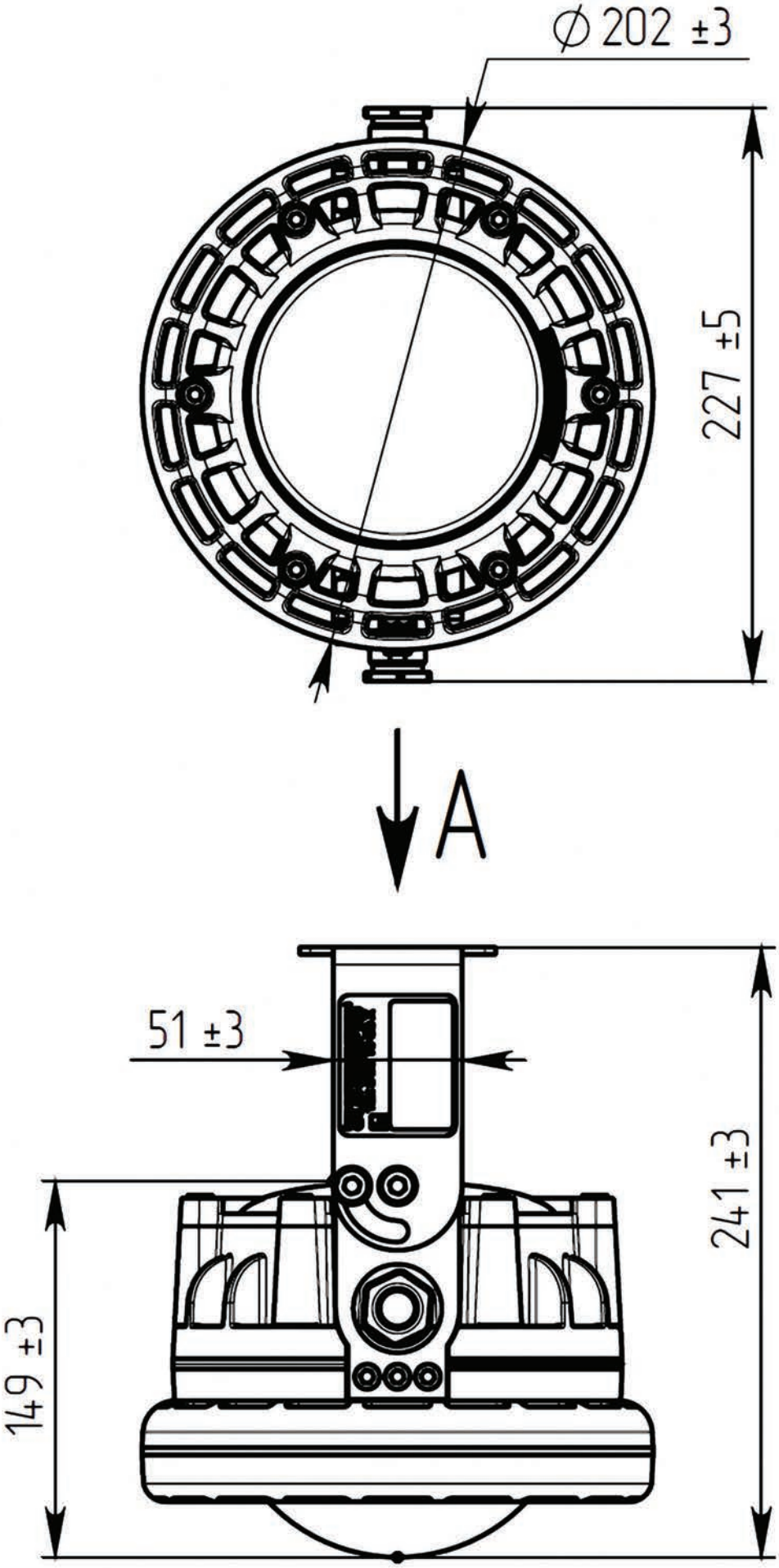

A

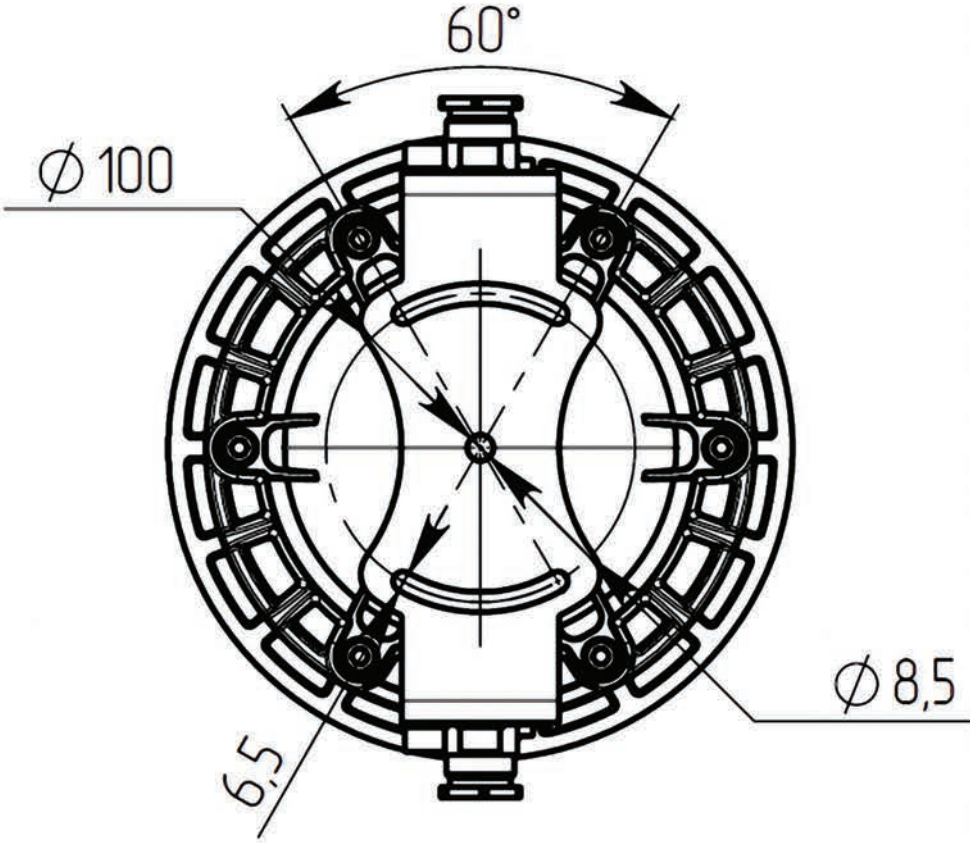

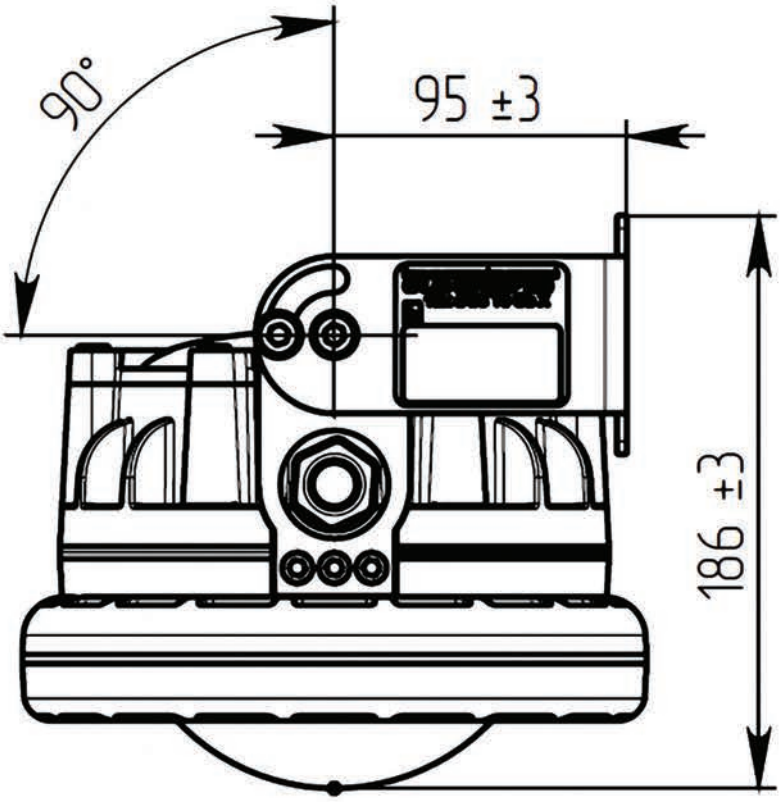

Таблица модификаций

Код	Наименование	Мощность, Вт
В разработке	Светильник GALAD Бластер LED -25-1Ex-Extra Wide (740/RAL7035/0/GEN1)	25
В разработке	Светильник GALAD Бластер LED -35-1Ex-Extra Wide (740/RAL7035/0/GEN1)	35

Расшифровка таблицы модификаций

Мощность светового прибора, Вт

Тип используемой оптики (Extra; Wide; Spot; Medium; Wide; Ellipse)

Индекс цветопередачи: 7 — CRI≥70; 8 — CRI≥80
Цветовая температура: 30 — 3 000 K; 40 — 4 000 K; 50 — 5 000 K

GALAD Бластер LED Ex-25-Spot (740 / RAL7035 / 25 / 230 / ТВМ20х1,5 / КУП / С)

Цвет корпуса

Полный угол распределения светового потока

Напряжение питания сети, В

Тип кабельного ввода:
МР10 (Металлорукав)
МР12 (Металлорукав)
МР15(Металлорукав)
МР20(Металлорукав)
ТВМ20х1,5 (Трубная внутренняя)
ТНМ20х1,5(Трубная наружная)
G1/2-B (внутренняя)
G1/2-B (наружная)
О (открытая прокладка)

Кронштейн универсальный поворотный

Материал рассеивателя
С — стекло

Международная
светотехническая
корпорация

БООС ЛАЙТИНГ ГРУПП

www.bl-g.ru